DocuSign Envelope ID: 4C38833C-D9AF-4C42-AA72-504CEDF34E3F

EPSON
EXCEED YOUR VISION

Ciudad de México a 29 de septiembre de 2021

Centro de Investigación y de Estudios Avanzados del Instituto Politécnico Nacional
Subdirección de Recursos Materiales
Coordinación General de Servicios de Tecnologías de la Información y las Comunicaciones
Invitación a Cuando Menos Tres Personas, Nacional Electrónica
No. IA-011L4J999-E112-2021
Arrendamiento Plurianual de Equipo de Cómputo Personal y Periféricos para el Cinvestav bajo la cobertura de Contrato Marco.

P R E S E N T E

CARTA DE ESPECIFICACIONES

Me refiero al Procedimiento de Contratación a través de Procedimiento de Adjudicación Directa Nacional No. IA-011L4J999-E112-2021 "Arrendamiento Plurianual de Equipo de Cómputo Personal y Periféricos para el Cinvestav bajo la cobertura de Contrato Marco."

Al respecto, manifiesto bajo protesta de decir verdad, que para los bienes ofertados por nuestro distribuidor autorizado la empresa Mainbit S.A de C.V., de la marca **EPSON**, cuenta con las siguientes características.

TIPOS DE EQUIPOS Y PERIFÉRICOS

Equipos Periféricos	DESCRIPCIÓN OFERTADA
Partida 29 / Perfil **"P09".**- Video Proyector	MARCA EPSON MODELO POWERLITE W49 • Resolución WXGA de 1280 x 800 pixeles, perfecta para computadoras con formato WideScreen • Conectividad esencial VGA (D-sub15), HDMI, USB Display, no se oferta MHL por ser opcional • Distancia de proyección de 0.91 a 10.89 metros*

**Nota: Se hace la observación que la característica de tiro corto cuenta con una distancia de proyección de 1 a 3 metros: cumpliendo y superando con la distancia de proyección ofertadas.*

La presente tiene validez únicamente si los productos marca Epson son importados y facturados por Epson México, S. A. de C. V. al canal de distribución oficial de éste y aplica únicamente para la presente para la invitación.

Sin otro particular agradecemos la atención que se le dé a la presente quedando a sus órdenes.

ATENTAMENTE,

DocuSigned by:
840DB1947A1548E...

Mario Pedreros
Representante Legal
EPSON MÉXICO, S.A. DE C.V.

RFC: MAI900112RW2

Folio Numero. 00371

EPSON
EXCEED YOUR VISION

Videoproyector PowerLite® W49

Videoproyector Portátil

Videoproyector ideal para pequeñas y medianas aulas de estudio

Características principales

- **Excelente calidad:** resolución nativa WXGA (1.280 px x 800 px). Ideal para presentaciones multimedia.
- **Lámpara con una duración hasta de 17.000 horas[3].**
- **Conectividad avanzada:** conecta hasta 50 dispositivos como Chromebook™, Mac®, iOS™ o Android™ y se muestran simultáneamente hasta 4 pantallas con Epson iProjection™ (módulo inalámbrico por separado).
- **Función de ajustes sencillos:** para una instalación más rápida como Quick Corner, la cual te permite ajustar la imagen de proyección de manera sencilla y rápida.
- **Experiencia al natural:** colores hasta 3 veces más brillantes[2]. La tecnología 3LCD permite un balance más exacto entre la luz blanca y la de color, para proyecciones realmente naturales.

El PowerLite® W49 es el proyector ideal para el segmento de educación. Ofrece una pantalla de más de 100" con calidad excepcional.

La tecnología 3LCD brinda imágenes claras, brillantes y llenas de color. Su luminosidad de 3.800 lúmenes en color[1] y 3.800 lúmenes en blanco[1] lo convierten en la mejor opción para aulas de educación bien iluminadas. Adicional, ofrece una conectividad avanzada con puertos HDMI®, RJ-45 y conectividad inalámbrica opcional[4], la cual permite proyectar el contenido sin requerir cables, perfecto para las aulas escolares actuales.

iProjection™

Tecnología 3LCD

La marca de proyectores más vendida #1 Proyectores Epson en el mundo

LÚMENES
3800 Luz Color
3800 Luz Blanca
Experiencia al natural[1]

RFC: MAI900112RW2 Folio Numero. 00372

Videoproyector PowerLite® W49

Especificaciones técnicas

EPSON®
EXCEED YOUR VISION

PowerLite® W49	V11H983020
UPC	0 10343 95414 4
Sistema de proyección	Tecnología Epson 3LCD de 3 chips
Modo de proyección	Frontal/trasera/montaje techo
Pantalla LCD	0,59 pulgadas (C2fine)
Método de proyección	Poly-silicon TFT active matrix
Número de pixeles	1.024.000 pixeles (1.280 px x 800 px) x 3
Resolución nativa	WXGA
Relación de aspecto	16:10
Luminosidad del color[1]	3.800 lúmenes
Luminosidad del blanco[1]	3.800 lúmenes
Relación de contraste	Hasta 16.000:1
Reproducción del color	Hasta 1 billón de colores
Parlante	Monoaural: 5W x 1
Ruido del ventilador	28 dB / 37 dB
Lente de proyección	
Tipo	Optical Zoom (manual) / Focus (manual)
Número - F	1,49 - 1,72
Distancia focal	16,9 mm - 20,28 mm
Relación de zoom	1 - 1,2
Relación de tiro	1,30 - 1,56
Tamaño de la imagen	33" a 320" (0,91 m - 10,89 m)
Distancia de proyección para imagen estándar 60"	1,68 m - 2,02 m
Corrección de Keystone	+/-30 grados a +/-30 grados
Quick Corner	Sí
General	
Temperatura de operación	5 °C a 40 °C (41 °F a 104 °F)
Dimensiones	302 mm x 87 mm x 249 mm (ancho x alto x profundidad)
Peso	2,7 kg
Seguridad	Kensington® Lock, traba de seguridad

Conectividad del videoproyector	
Entrada computadora	x 2 D-sub15 pin
RCA Video In	Amarillo x 1
HDMI®	x 2
Salida computadora	x 1 D-sub15 pin
Audio entrada RCA	Blanco x 1, rojo x 1
Stereo Mini - Entrada	x 2
Stereo Mini - Salida	x 1
RS-232C	x 1
USB tipo A (para módulo inalámbrico)	x 1
USB tipo B (para actualización Firmware)	x 1
RJ45	x 1
Módulo inalámbrico	Accesorio opcional[4]
Energía	
Voltaje de la fuente de poder	100V - 240V AC +/- 10%, 50/60 Hz
Tipo de fuente de iluminación	Lámpara 210 W UHE
Vida útil de la fuente de iluminación[3]	8.000 horas (normal); 17.000 horas (Eco)
Consumo de energía	100V-120V: 345 (normal) - 235 (Eco) 220V-240V: 327 (normal) - 225 (Eco)
Accesorios	
Descripción	Código de producto
Lámpara de reemplazo	V13H010L97
Filtro de reemplazo	V13H134A32
Módulo inalámbrico	V12H005A02
Garantía	
	2 años de garantía limitada para el videoproyector y garantía limitada de 90 días para la lámpara
Contenido de la caja	
Videoproyector	x 1
Control remoto	x 1
Baterías control remoto AA	x 2
Cubierta módulo inalámbrico	Incluida
Cable corriente (1,8 m)	x 1
Cable de computadora (1,8 m)	x 1
Guía de instalación	Incluida
Garantía	Incluida

1- El brillo del color (salida de luz de color) y el brillo blanco (salida de luz blanca) variarán según las condiciones de uso. Salida de luz de color medida de acuerdo con IDMS 15.4; salida de luz blanca medida de acuerdo con ISO 21118. **2-** La luminosidad del color se midió según la norma IDMS 15.4. Colores adicionales y modos de imagen probados. Comparación entre los videoproyectores Epson 3LCD más vendidos frente a los videoproyectores DLP de 1 chip más vendidos, basado en datos de ventas de NPD, en Estados Unidos y Canadá, de mayo de 2017 a abril de 2018. LA LUMINOSIDAD DEL COLOR VARIARÁ SEGÚN LAS CONDICIONES DE USO. Mediciones tomadas en una habitación oscura para eliminar la medición de la luz ambiental. Apoyado con pruebas de percepción en una variedad de condiciones de iluminación. **3-** Cuando se usa en el modo Eco, se estima que la vida útil de la lámpara es de 17.000 horas. Las horas reales varían y dependen del modo y del entorno en que se usa. El brillo de la lámpara disminuye con el transcurso del tiempo. **4-** Consulta el manual del usuario para determinar si es necesario comprar de forma separada un módulo LAN inalámbrico para activar la conexión inalámbrica en tu videoproyector Epson. Funciona solo en los videoproyectores Epson que pueden compartir a través de la red. **5-** Visita https://latin.epson.com/medio-ambiente para obtener información acerca de opciones de reciclado convenientes y razonables.

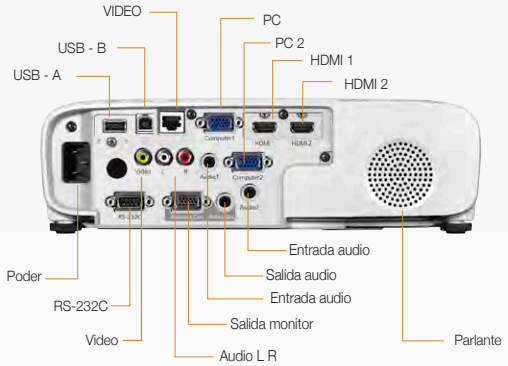

Características ecoamigables[5]

- Chips 3LCD que ahorran energía
- Lámpara E-TORL que ahorra energía
- Bajo consumo de energía, de 0,3 W en modo de espera
- Diseñados para fácil reciclaje
- Adheridos a las reglas RoHS

experiencia al natural
Colores hasta 3 veces más brillantes[2]

Better Products for a Better Future™
Para más información sobre los programas ambientales de Epson, visita eco.epson.com

www.latin.epson.com

En Latinoamérica llamar a la oficina local o a tu distribuidor autorizado. Subsidiarias de Epson:

Epson Argentina S.R.L. (5411) 5167 0300	Epson Chile S.A. (562) 2484 3400	Epson Colombia Ltda. (571) 523 5000	Epson Centroamérica (506) 2588 7800	Epson México S.A. de C.V. (5255) 1323 2000	Epson Perú S.A. (511) 418 0210	Epson Venezuela S.R.L. (58212) 240 11 11 RIF: J-00192669-0	Epson Ecuador 1-800-000-044

Epson y PowerLite son marcas registradas, Epson Exceed Your Vision es un logotipo y marca registrada y Better Products for a Better Future es una marca comercial de Seiko Epson Corporation. Mac es una marca comercial de Apple Inc. y Chromebook y Android de Google que están registradas en los Estados Unidos y en otros países. Todos los demás nombres de productos y marcas son marcas comerciales o registradas de sus respectivas compañías. Epson renuncia a todo derecho sobre esas marcas. Copyright 2020 Epson America, CPD LS101410 4/20

RFC: MAI980112RW2

Folio Numero. 00373

EPSON®
EXCEED YOUR VISION

Manual del usuario PowerLite E20/X49/W49/118/119W/982W/992F/1288

Contenido

Manual del usuario PowerLite E20/X49/W49/118/119W/982W/992F/1288 ... 11
Introducción ... 12
Funciones del proyector ... 12
Contenido de la caja del producto ... 14
Componentes adicionales ... 15
Software y manuales adicionales del proyector ... 15
Equipo opcional y piezas de repuesto ... 16
Información de garantía ... 17
Anotaciones utilizadas en la documentación ... 17
Dónde obtener más información ... 17
Ubicación de las piezas del proyector ... 18
Piezas del proyector: Frontal/Superior ... 19
Piezas del proyector: Posterior ... 20
Piezas del proyector: Base ... 21
Piezas del proyector: Panel de control ... 22
Piezas del proyector: Control remoto ... 24
Configuración del proyector ... 27
Colocación del proyector ... 27
Opciones de configuración e instalación del proyector ... 27
Distancia de proyección ... 29
Conexiones del proyector ... 36
Conexión de fuentes de computadora ... 36
Conexión de una computadora para video y audio a través de USB ... 36
Conexión de una computadora para video VGA y audio ... 37
Conexión de una computadora para video y audio HDMI ... 38
Conexión de fuentes de video ... 39
Conexión de una fuente de video HDMI ... 40
Conexión de una fuente de video componente ... 40
Conexión de una fuente de video compuesto ... 41
Conexión de una fuente de video para sonido ... 42

Conexión de dispositivos de salida externos ... 43
Conexión de un monitor de computadora externo ... 43
Conexión de altavoces externos ... 44
Conexión de un micrófono ... 45
Conexión de dispositivos USB externos ... 46
Proyección desde un dispositivo USB ... 46
Conexión de un dispositivo USB o una cámara al proyector ... 47
Selección de la fuente USB conectada al proyector ... 47
Desconexión de un dispositivo USB o una cámara del proyector ... 47
Conexión de una cámara de documentos ... 48
Instalación de las pilas del control remoto ... 48
Apertura de la tapa de la lente ... 50
Uso del proyector en una red ... 51
Proyección en una red alámbrica ... 51
Conexión a una red alámbrica ... 52
Selección de los ajustes de la red alámbrica ... 52
Proyección en una red inalámbrica ... 56
Instalación del módulo LAN inalámbrico ... 57
Uso de un código QR para conectar un dispositivo móvil ... 59
Uso de Quick Wireless Connection (Windows) ... 61
Selección manual de los ajustes de la red inalámbrica ... 62
Ajustes del menú LAN inalámbrica ... 66
Selección de los ajustes de red inalámbrica en Windows ... 68
Selección de los ajustes de red inalámbrica en Mac ... 68
Configuración de la seguridad de la red inalámbrica ... 68
Configuración de avisos por correo electrónico del proyector a través de la red ... 69
Mensajes de aviso por correo electrónico del proyector en red ... 71
Configuración del control con SNMP ... 71
Proyección en una red inalámbrica a través de un dispositivo móvil o computadora con Windows (Screen Mirroring) ... 72
Restricciones de las funciones de Screen Mirroring ... 73
Configuración de los ajustes de la función Screen Mirroring ... 73
Conexión para Screen Mirroring con Miracast ... 75

Conexión para Screen Mirroring con una computadora con Windows 8.x/Windows 10 76
Control de un proyector en la red con un navegador web 76
Uso de Crestron Connected 79
Configuración de Crestron Connected 80
Control de un proyector de red con Crestron Connected 81
Registro de un certificado digital en el proyector 83
Importación de un certificado de servidor web utilizando los menús del proyector 83
Registro de certificados digitales desde un navegador web 85
Tipos de certificados digitales 86
Uso de las funciones básicas del proyector 88
Encendido del proyector 88
Uso de la pantalla de inicio 90
Apagado del proyector 92
Configuración de la fecha y la hora 94
Ajustes de Fecha y Hora 95
Selección del idioma de los menús del proyector 96
Ajuste de la altura de la imagen 96
Forma de la imagen 97
Corrección de la forma de la imagen con el control deslizante de corrección trapezoidal horizontal 98
Corrección de la forma de la imagen con los botones de corrección trapezoidal 99
Corrección de la forma de la imagen con Quick Corner 101
Reajuste del tamaño de la imagen con el anillo de zoom 103
Enfoque de la imagen con el anillo de enfoque 103
Operación del control remoto 104
Selección de una fuente de imagen 105
Modos de proyección 107
Cambio del modo de proyección con el control remoto 108
Cambio del modo de proyección mediante los menús 108
Relación de aspecto de la imagen 109
Cambio de la relación de aspecto de la imagen 109
Relaciones de aspecto de imagen disponibles 110
Modo de color 111

Cambio del modo de color ... 112
Modos de color disponibles ... 112
Activación del Iris automático ... 113
Control del volumen con los botones de volumen ... 114
Proyección de una presentación PC Free ... 115
Precauciones relacionadas a la función PC Free ... 115
Tipos de archivos compatibles con la función PC Free ... 116
Inicio de una presentación PC Free ... 117
Inicio de una película con la función PC Free ... 118
Opciones de visualización de PC Free ... 120
Ajuste de las funciones del proyector ... 122
Apagado temporal de la imagen y del sonido ... 122
Interrupción temporal de la imagen de video ... 123
Ampliación y reducción del tamaño de las imágenes ... 124
Recursos de seguridad del proyector ... 125
Tipos de seguridad por contraseña ... 125
Configuración de una contraseña ... 125
Selección de tipos de seguridad por contraseña ... 127
Ingreso de una contraseña para usar el proyector ... 128
Captura de una imagen de logotipo para mostrar ... 129
Bloqueo de los botones del proyector ... 131
Desbloqueo de los botones del proyector ... 132
Instalación de un cable de seguridad ... 132
Sistema de identificación del proyector para control de múltiples proyectores ... 133
Configuración del número de ID del proyector ... 133
Configuración del número de ID del control remoto ... 134
Igualación de la calidad de pantalla de varios proyectores ... 135
Proyección de dos imágenes de forma simultánea ... 136
Planificación de eventos del proyector ... 138
Guardar un evento programado ... 139
Visualización de eventos programados ... 140
Modificación de un evento programado ... 141
Transferencia de los ajustes de los menús entre proyectores ... 142

Guardar los ajustes en una unidad flash USB ... 143
Transferencia de los ajustes desde una unidad flash USB ... 145
Guardar los ajustes en una computadora ... 146
Transferencia de ajustes desde una computadora ... 148
Configuración de los ajustes de menús ... 152
Uso de los menús del proyector ... 152
Ajustes de calidad de la imagen: menú Imagen ... 154
Ajustes de la señal de entrada: menú Señal ... 157
Ajustes de las características del proyector: menú Ajustes ... 159
Ajustes de configuración del proyector: menú Extendida ... 162
Ajustes de red del proyector: menú Red ... 166
Ajustes de configuración del proyector: menú ECO ... 168
Pantalla de información del proyector: menú Información ... 170
Lista de los códigos de Event ID ... 172
Opciones de restablecimiento del proyector: menú Restablecer ... 173
Mantenimiento y transporte del proyector ... 175
Mantenimiento del proyector ... 175
Limpieza de la lente ... 175
Limpieza del exterior del proyector ... 176
Mantenimiento del filtro y de las salidas de aire ... 176
Limpieza del filtro y de las salidas de aire ... 177
Reemplazo del filtro de aire ... 178
Mantenimiento de la lámpara del proyector ... 180
Reemplazo de la lámpara ... 181
Reinicio del temporizador de la lámpara ... 185
Reemplazo de las pilas del control remoto ... 186
Transporte del proyector ... 188
Solución de problemas ... 190
Consejos para resolver problemas de proyección ... 190
Estado de los indicadores del proyector ... 190
Uso del sistema de ayuda del proyector ... 196
Solución de problemas de imagen o sonido ... 196
Soluciones para cuando no aparecen imágenes ... 197

Soluciones para cuando la imagen es incorrecta con la función USB Display ... 198
Soluciones para cuando aparece el mensaje "Sin Señal" ... 198
Visualización desde una computadora portátil con Windows ... 199
Visualización desde una computadora portátil Mac ... 200
Soluciones para cuando aparece el mensaje "No Soportado" ... 200
Soluciones para cuando solo aparece parte de la imagen ... 200
Soluciones para cuando la imagen no es rectangular ... 201
Soluciones para cuando la imagen contiene ruido o estática ... 202
Soluciones para cuando la imagen está borrosa ... 203
Soluciones para cuando el brillo o los colores de la imagen son incorrectos ... 204
Soluciones a problemas de sonido ... 205
Solución de problemas de funcionamiento del proyector o del control remoto ... 206
Soluciones a problemas de encendido o apagado del proyector ... 206
Soluciones a problemas con el control remoto ... 207
Soluciones a problemas de contraseñas ... 208
Soluciones para cuando aparece un mensaje de la batería ... 208
Solución de problemas de red ... 208
Soluciones para cuando falla la autenticación inalámbrica ... 209
Soluciones para cuando no puede acceder al proyector por medio de un navegador web ... 209
Soluciones para cuando no recibe avisos por correo electrónico de la red ... 210
Soluciones para cuando no puede conectarse utilizando la función Screen Mirroring ... 211
Soluciones para cuando la imagen contiene estática durante la proyección a través de una red ... 211
Soluciones para cuando la imagen o el sonido contiene estática durante la conexión de Screen Mirroring ... 212
Dónde obtener ayuda (América Latina) ... 212
Especificaciones técnicas ... 215
Especificaciones generales del proyector ... 215
Especificaciones de la lámpara del proyector ... 222
Especificaciones del control remoto ... 224
Especificaciones de las dimensiones del proyector ... 224
Especificaciones eléctricas del proyector ... 225
Especificaciones ambientales del proyector ... 225

Especificaciones de seguridad y homologaciones del proyector 226
Especificaciones de seguridad y homologaciones para América Latina 226
Formatos de pantalla de video compatibles 228
Requisitos de sistema de USB Display 230
Avisos..... 231
Residuos de Aparatos Eléctricos y Electrónicos (RAEE) para América Latina 231
Información de seguridad importante 232
Instrucciones importantes de seguridad 232
Restricción de uso 235
Lista de símbolos de seguridad e instrucciones 236
FCC Compliance Statement..... 240
Arbitraje vinculante y renuncia a acciones colectivas..... 241
Marcas comerciales 244
Aviso de derechos reservados 245
Una nota sobre el uso responsable de los materiales con derechos de autor 246
Atribución de derechos reservados 246

Manual del usuario PowerLite E20/X49/W49/118/119W/982W/992F/1288

Bienvenido al *Manual del usuario* de los proyectores PowerLite E20/X49/W49/118/119W/982W/992F/1288.

Para una versión PDF imprimible de esta guía, haga clic aquí.

Nota: El proyector PowerLite 992F se muestra en la mayoría de las ilustraciones de este manual, a menos que se indique lo contrario.

Nota: La disponibilidad de los productos mencionados en este manual varía según el país.

Introducción

Consulte las siguientes secciones para obtener más información acerca del proyector y de este manual.

Funciones del proyector
Anotaciones utilizadas en la documentación
Dónde obtener más información
Ubicación de las piezas del proyector

Funciones del proyector

Su proyector cuenta con estas funciones especiales:

Sistema de proyección brillante y de alta resolución

- PowerLite E20: Hasta 3400 lúmenes de brillo de color (emisión de luz de color) y 3400 lúmenes de brillo blanco (emisión de luz blanca)
- PowerLite X49: Hasta 3600 lúmenes de brillo de color (emisión de luz de color) y 3600 lúmenes de brillo blanco (emisión de luz blanca)
- PowerLite W49/118: Hasta 3800 lúmenes de brillo de color (emisión de luz de color) y 3800 lúmenes de brillo blanco (emisión de luz blanca)
- PowerLite 119W/992F/1288: Hasta 4000 lúmenes de brillo de color (emisión de luz de color) y 4000 lúmenes de brillo blanco (emisión de luz blanca)
- PowerLite 982W: Hasta 4200 lúmenes de brillo de color (emisión de luz de color) y 4200 lúmenes de brillo blanco (emisión de luz blanca)

  Nota: La luminosidad de color (emisión de luz de color) y la luminosidad blanca (emisión de luz blanca) varían según las condiciones de uso. La emisión de luz de color se calcula de acuerdo con el estándar IDMS 15.4; la emisión de luz blanca se calcula de acuerdo con el estándar ISO 21118.

- PowerLite E20/X49/118: Resolución nativa de 1024 × 768 píxeles (XGA)
- PowerLite W49/119W/982W: Resolución nativa de 1280 × 800 píxeles (WXGA)
- PowerLite 992F/1288: Resolución nativa de 1920 × 1080 píxeles (Full HD)

Conectividad flexible

- Proyección USB plug-and-play para una configuración instantánea

- Soporte de red inalámbrica para realizar proyecciones, monitorear y controlar el proyector de forma remota (requiere el módulo LAN inalámbrico opcional para los proyectores PowerLite X49/W49/118/119W/982W; no está disponible para el proyector PowerLite E20)
- Proyección desde dispositivos iOS, dispositivos Android y ChromeBook con la aplicación gratuita Epson iProjection; visite la página epson.com/iprojection (EE. UU.), epson.ca/iprojection (Canadá) o latin.epson.com/iprojection (América Latina) para obtener más información (requiere el módulo LAN inalámbrico opcional para los proyectores PowerLite X49/W49/118/119W/982W; no está disponible para el proyector PowerLite E20)
- Presentaciones de imágenes sin computadora con el software PC Free mediante dispositivos de memoria USB o una cámara de documentos Epson conectados al proyector (no está disponible para el proyector PowerLite E20)
- Dos puertos HDMI para múltiples dispositivos A/V de alta definición
- Replicación de pantalla con Miracast para computadoras portátiles y dispositivos móviles (PowerLite 992F/1288)

Funciones de configuración y operación fáciles de usar

- Función de conexión rápida utilizando un código QR para la configuración fácil en una red inalámbrica
- Bajo costo total de propiedad gracias a una vida útil más larga de la lámpara
- Función de corrección trapezoidal vertical automática (no está disponible para el proyector PowerLite E20) y el innovador control deslizante para la corrección trapezoidal horizontal ofrecen flexibilidad al elegir un lugar donde colocar el proyector
- Funciones Instant Off y Direct Power On de Epson para encender y apagar el proyector rápidamente
- Decodificador de subtítulos integrado (señal de video compuesto NTSC solamente)

Nota: El proyector PowerLite 992F se muestra en la mayoría de las ilustraciones de este manual, a menos que se indique lo contrario.

Contenido de la caja del producto
Componentes adicionales
Software y manuales adicionales del proyector
Equipo opcional y piezas de repuesto
Información de garantía

Tema principal: Introducción

Contenido de la caja del producto

Guarde todo el material de embalaje por si necesita transportar el proyector. Siempre utilice el embalaje original (o su equivalente) para expedir el proyector.

Asegúrese de que las cajas del proyector incluyan todas estas piezas:

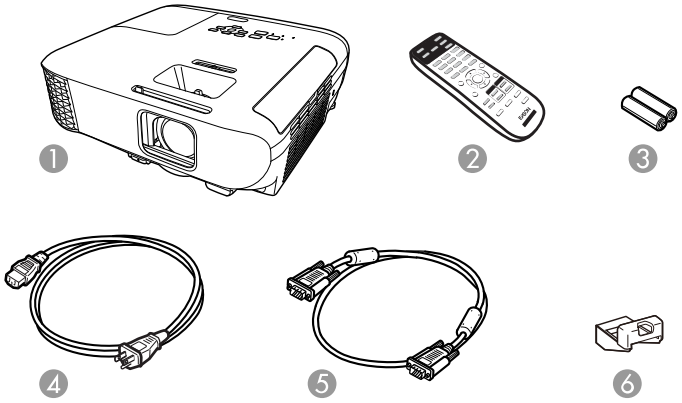

1 Proyector

2 Control remoto

3 Pilas para el control remoto (dos pilas AA alcalinas)

4 Cable de alimentación

5 Cable VGA para computadora

6 Tapa del módulo LAN inalámbrico (PowerLite X49/W49/118/119W/982W)

Nota: Su proyector puede incluir un cable HDMI en vez de un cable VGA para computadora. Es posible que la tapa del módulo LAN inalámbrico esté incluida con el módulo LAN inalámbrico opcional en vez de con el proyector.

Tema principal: Funciones del proyector

Conceptos relacionados

Conexiones del proyector

Componentes adicionales

Dependiendo de cómo planee utilizar el proyector, puede ser necesario obtener componentes adicionales.

Nota: Para conectar un Mac que no tiene un puerto de salida de video compatible, es necesario obtener un adaptador que le permita conectarlo a un puerto de entrada del proyector. Póngase en contacto con Apple para obtener información sobre las opciones de adaptadores compatibles. Es posible que necesite un adaptador para conectar un teléfono inteligente o una tableta al proyector. Esto le permite reproducir la pantalla de su teléfono inteligente o tableta, ver películas y más. Póngase en contacto con el fabricante de su dispositivo para obtener información sobre las opciones de adaptadores compatibles.

A menos que se indique en la siguiente tabla que está disponible a través de Epson, consulte a su distribuidor local de productos de informática o electrónica para obtener información de compra.

Tipo de señal o conexión	Componente adicional necesario
Video componente	Adaptador o cable de video componente a VGA D-sub de 15 clavijas Disponible a la venta a través de un distribuidor de productos Epson autorizado.
HDMI	Cable HDMI compatible Disponible a la venta a través de un distribuidor de productos Epson autorizado. **Nota:** Es posible que las computadoras Mac más antiguas (2009 y anteriores) no puedan reproducir audio HDMI.
USB	Cable USB compatible
Audio de ciertos puertos	Cable de audio compatible con su dispositivo (disponible en tiendas)

Tema principal: Funciones del proyector

Software y manuales adicionales del proyector

Después de conectar y configurar el proyector, instale el software del proyector, según sea necesario. Es posible que necesite instalarlo desde el CD del software, si está incluido, o descargue el software y los manuales, según sea necesario.

Puede instalar los programas de software del proyector que aparecen a continuación y ver los manuales para obtener instrucciones sobre cómo utilizarlos.

Software del proyector	Manual	Descripción
Epson Projector Management (Windows solamente)	*Guía de funcionamiento de Epson Projector Management*	Le permite supervisar y controlar el proyector a través de la red. Puede descargar el software más reciente y el manual de la página de Epson. Visite la página latin.epson.com/soporte y seleccione su proyector.
Epson iProjection (Windows/Mac)	*Guía de funcionamiento de Epson iProjection (Windows/Mac)*	Le permite proyectar las pantallas de las computadoras de los usuarios en una red. Puede descargar el software más reciente y el manual de la página de Epson. Visite la página latin.epson.com/soporte y seleccione su proyector.
Aplicación Epson iProjection	Las instrucciones están incluidas con la aplicación. (Las instrucciones están disponibles solamente en inglés).	Le permite proyectar desde un dispositivo iOS, un dispositivo Android o un Chromebook si su proyector está conectado a una red que incluye un punto de acceso inalámbrico. Visite la página latin.epson.com/iprojection para obtener más información. (El software solamente está disponible en inglés).
—	*Open Source Software License*	Puede descargar este documento de la página web de Epson. Visite la página latin.epson.com/soporte y seleccione su proyector. (El documento solamente está disponible en inglés).

Tema principal: Funciones del proyector

Equipo opcional y piezas de repuesto

Puede comprar accesorios opcionales y piezas de repuesto de un distribuidor de productos Epson autorizado. Para encontrar el distribuidor más cercano, visite la página latin.epson.com. O bien, puede comunicarse con la oficina de ventas más cercana, tal como se describe en la sección "Dónde obtener ayuda".

Nota: La disponibilidad de los accesorios varía según el país.

Epson ofrece los siguientes accesorios opcionales y piezas de repuesto para el proyector:

Accesorio opcional o pieza de repuesto	Número de pieza
Lámpara de repuesto Epson genuina (ELPLP97)	V13H010L97
Filtro de aire de repuesto (ELPAF32) para los proyectores PowerLite E20/X49/W49/118/119W	V13H134A32
Filtro de aire de repuesto (ELPAF54) para los proyectores PowerLite 982W/992F/1288	V13H134A54
Módulo LAN inalámbrico (ELPAP11) (PowerLite X49/W49/118/119W/982W)	V12H005A02

Tema principal: Funciones del proyector

Información de garantía

El proyector incluye una garantía que le permite proyectar con confianza. Para obtener más información, consulte la garantía de su producto.

Tema principal: Funciones del proyector

Anotaciones utilizadas en la documentación

Siga estas directrices al leer la documentación:

- Las **Advertencias** se deben seguir cuidadosamente para evitar lesiones corporales.
- Las **Precauciones** se deben respetar para evitar daños al equipo.
- Las **Notas** contienen información importante sobre el proyector.
- Los **Consejos** contienen sugerencias adicionales para la proyección.

Tema principal: Introducción

Dónde obtener más información

¿Necesita ayuda rápida sobre el uso del proyector? Búsquela aquí:

- Sistema de ayuda integrado

  Pulse el botón **Home** del control remoto o del proyector, seleccione **Ayuda** y pulse el botón **Enter** para obtener soluciones rápidas a problemas comunes.
- latin.epson.com/soporte

Consulte las preguntas frecuentes y envíe sus preguntas por correo electrónico al departamento de soporte técnico de Epson, disponible las 24 horas al día.

- Si aún necesita ayuda después de consultar este manual y cualquier otra fuente de información indicada aquí, consulte la sección "Dónde obtener ayuda".

Tema principal: Introducción

Referencias relacionadas

Dónde obtener ayuda (América Latina)

Ubicación de las piezas del proyector

Revise las ilustraciones de las piezas del proyector para obtener más información acerca de ellas.

Nota: El proyector PowerLite 992F se muestra en la mayoría de las ilustraciones de este manual, a menos que se indique lo contrario.

Piezas del proyector: Frontal/Superior

Piezas del proyector: Posterior

Piezas del proyector: Base

Piezas del proyector: Panel de control

Piezas del proyector: Control remoto

Tema principal: Introducción

Piezas del proyector: Frontal/Superior

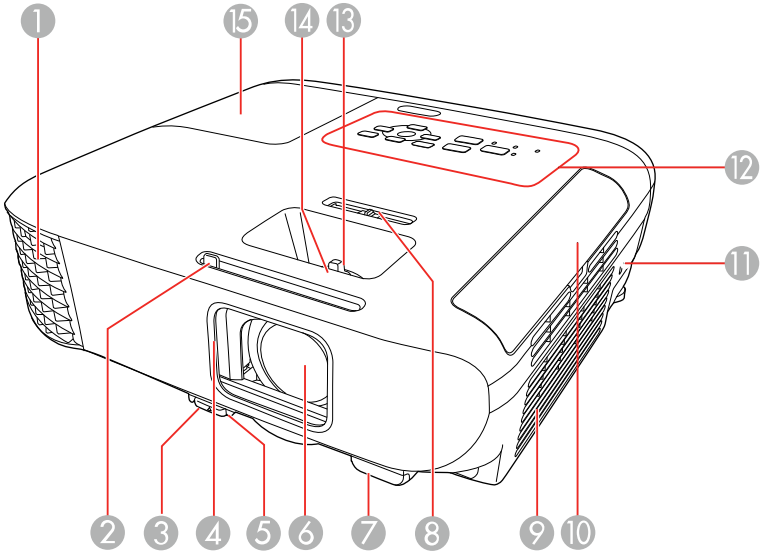

1 Salida de aire
2 Palanca de la tapa corrediza A/V Mute
3 Mecanismo de traba de la pata
4 Tapa de la lente
5 Pata ajustable delantera
6 Lente
7 Receptor del control remoto
8 Control deslizante de corrección trapezoidal horizontal
9 Filtro de aire/toma de aire
10 Tapa del filtro de aire
11 Ranura para el dispositivo de seguridad Kensington
12 Panel de control
13 Anillo de zoom

14 Anillo de enfoque

15 Tapa de la lámpara

Tema principal: Ubicación de las piezas del proyector

Piezas del proyector: Posterior

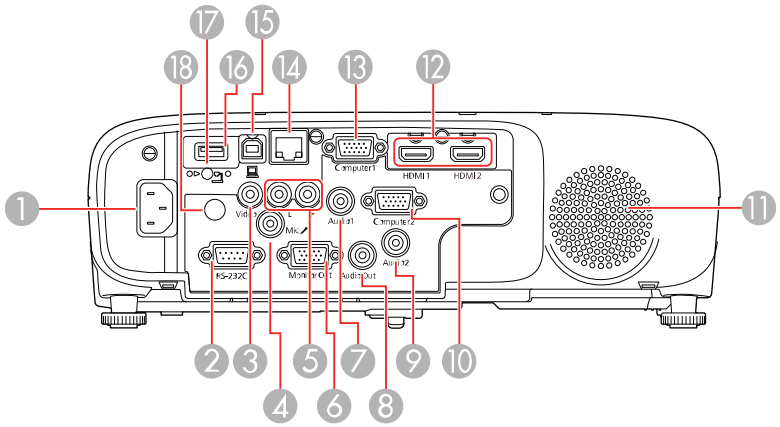

1 Entrada de CA

2 Puerto **RS-232C**

3 Puerto **Video**

4 Puerto **Mic**

5 Puertos de audio **L** y **R**

6 Puerto **Monitor Out**

7 Puerto **Audio1**

8 Puerto **Audio Out**

9 Puerto **Audio2**

10 Puerto **Computer2**

11 Altavoz

12 Puertos **HDMI1** y **HDMI2**

13 Puerto **Computer1**

14 Puerto **LAN** (red)

15 Puerto USB-B

16 Puerto USB-A

17 Tornillo de la tapa del módulo LAN inalámbrico

18 Receptor del control remoto

Nota: La disponibilidad de algunos puertos depende del modelo del proyector.

Tema principal: Ubicación de las piezas del proyector

Piezas del proyector: Base

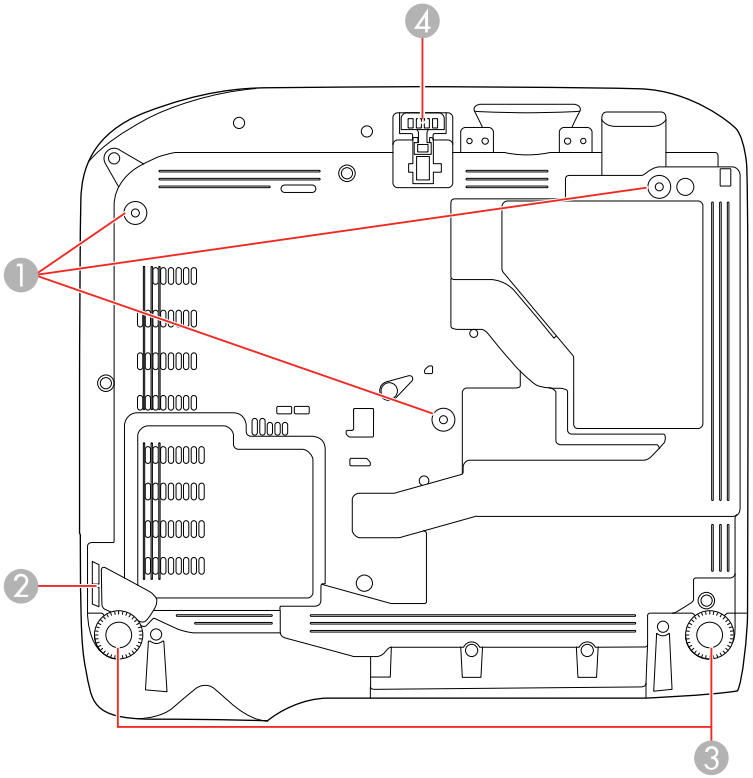

1 Orificios de montaje en techo (3)
2 Punto de conexión del cable de seguridad
3 Patas traseras
4 Pata ajustable delantera

Nota: Utilice los tornillos M4×9mm para instalar el proyector.

Tema principal: Ubicación de las piezas del proyector

Piezas del proyector: Panel de control

PowerLite E20

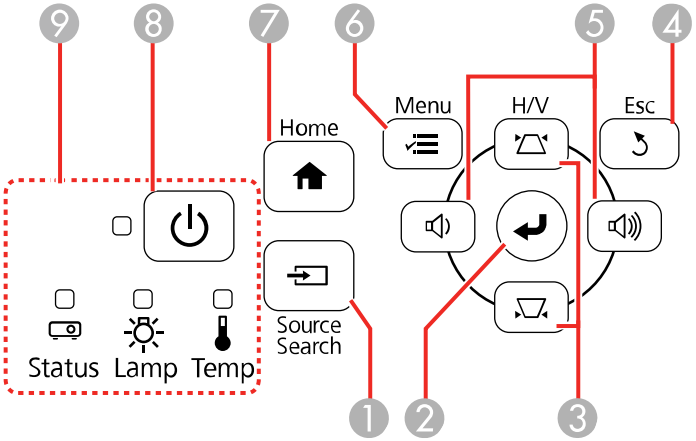

PowerLite X49/W49/118/119W/982W/992F/1288

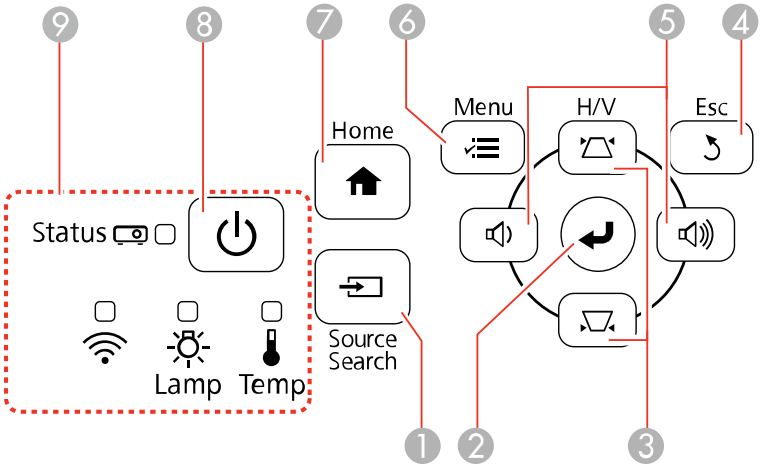

1 Botón **Source Search** (busca las fuentes de video conectadas)

2 Botón **Enter** (selecciona opciones)

3 Botones de corrección trapezoidal vertical (muestran la pantalla de ajuste y ajustan la forma de la pantalla) y botones de flecha

4 Botón **Esc** (cancela/sale de las funciones)

5 Botones de volumen (ajustan el volumen de los altavoces), botones de corrección trapezoidal horizontal y botones de flecha

6 Botón **Menu** (accede al sistema de menús del proyector)

7 Botón **Home** (muestra la pantalla de inicio del proyector)

8 Botón de encendido

9 Indicadores de estado

Tema principal: Ubicación de las piezas del proyector

Referencias relacionadas

Estado de los indicadores del proyector

Tareas relacionadas

Uso del sistema de ayuda del proyector

Piezas del proyector: Control remoto

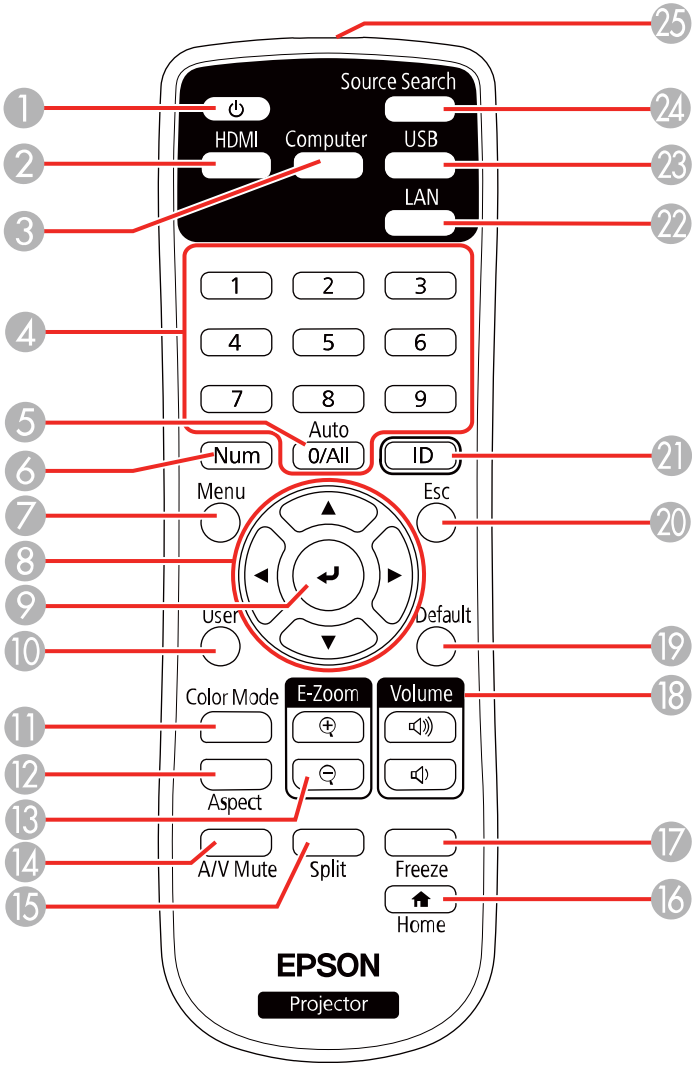

1 Botón de encendido

2 Botón **HDMI** (alterna entre las fuentes de HDMI conectadas)

3 Botón **Computer** (alterna entre las fuentes de computadora conectadas)

4 Botones numéricos (ingresan números cuando mantiene presionado el botón **Num**)

5 Botón **Auto** (automáticamente configura los ajustes de posición, tracking y sincronización cuando proyecta desde una computadora utilizando un cable USB)

6 Botón **Num** (cuando se mantiene presionado, cambia los botones numéricos a la función numérica)

7 Botón **Menu** (accede al sistema de menús del proyector)

8 Botones de flecha (para navegar por las opciones en pantalla)

9 Botón Enter (selecciona opciones)

10 Botón **User** (se puede personalizar para diferentes funciones)

11 Botón **Color Mode** (selecciona los modos de visualización)

12 Botón **Aspect** (selecciona la relación de aspecto de la imagen)

13 Botones **E-Zoom +/–** (acercan y alejan la imagen)

14 Botón **A/V Mute** (apaga la imagen y el sonido)

15 Botón **Split** (divide la pantalla entre dos fuentes de imagen)

16 Botón **Home** (accede a la pantalla de selección de fuentes, información de ayuda del proyector y otras funciones)

17 Botón **Freeze** (detiene la acción del video)

18 Botones **Volume** hacia arriba/hacia abajo (ajustan el volumen del altavoz)

19 Botón **Default** (restaura el ajuste seleccionado a su valor predeterminado)

20 Botón **Esc** (cancela/sale de las funciones y controla las funciones del mouse inalámbrico)

21 Botón **ID** (selecciona el proyector que desea controlar)

22 Botón **LAN** (alterna entre las fuentes de red conectadas)

23 Botón **USB** (alterna entre las fuentes USB conectadas)

24 Botón **Source Search** (busca las fuentes conectadas al proyector)

25 Emisor de señales del control remoto (emite señales del control remoto)

Tema principal: Ubicación de las piezas del proyector

Configuración del proyector

Siga las instrucciones de las siguientes secciones para configurar el proyector.

Colocación del proyector
Conexiones del proyector
Instalación de las pilas del control remoto
Apertura de la tapa de la lente

Colocación del proyector

Puede colocar el proyector en casi cualquier superficie plana para proyectar imágenes.

También puede instalar el proyector en un soporte para montaje en techo si desea usarlo en una ubicación fija.

Tenga en cuenta estas recomendaciones cuando seleccione una ubicación para el proyector:

- Coloque el proyector en una superficie resistente y nivelada o instálelo con un soporte de montaje compatible.
- Coloque el proyector de modo que quede paralelo a la pantalla.
- Deje suficiente espacio alrededor y por debajo del proyector para proporcionar una ventilación adecuada y no lo coloque sobre o cerca de elementos que puedan bloquear las ranuras de ventilación.
- Coloque el proyector dentro del alcance de una toma de corriente o de un cable de extensión con conexión a tierra.

Opciones de configuración e instalación del proyector
Distancia de proyección

Tema principal: Configuración del proyector

Opciones de configuración e instalación del proyector

Puede configurar o instalar el proyector en las siguientes posiciones:

Frontal

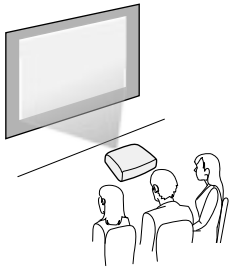

Posterior

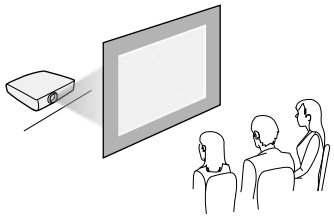

Frontal/Techo

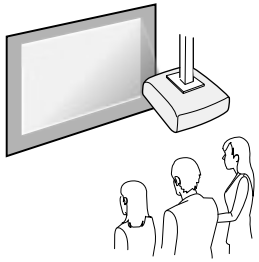

Posterior/Techo

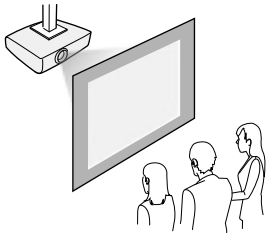

Donde sea que instale el proyector, asegúrese de colocarlo directamente enfrente del centro de la pantalla, de modo que quede perpendicular a ella, si es posible.

Si proyecta desde el techo o por detrás de la pantalla, asegúrese de seleccionar la opción correcta para el ajuste **Proyección** en el sistema de menús del proyector.

Tema principal: Colocación del proyector

Referencias relacionadas

Ajustes de configuración del proyector: menú Extendida

Distancia de proyección

La distancia a la cual coloca el proyector de la pantalla determina el tamaño aproximado de la imagen. El tamaño de la imagen aumenta entre más lejos esté el proyector de la pantalla, pero puede variar dependiendo del factor de zoom, la relación de aspecto y otros ajustes.

Use las tablas que se presentan a continuación para determinar aproximadamente qué tan lejos colocar el proyector de la pantalla en base al tamaño de la imagen proyectada. (Es posible que las cifras de

conversión se hayan redondeado hacia arriba o hacia abajo). También puede usar la Calculadora de distancia de proyección aquí.

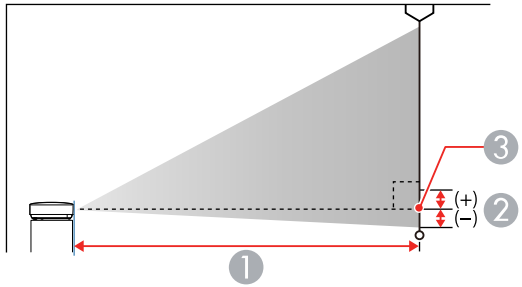

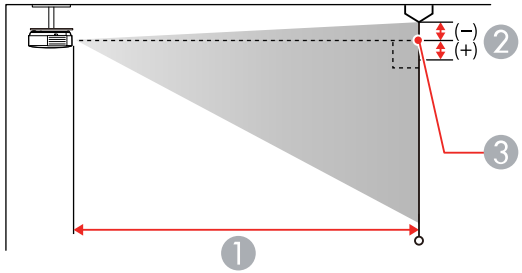

1 Distancia de proyección

2 Distancia del centro de la lente a la base de la imagen

3 Centro de la lente

PowerLite E20

Pantalla o imagen con relación de aspecto 4:3		
Tamaño de la imagen o de la pantalla	**Distancia de proyección (1)** **Ancho a Tele**	**Offset desde el centro de la lente (2)** **Ancho a Tele**
30 pulg.	34 a 46 pulg. (87 a 118 cm)	–2 pulg. (–5 cm)

Pantalla o imagen con relación de aspecto 4:3		
Tamaño de la imagen o de la pantalla	**Distancia de proyección (1)** **Ancho a Tele**	**Offset desde el centro de la lente (2)** **Ancho a Tele**
50 pulg.	57 a 78 pulg. (146 a 198 cm)	–3,2 pulg. (–8 cm)
60 pulg.	69 a 94 pulg. (176 a 238 cm)	–3,9 pulg. (–10 cm)
70 pulg.	81 a 109 pulg. (205 a 278 cm)	–4,7 pulg. (–12 cm)
80 pulg.	93 a 125 pulg. (235 a 318 cm)	–5,5 pulg. (–14 cm)
100 pulg.	116 a 157 pulg. (294 a 398 cm)	–6,7 pulg. (–17 cm)
150 pulg.	174 a 235 pulg. (442 a 598 cm)	–9,8 pulg. (–25 cm)
200 pulg.	232 a 314 pulg. (590 a 797 cm)	–13,4 pulg. (–34 cm)
300 pulg.	349 pulg. (886 cm)	–20,1 pulg. (–51 cm)
350 pulg.	407 pulg. (1034 cm)	–23 pulg. (–59 cm)

PowerLite X49/118

Pantalla o imagen con relación de aspecto 16:10		
Tamaño de la imagen o de la pantalla	**Distancia de proyección (1)** **Ancho a Tele**	**Offset desde el centro de la lente (2)** **Ancho a Tele**
30 pulg.	89 a 108 cm (89 a 107 cm)	–2 pulg. (–5 cm)
40 pulg.	47 a 56 pulg. (119 a 143 cm)	–2,8 pulg. (–7 cm)
50 pulg.	59 a 71 pulg. (150 a 180 cm)	–3,2 pulg. (–8 cm)
60 pulg.	71 a 85 pulg. (180 a 217 cm)	–3,9 pulg. (–10 cm)
80 pulg.	95 a 114 pulg. (241 a 290 cm)	–5,5 pulg. (–14 cm)
100 pulg.	119 a 143 pulg. (302 a 363 cm)	–6,7 pulg. (–17 cm)
150 pulg.	179 a 215 pulg. (454 a 546 cm)	–9,8 pulg. (–25 cm)
200 pulg.	239 a 287 pulg. (607 a 729 cm)	–13,4 pulg. (–34 cm)
250 pulg.	299 a 359 pulg. (759 a 912 cm)	–16,5 pulg. (–42 cm)
300 pulg.	359 a 431 pulg. (912 a 1095 cm)	–20,1 pulg. (–51 cm)

PowerLite W49/119W

Pantalla o imagen con relación de aspecto 16:10		
Tamaño de la imagen o de la pantalla	**Distancia de proyección (1)** **Ancho a Tele**	**Offset desde el centro de la lente (2)** **Ancho a Tele**
33 pulg.	36 a 43 pulg. (91 a 110 cm)	–1,6 pulg. (–4 cm)
35 pulg.	38 a 46 pulg. (97 a 117 cm)	–1,6 pulg. (–4 cm)
40 pulg.	44 a 53 pulg. (111 a 134 cm)	–2 pulg. (–5 cm)
50 pulg.	55 a 66 pulg. (139 a 168 cm)	–2,4 pulg. (–6 cm)
60 pulg.	66 a 80 pulg. (168 a 202 cm)	–2,8 pulg. (–7 cm)
80 pulg.	89 a 106 pulg. (225 a 270 cm)	–3,9 pulg. (–10 cm)
100 pulg.	111 a 133 pulg. (281 a 338 cm)	–4,7 pulg. (–12 cm)
150 pulg.	167 a 200 pulg. (424 a 509 cm)	–7,1 pulg. (–18 cm)
200 pulg.	567 a 681 cm (566 a 680 cm)	–9,4 pulg. (–24 cm)
320 pulg.	357 a 429 pulg. (907 a 1089 cm)	–15,4 pulg. (–39 cm)

PowerLite 982W

Pantalla o imagen con relación de aspecto 16:10		
Tamaño de la imagen o de la pantalla	**Distancia de proyección (1)** **Ancho a Tele**	**Offset desde el centro de la lente (2)** **Ancho a Tele**
29 pulg.	33 a 55 pulg. (85 a 140 cm)	–0,4 pulg. (–1 cm)
35 pulg.	41 a 67 pulg. (97 a 117 cm)	–0,4 pulg. (–1 cm)
40 pulg.	46 a 76 pulg. (118 a 193 cm)	–0,4 pulg. (–1 cm)
50 pulg.	59 a 96 pulg. (149 a 243 cm)	–0,8 pulg. (–2 cm)
60 pulg.	70 a 115 pulg. (179 a 292 cm)	–0,8 pulg. (–2 cm)
80 pulg.	94 a 154 pulg. (239 a 390 cm)	–1,2 pulg. (–3 cm)
100 pulg.	118 a 192 pulg. (300 a 438 cm)	–1,2 pulg. (–3 cm)
150 pulg.	178 a 289 pulg. (451 a 733 cm)	–2 pulg. (–5 cm)
200 pulg.	237 a 385 pulg. (603 a 979 cm)	–2,8 pulg. (–7 cm)
280 pulg.	333 a 540 pulg. (845 a 1371 cm)	–3,5 pulg. (–9 cm)

PowerLite 992F/1288

Pantalla o imagen con relación de aspecto 16:9		
Tamaño de la imagen o de la pantalla	**Distancia de proyección (1)** **Ancho a Tele**	**Offset desde el centro de la lente (2)** **Ancho a Tele**
30 pulg.	34 a 56 pulg. (87 a 142 cm)	0 pulg. (0 cm)
40 pulg.	46 a 75 pulg. (116 a 190 cm)	0 pulg. (0 cm)
50 pulg.	57 a 94 pulg. (146 a 238 cm)	0 pulg. (0 cm)
60 pulg.	69 a 113 pulg. (176 a 286 cm)	0 pulg. (0 cm)
80 pulg.	93 a 150 pulg. (235 a 382 cm)	0 pulg. (0 cm)
100 pulg.	116 a 188 pulg. (295 a 478 cm)	0 pulg. (0 cm)
150 pulg.	174 a 283 pulg. (443 a 719 cm)	0 pulg. (0 cm)
200 pulg.	233 a 378 pulg. (591 a 959 cm)	0,4 pulg. (1 cm)
250 pulg.	291 a 472 pulg. (740 a 1200 cm)	0,4 pulg. (1 cm)
300 pulg.	350 a 567 pulg. (888 a 1441 cm)	0,4 pulg. (1 cm)

Tema principal: Colocación del proyector

Conexiones del proyector

Consulte las siguientes secciones para conectar el proyector a una variedad de fuentes de proyección.

Precaución: Si usa el proyector en altitudes superiores a los 4921 pies (1500 m), active el ajuste **Modo alta altitud** para asegurar que la temperatura interna del proyector se regule correctamente.

Conexión de fuentes de computadora
Conexión de fuentes de video
Conexión de dispositivos de salida externos
Conexión de dispositivos USB externos
Conexión de una cámara de documentos

Tema principal: Configuración del proyector

Referencias relacionadas

Ajustes de configuración del proyector: menú Extendida
Componentes adicionales

Conexión de fuentes de computadora

Siga las instrucciones de las siguientes secciones para conectar una computadora al proyector.

Conexión de una computadora para video y audio a través de USB
Conexión de una computadora para video VGA y audio
Conexión de una computadora para video y audio HDMI

Tema principal: Conexiones del proyector

Conexión de una computadora para video y audio a través de USB

Si su computadora cumple con los requisitos de sistema, puede enviar señales de video y de audio al proyector a través del puerto USB de la computadora (preferiblemente USB 2.0). Conecte el proyector a su computadora con un cable USB.

Nota: Se recomienda una conexión HDMI para proyectar contenido que requiere un ancho de banda alto.

1. Encienda la computadora.

2. Conecte un extremo del cable al puerto **USB-B** del proyector.

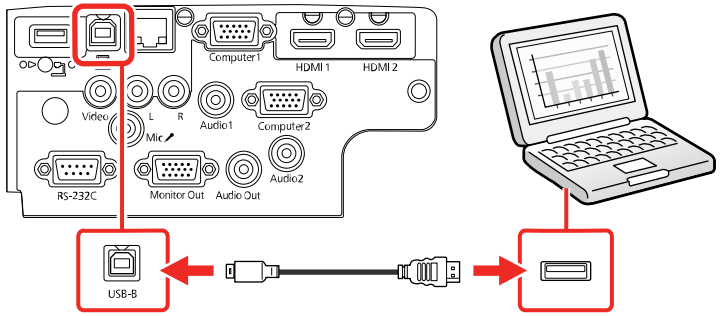

3. Conecte el otro extremo del cable a cualquier puerto USB disponible de la computadora.
4. Realice una de las siguientes acciones:
   - **Windows 10/Windows 8.x**: haga clic en **EPSON_PJ_UD** cuando aparezca en el escritorio de su computadora, luego seleccione **Ejecutar EMP_UDSE.EXE** en el cuadro de diálogo que aparece para instalar el software Epson USB Display.
   - **Windows 7/Windows Vista**: seleccione **Ejecutar EMP_UDSE.EXE** en el cuadro de diálogo que aparece en pantalla para instalar el software Epson USB Display.
   - **Mac**: la carpeta de configuración de USB Display aparece en la pantalla de su computadora. Seleccione el instalador **USB Display Installer** y siga las instrucciones que aparecen en pantalla para instalar el software Epson USB Display.

   Siga las instrucciones que aparecen en pantalla. Solo necesita instalar este software la primera vez que conecta el proyector a la computadora.

El proyector muestra la imagen del escritorio de su computadora y reproduce sonido, si la presentación contiene audio.

Tema principal: Conexión de fuentes de computadora

Conexión de una computadora para video VGA y audio

Puede conectar el proyector a su computadora con un cable VGA para computadora.

Nota: Para conectar un Mac que tenga solo un puerto Mini DisplayPort, Thunderbolt o mini-DVI para salida de video, es necesario obtener un adaptador que le permita conectarlo al puerto de video VGA del proyector. Póngase en contacto con Apple para obtener información sobre las opciones de adaptadores compatibles.

1. Si es necesario, desconecte el cable de monitor de la computadora.
2. Conecte el cable VGA para computadora al puerto de monitor de la computadora.
3. Conecte el otro extremo a un puerto **Computer** del proyector.

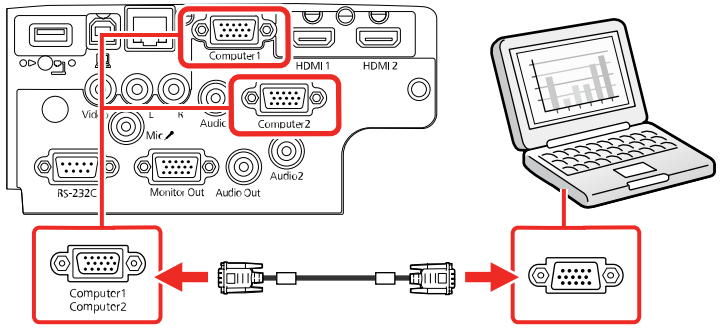

4. Apriete los tornillos del conector VGA.
5. Conecte un cable de audio al enchufe para auriculares o de salida de audio de su computadora portátil o al puerto de salida de audio o de altavoces de su computadora de escritorio.
6. Conecte el otro extremo al puerto **Audio** que corresponde al puerto **Computer** que está usando.

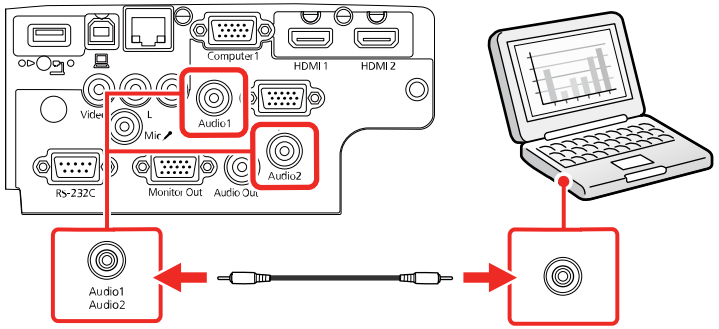

Tema principal: Conexión de fuentes de computadora

Conexión de una computadora para video y audio HDMI

Si su computadora tiene un puerto HDMI, puede conectarla al proyector con un cable HDMI (no incluido).

Nota: Para conectar un Mac que tenga solo un puerto Mini DisplayPort, Thunderbolt o mini-DVI para salida de video, es necesario obtener un adaptador que le permita conectarlo al puerto **HDMI** del proyector. Póngase en contacto con Apple para obtener información sobre las opciones de adaptadores compatibles. Es posible que las computadoras Mac más antiguas (2009 y anteriores) no puedan reproducir audio a través del puerto **HDMI**.

1. Conecte un extremo del cable HDMI al puerto de salida HDMI de la computadora.
2. Conecte el otro extremo a uno de los puertos **HDMI** del proyector.

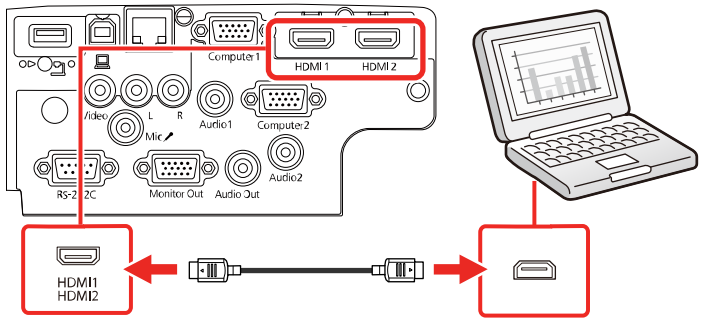

Nota: El proyector convierte la señal de audio digital emitida por la computadora en una señal analógica mono para el altavoz interno o en una señal analógica estéreo si va a conectar altavoces externos. (Asegure que el dispositivo de reproducción de audio HDMI esté configurado en **EPSON PJ** en los ajustes de audio de su computadora).

Nota: Si no puede oír el audio por medio de la conexión HDMI, conecte un extremo de un cable de audio con mini conexión estéreo de 3,5 mm (no incluido) al puerto **Audio** y el otro extremo al puerto de salida de audio de la computadora. Luego, seleccione el puerto de audio que utilizó como el ajuste **Salida de audio HDMI** en el menú Extendida.

Tema principal: Conexión de fuentes de computadora

Conexión de fuentes de video

Siga las instrucciones de las siguientes secciones para conectar dispositivos de video al proyector.

Conexión de una fuente de video HDMI
Conexión de una fuente de video componente
Conexión de una fuente de video compuesto

Conexión de una fuente de video para sonido

Tema principal: Conexiones del proyector

Conexión de una fuente de video HDMI

Si la fuente de video tiene un puerto HDMI, puede conectarla al proyector con un cable HDMI (no incluido). La conexión HDMI proporciona la mejor calidad de imagen.

Nota: Su proyector puede incluir un cable HDMI.

1. Conecte un extremo del cable HDMI al puerto de salida HDMI de la fuente de video.
2. Conecte el otro extremo a uno de los puertos **HDMI** del proyector.

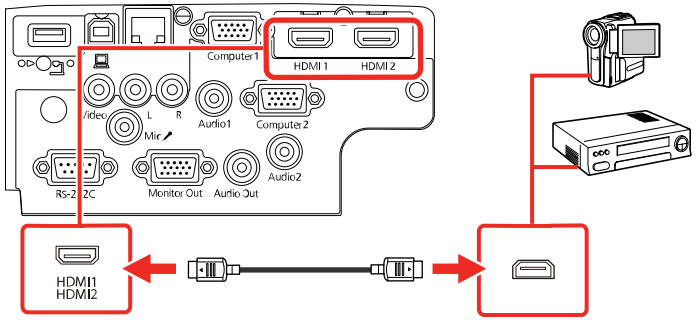

Nota: El proyector convierte la señal de audio digital emitida por la fuente de video en una señal analógica mono para el altavoz interno o en una señal analógica estéreo si va a conectar altavoces externos.

Nota: Si no puede oír el audio por medio de la conexión HDMI, puede utilizar el puerto **Audio** para reproducir sonido. Conecte un extremo de un cable de audio con mini conexión estéreo de 3,5 mm (no incluido) al puerto **Audio** y el otro extremo al puerto de salida de audio de la computadora. Luego, seleccione **Audio** como el ajuste **Salida de audio HDMI** en el menú Extendida.

Tema principal: Conexión de fuentes de video

Conexión de una fuente de video componente

Si la fuente de video tiene puertos de video componente, puede conectarla al proyector con un cable de video componente a VGA (no incluido). Dependiendo de los puertos de componentes, es posible que sea necesario utilizar un cable adaptador junto con el cable de video componente.

1. Conecte los conectores de componentes a los puertos de salida de video componente del color correspondiente de la fuente, los cuales generalmente se denominan **Y**, **Pb**, **Pr** o **Y**, **Cb**, **Cr**. Si usa un adaptador, conecte estos conectores al cable de video componente.
2. Conecte el conector VGA a un puerto **Computer** del proyector.

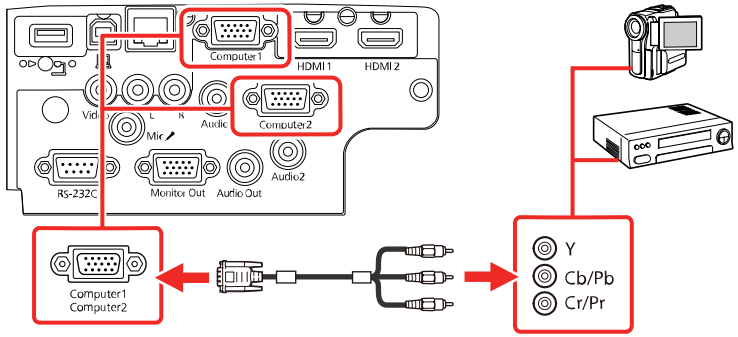

3. Apriete los tornillos del conector VGA.

Tema principal: Conexión de fuentes de video

Referencias relacionadas

Ajustes de la señal de entrada: menú Señal

Tareas relacionadas

Conexión de una fuente de video para sonido

Conexión de una fuente de video compuesto

Si la fuente de video tiene un puerto de video compuesto, puede conectarla al proyector con un cable de video de tipo RCA o A/V (no incluido).

1. Conecte el cable con el conector amarillo al puerto de salida de video amarillo de la fuente de video.

2. Conecte el otro extremo al puerto **Video** del proyector.

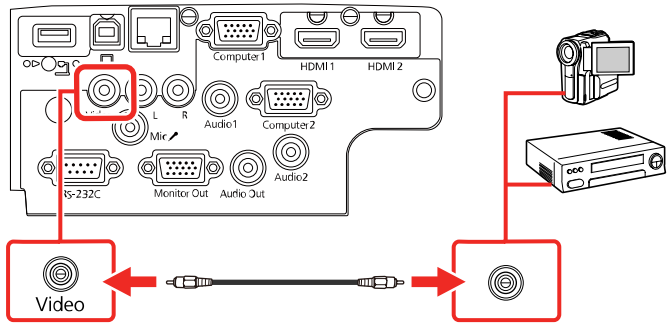

Tema principal: Conexión de fuentes de video

Tareas relacionadas

Conexión de una fuente de video para sonido

Conexión de una fuente de video para sonido

Puede reproducir sonido por medio del sistema de altavoces del proyector si la fuente de video tiene puertos de salida de audio. Conecte el proyector a la fuente de video con un cable de audio RCA.

Nota: Asegúrese de que el cable de audio lleve la etiqueta “No Resistance” (Sin resistencia).

Nota: Si conectó una fuente de video al proyector utilizando un cable HDMI, la señal de audio se transfiere con la señal de video; no necesita un cable adicional para el sonido.

1. Conecte un extremo del cable de audio a los puertos de salida de audio de la fuente de video.

2. Conecte el otro extremo del cable a los puertos **L** y **R** del proyector.

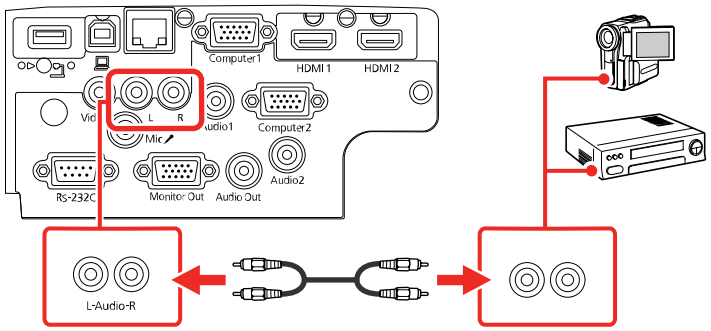

Tema principal: Conexión de fuentes de video

Conexión de dispositivos de salida externos

Consulte las siguientes secciones para conectar el proyector a dispositivos de salida externos.

Conexión de un monitor de computadora externo

Conexión de altavoces externos

Conexión de un micrófono

Tema principal: Conexiones del proyector

Conexión de un monitor de computadora externo

Si conectó una computadora al puerto **Computer** del proyector, también puede conectar un monitor externo al proyector. Esto le permite ver la presentación en el monitor externo, incluso cuando la imagen proyectada no esté visible.

Si desea transmitir imágenes a un monitor externo cuando el proyector está apagado, necesita seleccionar **Siempre** como el ajuste **Salida de A/V** en el menú Extendida del proyector.

Nota: Es posible que los monitores que utilizan una frecuencia de actualización inferior a 60 Hz no muestren las imágenes correctamente.

1. Asegúrese de que la computadora esté conectada al puerto **Computer** del proyector. Si hay dos puertos de computadora, utilice el puerto **Computer1**.

2. Conecte el cable del monitor externo al puerto **Monitor Out** del proyector.

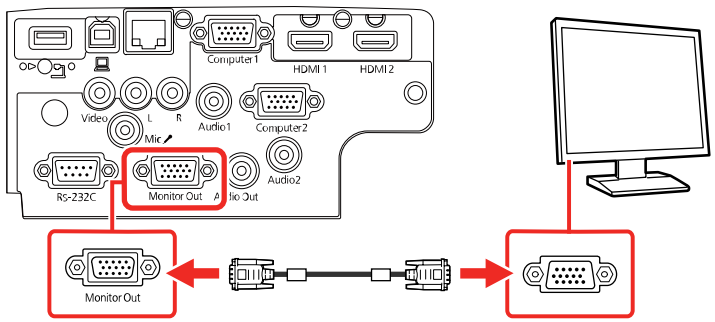

Tema principal: Conexión de dispositivos de salida externos

Referencias relacionadas

Ajustes de configuración del proyector: menú Extendida

Conexión de altavoces externos

Puede conectar el proyector a altavoces externos autoalimentados y controlar el volumen utilizando el control remoto del proyector.

También puede conectar el proyector a un amplificador con altavoces.

Si desea reproducir audio desde los altavoces externos cuando el proyector está apagado, necesita seleccionar **Siempre** como el ajuste **Salida de A/V** en el menú Extendida del proyector.

Nota: El sistema de altavoces incorporado del proyector se desactiva cuando conecta altavoces externos.

1. Asegúrese de que la computadora o la fuente de video esté conectada al proyector con cables de audio y video, según sea necesario.
2. Utilice el cable apropiado para conectar los altavoces externos, tal como un cable estéreo con mini enchufe a conexión de clavija u otro tipo de cable o adaptador.
3. Conecte un extremo del cable a los altavoces externos, según sea necesario.

4. Conecte el extremo del mini enchufe del cable estéreo al puerto **Audio Out** del proyector.

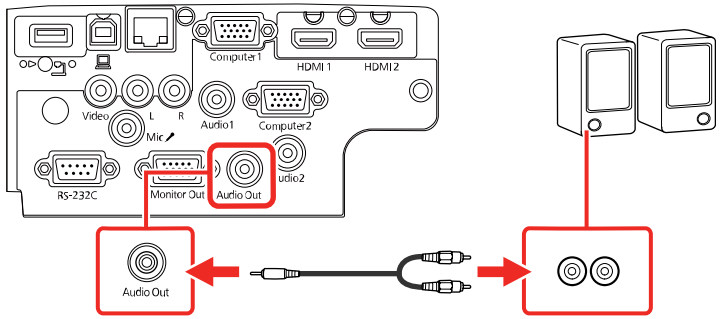

Tema principal: Conexión de dispositivos de salida externos

Referencias relacionadas

Ajustes de configuración del proyector: menú Extendida

Conexión de un micrófono

Puede conectar un micrófono al puerto **Mic** del proyector para proporcionar soporte de audio durante presentaciones (PowerLite 118/119W/982W/992F).

Nota: Si desea reproducir audio desde el micrófono cuando el proyector está apagado, seleccione **Siempre** como el ajuste **Salida de A/V** en el menú Extendida.

1. Conecte el cable del micrófono al puerto **Mic** del proyector.

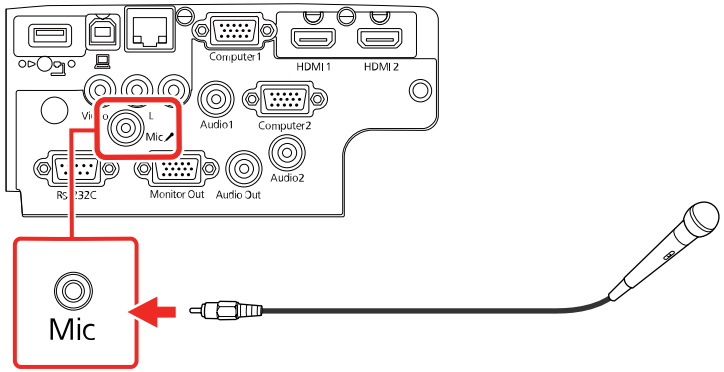

2. Encienda el micrófono, si es necesario.
3. Si escucha estática o el volumen está muy alto o muy bajo, configure el ajuste **Volumen entrada micr** en el menú Ajustes.

Tema principal: Conexión de dispositivos de salida externos

Conexión de dispositivos USB externos

Siga las instrucciones de estas secciones para conectar dispositivos USB externos al proyector.

Proyección desde un dispositivo USB
Conexión de un dispositivo USB o una cámara al proyector
Selección de la fuente USB conectada al proyector
Desconexión de un dispositivo USB o una cámara del proyector

Tema principal: Conexiones del proyector

Proyección desde un dispositivo USB

Puede proyectar imágenes y otro contenido sin usar una computadora o un dispositivo de video mediante la conexión de cualquiera de estos dispositivos al proyector:

- Unidad flash USB
- Cámara digital o teléfono inteligente
- Unidad de disco duro USB

Nota: Las cámaras digitales y los teléfonos inteligentes deben ser dispositivos de montaje USB, no dispositivos compatibles con TWAIN, y deben ser compatibles con la Clase de dispositivo de almacenamiento masivo USB.

Nota: Las unidades de disco duro USB deben cumplir estos requisitos:

- Ser compatibles con la Clase de dispositivo de almacenamiento masivo USB (no todos los dispositivos de almacenamiento masivo USB son compatibles)
- Estar en formato FAT16 o FAT32
- Ser alimentadas por sus propias fuentes de alimentación de CA (no se recomiendan las unidades de disco duro sin fuente de alimentación)
- No tener varias particiones

Puede proyectar presentaciones de los archivos de imagen guardados en un dispositivo USB conectado al proyector.

Tema principal: Conexión de dispositivos USB externos

Conexión de un dispositivo USB o una cámara al proyector

Puede conectar un dispositivo USB o una cámara al puerto **USB-A** del proyector y usarlo para proyectar imágenes y otro contenido.

1. Si el dispositivo USB viene con un adaptador de corriente, conecte el dispositivo a una toma de corriente.
2. Conecte el cable USB (o la unidad flash USB) al puerto **USB-A** del proyector.

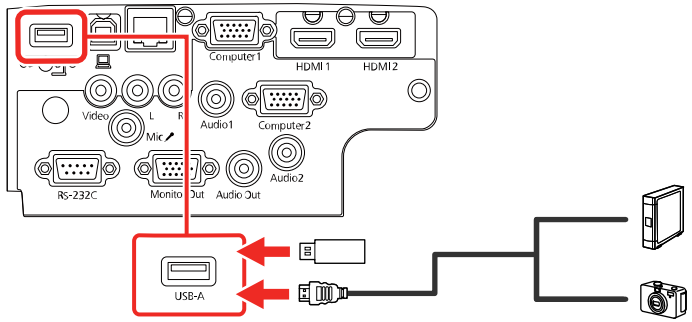

Nota: No conecte un concentrador USB o un cable USB con una longitud superior a 10 pies (3 m); de lo contrario, es posible que el dispositivo no funcione correctamente.

3. Conecte el otro extremo del cable (si aplica) al dispositivo.

Tema principal: Conexión de dispositivos USB externos

Selección de la fuente USB conectada al proyector

Puede cambiar la pantalla del proyector a la fuente conectada al puerto **USB-A**.

1. Asegúrese de que la fuente USB conectada esté encendida, si es necesario.
2. Pulse el botón **USB** del control remoto.

Tema principal: Conexión de dispositivos USB externos

Desconexión de un dispositivo USB o una cámara del proyector

Cuando termine de presentar con un dispositivo USB o una cámara conectado al proyector, realice los siguientes pasos antes de desconectar el dispositivo del proyector.

1. Si el dispositivo tiene un botón de encendido, apague y desconecte el dispositivo.

2. Desconecte el dispositivo USB o la cámara del proyector.

Tema principal: Conexión de dispositivos USB externos

Conexión de una cámara de documentos

Puede conectar una cámara de documentos al proyector para proyectar imágenes provenientes de la cámara.

Dependiendo del modelo de su cámara de documentos Epson, realice una de las siguientes acciones para conectar la cámara de documentos al proyector:

- Para la cámara de documentos Epson DC-07, localice el cable USB incluido con la cámara y conéctelo al puerto **USB-A** del proyector y al puerto USB tipo B de la cámara de documentos.
- Para la cámara de documentos Epson DC-13, conéctela al puerto **HDMI** o **Computer** del proyector y al puerto correspondiente de la cámara de documentos. Consulte el manual de la cámara de documentos para obtener detalles.
- Para la cámara de documentos Epson DC-21, conéctela al puerto **HDMI** o **Computer** del proyector y al puerto correspondiente de la cámara de documentos. Consulte el manual de la cámara de documentos para obtener detalles.

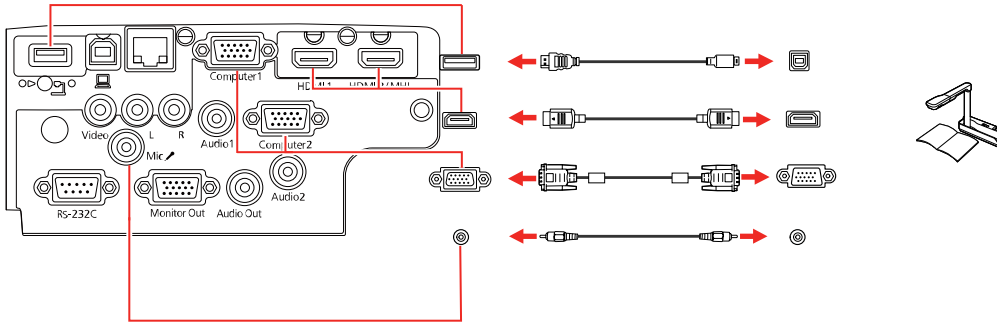

Nota: Para utilizar funciones adicionales compatibles con el software, conecte su cámara de documentos a su computadora en vez de al proyector. Consulte el manual de la cámara de documentos para obtener detalles.

Tema principal: Conexiones del proyector

Instalación de las pilas del control remoto

El control remoto usa las dos pilas AA que se proporcionan con el proyector.

Precaución: Utilice solo el tipo de pilas especificadas en este manual. No instale pilas de diferentes tipos y no mezcle pilas nuevas y viejas.

1. Retire la tapa del compartimiento de las pilas.

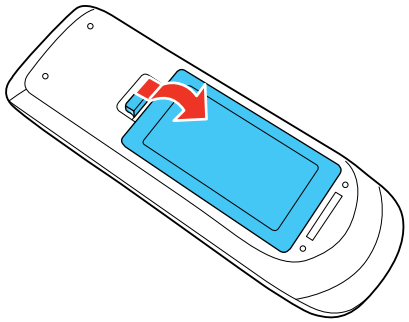

2. Coloque las pilas con los polos **+** y **–** tal como se muestra en la imagen.

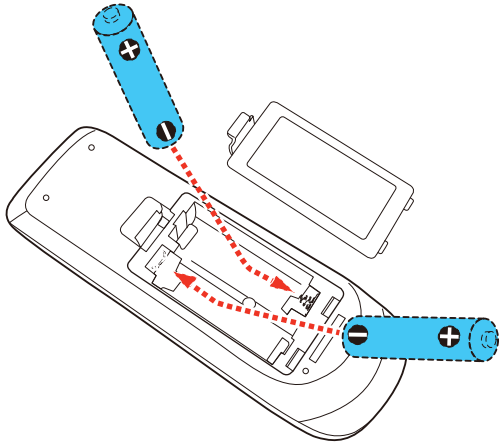

Advertencia: Asegure que las pilas estén instaladas correctamente. Si las pilas no están instaladas correctamente, pueden explotar o gotear, causando un incendio, lesiones o daños al producto.

3. Vuelva a colocar la tapa del compartimiento de las pilas y presiónela hasta que encaje en su lugar.

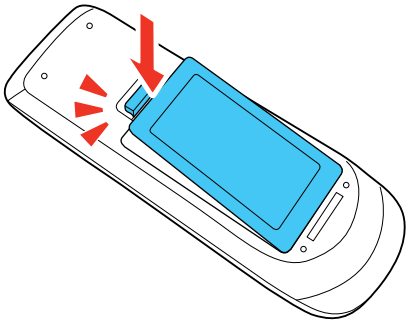

Advertencia: Deseche las pilas usadas de acuerdo con la normativa local. No exponga las pilas al calor o al fuego. Mantenga las pilas fuera del alcance de los niños; implican riesgos de asfixia y son muy peligrosas si se ingieren.

Tema principal: Configuración del proyector

Apertura de la tapa de la lente

Para abrir la tapa de la lente del proyector, deslice la palanca de la tapa corrediza **A/V Mute** hasta que escuche el clic indicando que está completamente abierta.

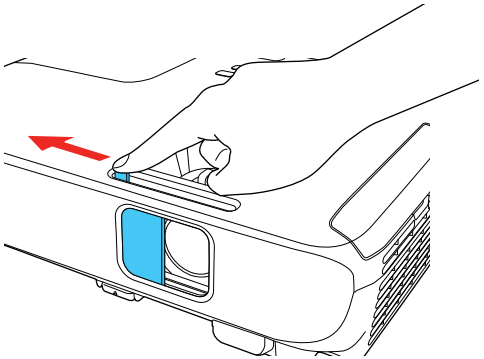

Tema principal: Configuración del proyector

Uso del proyector en una red

Siga las instrucciones de las siguientes secciones para configurar el proyector para uso en una red.

Proyección en una red alámbrica
Proyección en una red inalámbrica
Configuración de avisos por correo electrónico del proyector a través de la red
Configuración del control con SNMP
Proyección en una red inalámbrica a través de un dispositivo móvil o computadora con Windows (Screen Mirroring)
Control de un proyector en la red con un navegador web
Uso de Crestron Connected
Registro de un certificado digital en el proyector

Proyección en una red alámbrica

Puede proyectar a través de una red alámbrica (está función no es compatible con los proyectores PowerLite E20/1288). Para ello, conecte el proyector a la red con un cable Ethernet y luego configure el proyector y la computadora para proyección en una red.

Después de conectar y configurar el proyector, instale el software del proyector. Es posible que necesite instalarlo desde el CD del software, si está incluido, o descargue el software y los manuales, según sea necesario.

Nota: Si el proyector está conectado por medio de un cable LAN (Ethernet) a una red que incluye un punto de acceso inalámbrico, puede conectar el proyector de forma inalámbrica por medio del punto de acceso utilizando el software de red Epson.

Conexión a una red alámbrica
Selección de los ajustes de la red alámbrica

Tema principal: Uso del proyector en una red

Referencias relacionadas

Software y manuales adicionales del proyector

Conexión a una red alámbrica

Para conectar el proyector a una red de área local (LAN) alámbrica, use un cable de red 100Base-TX o 10Base-T. Para garantizar que la transmisión de datos ocurra correctamente, use un cable blindado de categoría 5 o superior.

1. Conecte un extremo del cable de red al concentrador, interruptor o router de la red.
2. Conecte el otro extremo del cable al puerto **LAN** del proyector.

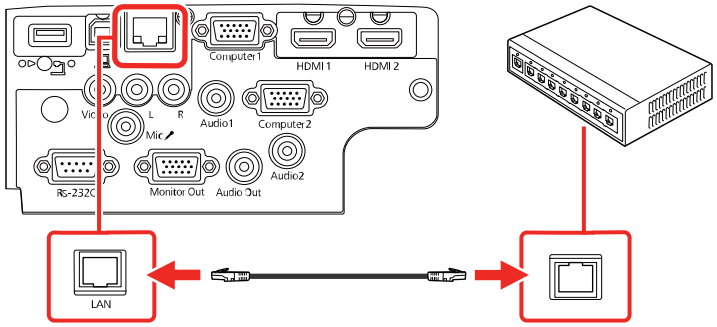

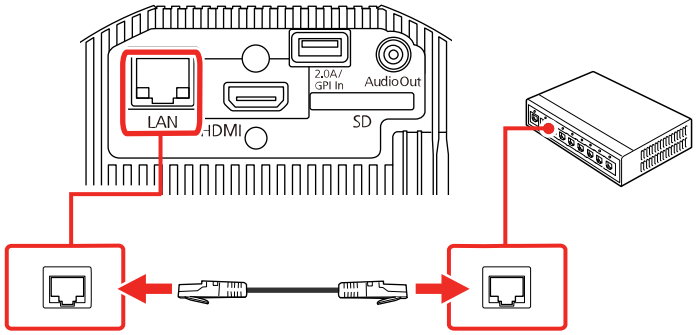

Tema principal: Proyección en una red alámbrica

Selección de los ajustes de la red alámbrica

Antes de proyectar desde computadoras en la red, debe seleccionar los ajustes de red para el proyector mediante el sistema de menús.

Nota: Asegúrese de haber conectado el proyector a la red alámbrica mediante el puerto **LAN**.

1. Encienda el proyector.
2. Pulse el botón **Menu**.
3. Seleccione el menú **Red** y pulse el botón **Enter**.

4. Seleccione **Configuración de la red** y pulse el botón **Enter**.
5. Seleccione el menú **Básica** y pulse el botón **Enter**.

6. Seleccione las siguientes opciones generales, según sea necesario:
   - **Nombre proyector** le permite ingresar un nombre de hasta 16 caracteres alfanuméricos para identificar al proyector en la red.
   - **Contraseña PJLink** le permite ingresar una contraseña de hasta 32 caracteres alfanuméricos para usar el protocolo PJLink para controlar el proyector.
   - **Contraseña Remote** le permite ingresar una contraseña de hasta 8 caracteres alfanuméricos para acceder a la pantalla Remote o Control básico en Epson Web Control. (El nombre de usuario predeterminado es **EPSONREMOTE** y la contraseña predeterminada es **guest**).
   - **Contraseña Acc. Web** le permite ingresar una contraseña de hasta 8 caracteres alfanuméricos para acceder al proyector por la red. (El nombre de usuario predeterminado es **EPSONWEB**; la contraseña predeterminada es **admin**).
   - **Contraseña moderador** le permite ingresar una contraseña de hasta 4 números para acceder al proyector como un moderador con el software Epson iProjection (Windows/Mac) o la aplicación Epson iProjection (sin contraseña predeterminada).
   - **Clave proyector** le permite activar una contraseña de seguridad para evitar el acceso al proyector de cualquier persona que no se encuentre presente en la habitación donde está el proyector. Para obtener acceso al proyector, debe ingresar una contraseña aleatoria que se muestra desde una computadora mediante el uso del software Epson iProjection (Windows/Mac).
   - **Mostrar pal. clave** le permite seleccionar si se muestra o no una palabra clave del proyector en la imagen proyectada cuando accede al proyector a través del software Epson iProjection (Windows/Mac).
   - **Mostrar info. de LAN** le permite seleccionar cómo el proyector muestra la información de la red. Puede seleccionar una opción para mostrar un código QR que le permite conectar sus dispositivos iOS o Android rápidamente usando la aplicación Epson iProjection.

   Nota: Utilice el teclado virtual para ingresar el nombre, las contraseñas y la palabra clave. Pulse los botones de flecha del control remoto para resaltar caracteres y pulse el botón **Enter** para seleccionarlos.

7. Seleccione el menú **LAN cables** y pulse el botón **Enter**.

8. Si es necesario, seleccione **Ajustes IP** y pulse el botón **Enter**.
9. Seleccione los Ajustes IP, según sea necesario:
   - Si su red asigna direcciones automáticamente, active el ajuste **DHCP**.
   - Si debe definir direcciones manualmente, desactive el ajuste **DHCP** e ingrese la **Dirección IP**, la **Máscara de subred** y la **Dir. pta enlace** (Dirección de puerta de enlace), según sea necesario.

   Nota: Para resaltar los números que desea usar del teclado virtual, pulse los botones de flecha del control remoto. Para seleccionar el número resaltado, pulse el botón **Enter**. O bien, pulse el botón **Num** del control remoto mientras que ingresa los números que desea.

10. Para que no se muestre la dirección IP en la pantalla cuando el proyector esté en modo de espera, desactive el ajuste **Mostrar dir. IP**.
11. Para conectar el proyector a la red utilizando el protocolo IPv6, seleccione **On** como la opción **Ajustes IPv6**. Luego, seleccione los ajustes **Configur. automática** y **Usar dirección temporal**, según sea necesario.
12. Cuando termine de seleccionar los ajustes, seleccione **Fin Instal.** y siga las instrucciones que aparecen en pantalla para guardar los ajustes y salir del sistema de menús.

Tema principal: Proyección en una red alámbrica

Proyección en una red inalámbrica

Puede proyectar a través de una red inalámbrica (esta función no es compatible con el proyector PowerLite E20). Para ello, debe configurar el proyector y la computadora para la proyección inalámbrica.

Nota: El módulo LAN inalámbrico 802.11b/g/n de Epson es un accesorio opcional para los proyectores PowerLite X49/W49/118/119W/982W. El módulo inalámbrico está integrado en los proyectores PowerLite 992F/1288.

Hay dos formas de conectar el proyector a su red de forma inalámbrica:

- Cree una llave USB Quick Wireless Connection (Windows solamente) utilizando el software Epson iProjection.
- Configure manualmente la conexión mediante los menús Red del proyector.

Después de conectar y configurar el proyector, instale el software del proyector. Es posible que necesite instalarlo desde el CD del software, si está incluido, o descargue el software y los manuales, según sea necesario.

Nota: Si el proyector está conectado por medio de un cable LAN a una red que incluye un punto de acceso inalámbrico, puede conectar el proyector de forma inalámbrica por medio del punto de acceso utilizando el software de red Epson.

Instalación del módulo LAN inalámbrico
Uso de un código QR para conectar un dispositivo móvil
Uso de Quick Wireless Connection (Windows)
Selección manual de los ajustes de la red inalámbrica
Selección de los ajustes de red inalámbrica en Windows
Selección de los ajustes de red inalámbrica en Mac
Configuración de la seguridad de la red inalámbrica

Tema principal: Uso del proyector en una red

Referencias relacionadas

Software y manuales adicionales del proyector
Equipo opcional y piezas de repuesto

Instalación del módulo LAN inalámbrico

Para usar el proyector en una red inalámbrica, instale el módulo LAN inalámbrico 802.11b/g/n Epson en el proyector (PowerLite X49/W49/118/119W/982W). No instale ningún otro tipo de módulo inalámbrico.

Nota: El módulo LAN inalámbrico no está incluido con el proyector y es un accesorio opcional.

Nota: No necesita el módulo LAN inalámbrico para el proyector PowerLite 992F/1288 porque la funcionalidad inalámbrica está integrada.

1. Retire el tornillo de la tapa del módulo LAN inalámbrico.

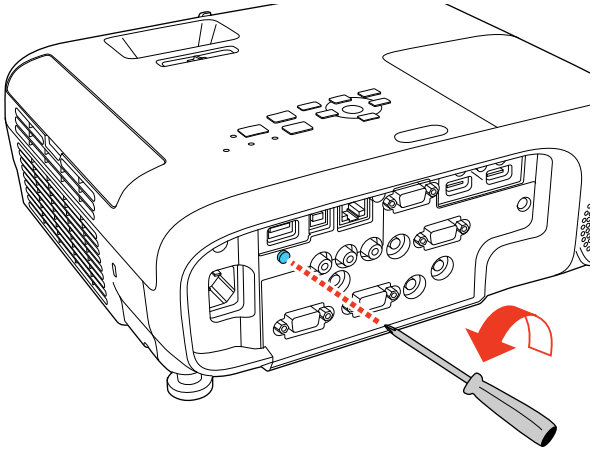

2. Introduzca el módulo LAN inalámbrico en el puerto **USB-A**.

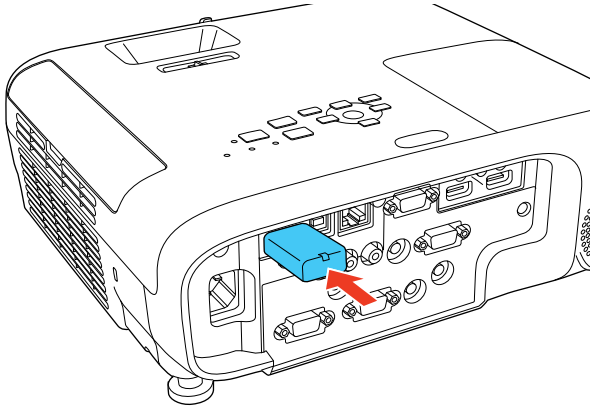

3. Coloque la tapa del módulo LAN inalámbrico y fíjela con el tornillo que retiró.

   Nota: Es posible que la tapa del módulo LAN inalámbrico esté incluida con el módulo LAN inalámbrico opcional en vez de con el proyector.

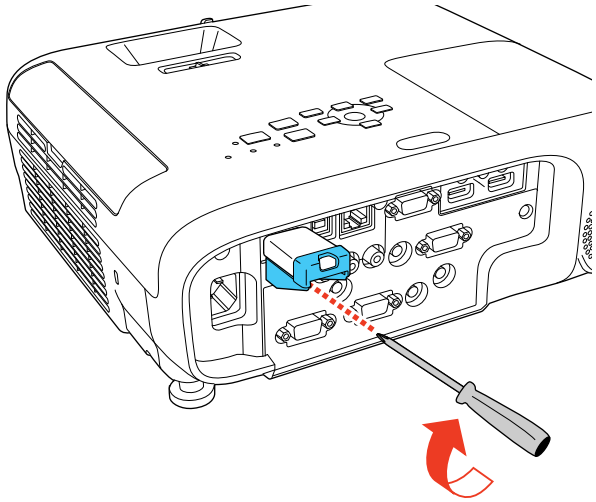

El indicador del módulo LAN inalámbrico se enciende cuando el módulo está instalado y en funcionamiento. El indicador parpadea cuando el módulo está comunicándose a través de la red.

Precaución: Nunca retire el módulo LAN inalámbrico mientras el indicador esté iluminado de color azul o parpadeando, o mientras proyecte de forma inalámbrica. Esto puede dañar el módulo o perder los datos.

Tema principal: Proyección en una red inalámbrica

Referencias relacionadas

Equipo opcional y piezas de repuesto

Uso de un código QR para conectar un dispositivo móvil

Después de que haya seleccionado los ajustes inalámbricos de su red para el proyector, puede mostrar un código QR en la pantalla y utilizarlo para conectar un dispositivo móvil con la aplicación Epson iProjection.

Nota: Asegúrese de tener instalada la última versión de Epson iProjection en su dispositivo. Visite la página latin.epson.com/iprojection para obtener más información.

1. Pulse el botón **Menu**.
2. Seleccione el menú **Red** y pulse el botón ↵ **Enter**.

3. Seleccione **Configuración de la red** y pulse el botón ↵ **Enter**.
4. Seleccione el menú **Básica** y pulse el botón ↵ **Enter**.

5. Configure el ajuste **Mostrar info. de LAN** en **Código QR y texto**.
6. Seleccione **Fin Instal.** y siga las instrucciones que aparecen en pantalla para guardar los ajustes y salir del sistema de menús.
7. Realice una de las siguientes acciones:
   - Pulse el botón **LAN** del control remoto.
   - Seleccione **Mostrar código QR** en el menú Red del proyector.

   Verá el código QR en la superficie de proyección.

   Nota: Si no ve el código QR después de pulsar el botón **LAN**, pulse el botón ↵ **Enter** para verlo.
8. Inicie la aplicación Epson iProjection en su dispositivo móvil.
9. Use la función del lector de código QR para leer el código QR y conectar su dispositivo al proyector. Visite la página latin.epson.com/iprojection para obtener instrucciones.

Tema principal: Proyección en una red inalámbrica

Uso de Quick Wireless Connection (Windows)

Puede crear una llave USB Quick Wireless Connection para conectar el proyector rápidamente a una computadora con Windows de forma inalámbrica. Luego, puede proyectar su presentación y retirar la llave cuando termine.

Nota: Su proyector no incluye una unidad flash USB.

1. Cree una llave USB Quick Wireless Connection con una unidad flash USB y el software Epson iProjection (Windows/Mac).

   Nota: Consulte la *Guía de funcionamiento de Epson iProjection (Windows/Mac)* en línea para obtener instrucciones.

2. Encienda el proyector.
3. Retire el módulo LAN inalámbrico del puerto **USB-A** (PowerLite X49/W49/118/119W/982W).
4. Conecte la llave USB al puerto **USB-A** del proyector.

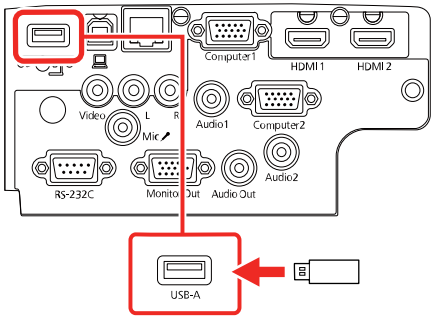

   Verá un mensaje proyectado indicando que la actualización de la información de la red ha concluido.

5. Retire la llave USB.
6. Vuelva a conectar el módulo LAN inalámbrico al proyector (PowerLite X49/W49/118/119W/982W).
7. Conecte la llave USB a un puerto USB de su computadora.

   Nota: Si está utilizando Windows Vista y aparece la ventana Reproducción automática, seleccione **Ejecutar MPPLaunch.exe**, luego seleccione **Permitir** en la siguiente pantalla.

8. Siga las instrucciones que aparecen en pantalla para instalar el software Epson iProjection (Windows/Mac).

   Nota: Si ve un mensaje de Windows Firewall, haga clic en **Sí** para desactivar el firewall. Necesita derechos de administrador para instalar el software. Si no empieza la instalación automáticamente, haga doble clic en **MPPLaunch.exe** en la llave USB.

   Luego de unos minutos, la imagen de la computadora se mostrará a través del proyector. Si no aparece, pulse el botón **LAN** o **Source Search** del control remoto o reinicie su computadora.
9. Ejecute su presentación según sea necesario.
10. Cuando termine de proyectar de forma inalámbrica, seleccione la opción **Quitar hardware de forma segura** en la barra de tareas de Windows, luego retire la llave USB de la computadora.

    Nota: Puede compartir la llave USB con otras computadoras sin desconectar su computadora. Es posible que necesite reiniciar la computadora para reactivar la conexión LAN inalámbrica.

Tema principal: Proyección en una red inalámbrica

Referencias relacionadas

Software y manuales adicionales del proyector

Selección manual de los ajustes de la red inalámbrica

Antes de proyectar desde la red inalámbrica, debe seleccionar los ajustes de red para el proyector mediante el sistema de menús.

1. Encienda el proyector.
2. Pulse el botón **Menu**.

3. Seleccione el menú **Red** y pulse el botón ↵ **Enter**.

4. Asegure que el ajuste **Alim. LAN inalámbr.** esté configurado en **On**.
5. Seleccione **Configuración de la red** y pulse el botón ↵ **Enter**.
6. Seleccione el menú **Básica** y pulse el botón ↵ **Enter**.

7. Seleccione las siguientes opciones generales, según sea necesario:
   - **Nombre proyector** le permite ingresar un nombre de hasta 16 caracteres alfanuméricos para identificar al proyector en la red.
   - **Contraseña PJLink** le permite ingresar una contraseña de hasta 32 caracteres alfanuméricos para usar el protocolo PJLink para controlar el proyector.
   - **Contraseña Remote** permite ingresar una contraseña de hasta 8 caracteres alfanuméricos para acceder a la pantalla Remote o Control básico en Epson Web Control. (El nombre de usuario predeterminado es **EPSONREMOTE** y la contraseña predeterminada es **guest**).
   - **Contraseña Acc. Web** permite ingresar una contraseña de hasta 8 caracteres alfanuméricos para acceder al proyector por la red. (El nombre de usuario predeterminado es **EPSONWEB**; la contraseña predeterminada es **admin**).
   - **Contraseña moderador** permite ingresar una contraseña de hasta 4 números para acceder al proyector como un moderador con el software Epson iProjection (Windows/Mac) o la aplicación Epson iProjection.
   - **Clave proyector** permite activar una contraseña de seguridad para evitar el acceso al proyector de cualquier persona que no se encuentre presente en la habitación donde está el proyector. El proyector muestra una palabra clave aleatoria que debe ingresar desde una computadora utilizando el software Epson iProjection (Windows/Mac) o un dispositivo iOS o Android utilizando la aplicación Epson iProjection.
   - **Mostrar pal. clave** le permite mostrar una palabra clave en la imagen proyectada cuando accede al proyector a través del software Epson iProjection (Windows/Mac) o un dispositivo iOS o Android utilizando la aplicación Epson iProjection.
   - **Mostrar info. de LAN** le permite seleccionar cómo el proyector muestra la información de la red. Puede seleccionar una opción para mostrar un código QR que le permite conectar sus dispositivos iOS o Android rápidamente con la aplicación Epson iProjection.

   Nota: Use el teclado virtual para ingresar el nombre, las contraseñas y la palabra clave. Pulse los botones de flecha del control remoto para resaltar caracteres y pulse el botón ↵ **Enter** para seleccionarlos.

8. Seleccione el menú **LAN inalám.** y pulse el botón ↵ **Enter**.

9. Seleccione los ajustes del menú **LAN inalám.** según sea necesario para su red.
10. Cuando termine de seleccionar los ajustes, seleccione **Fin Instal.** y siga las instrucciones que aparecen en pantalla para guardar los ajustes y salir del sistema de menús.

Después de establecer los ajustes inalámbricos para el proyector, debe seleccionar la red inalámbrica en su computadora o su dispositivo iOS o Android.

Ajustes del menú LAN inalámbrica

Tema principal: Proyección en una red inalámbrica

Ajustes del menú LAN inalámbrica

Ajuste	Opciones	Descripción
Modo de conexión	**Rápido** **Avanzado**	Selecciona el tipo de conexión inalámbrica. **Rápido**: le permite conectarse directamente a múltiples dispositivos y computadoras utilizando la red inalámbrica del proyector; requiere el módulo LAN inalámbrico opcional. **Avanzado**: le permite conectarse a múltiples teléfonos inteligentes, tabletas o computadoras a través de un punto de acceso de la red inalámbrica.
Buscar punto de acceso	**Ir a vista de búsqueda**	Busque puntos de acceso de redes inalámbricas disponibles en el modo de conexión **Avanzado**.
SSID	Puede ingresar hasta 32 caracteres alfanuméricos.	Establece el SSID (nombre de la red) del sistema de LAN inalámbrica al que está conectado el proyector.
Seguridad	**Abrir** **WPA3-PSK** **WPA2/WPA3-PSK** **WPA3-EAP** **WPA2/WPA3-EAP**	Selecciona el tipo de seguridad inalámbrica utilizado en la red inalámbrica (algunas opciones solo están disponibles cuando el ajuste **Modo de conexión** está configurado en **Avanzado**).
Contraseña	Puede contener de 8 a 63 caracteres alfanuméricos	Introduzca una paráfrasis para la red inalámbrica.

Ajuste	Opciones	Descripción
Ajustes de EAP	**Tipo de EAP** **Nombre de usuario** **Contraseña** **Certificado cliente** **Ver. cert. servidor** **Certificado CA** **Nomb. serv. Radius**	Configura el protocolo EAP para la seguridad WPA2-EAP y WPA/WPA2-EAP.
Canal	Varios canales disponibles	En el modo de conexión **Rápido**, selecciona la banda de frecuencia (canal) utilizada por la red LAN inalámbrica.
Ajustes IP	**DHCP** **Dirección IP** **Máscara de subred** **Dir. pta enlace**	Activa el protocolo DHCP si su red asigna direcciones automáticamente; seleccione **Off** para ingresar manualmente la **Dirección IP**, la **Máscara de subred** y la **Dir. pta enlace**.
Visualización SSID	**On** **Off**	Selecciona si se muestra o no el SSID en la pantalla de modo en espera de red y en la pantalla de inicio del proyector.
Mostrar dir. IP	**On** **Off**	Selecciona si se muestra o no la dirección IP en la pantalla de modo en espera de red y en la pantalla de inicio del proyector.
Ajustes IPv6	**IPv6** **Configur. automática** **Use dirección temporal**	Selecciona los ajustes IPv6 cuando conecta el proyector a la red usando el protocolo IPv6.

Tema principal: Selección manual de los ajustes de la red inalámbrica

Selección de los ajustes de red inalámbrica en Windows

Antes de conectar el proyector, seleccione la red inalámbrica correcta en su computadora.

1. Para acceder al software de su utilidad inalámbrica, haga doble clic en el icono de red en la barra de tareas de Windows.
2. Realice una de las siguientes acciones:
   - Si el proyector está configurado en una red existente (modo Avanzado), seleccione el nombre de la red (SSID).
   - Si el proyector está configurado para el modo Rápido, seleccione el SSID del proyector.
3. Haga clic en **Conectar**.

Tema principal: Proyección en una red inalámbrica

Selección de los ajustes de red inalámbrica en Mac

Antes de conectar el proyector, seleccione la red inalámbrica correcta en su Mac.

1. Haga clic en el icono de AirPort localizado en la barra de menús en la parte superior de la pantalla.
2. Asegúrese de que AirPort esté activado y luego realice una de las siguientes acciones:
   - Si el proyector está configurado en una red existente (modo Avanzado), seleccione el nombre de la red (SSID).
   - Si el proyector está configurado para el modo Rápido, seleccione el SSID del proyector.

Tema principal: Proyección en una red inalámbrica

Configuración de la seguridad de la red inalámbrica

Puede configurar la seguridad para el proyector en la red inalámbrica. Configure una de las siguientes opciones de seguridad para que coincida con los ajustes utilizados en la red:

- Seguridad WPA2-PSK (modo de conexión Rápido)
- Seguridad WPA3-PSK (modo de conexión Avanzado)
- Seguridad WPA2/WPA3-PSK (modo de conexión Avanzado)
- Seguridad WPA3-EAP (modo de conexión Avanzado)
- Seguridad WPA2/WPA3-EAP (modo de conexión Avanzado)

Hable con su administrador de red para obtener ayuda sobre cómo ingresar la información correcta.

1. Pulse el botón **Menu**.

2. Seleccione el menú **Red** y pulse el botón ↵ **Enter**.
3. Seleccione **Configuración de la red** y pulse el botón ↵ **Enter**.
4. Seleccione **LAN inalám.** y pulse el botón ↵ **Enter**.

5. Seleccione el ajuste **Seguridad** y pulse el botón ↵ **Enter**.
6. Seleccione los ajustes de seguridad para su red.

   Nota: Si selecciona un método de seguridad EAP, seleccione **Ajuste de EAP** en el menú **LAN inalám.** y cambie los ajustes, según sea necesario.

7. Cuando termine de seleccionar los ajustes, seleccione **Fin Instal.** y siga las instrucciones que aparecen en pantalla para guardar los ajustes y salir del sistema de menús.

Tema principal: Proyección en una red inalámbrica

Configuración de avisos por correo electrónico del proyector a través de la red

Puede configurar el proyector para que envíe un aviso por correo electrónico a través de la red si hay algún problema con el proyector.

1. Pulse el botón **Menu**.
2. Seleccione el menú **Red** y pulse el botón ↵ **Enter**.

3. Seleccione **Configuración de la red** y pulse el botón ↵ **Enter**.
4. Seleccione el menú **Notificación** y pulse el botón ↵ **Enter**.

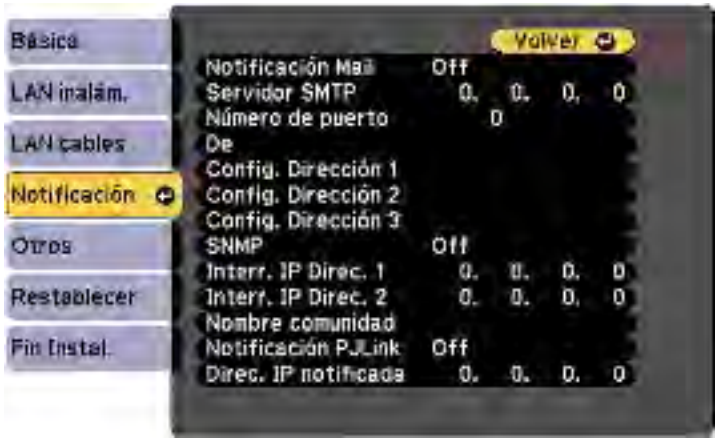

5. Active el ajuste **Notificación Mail**.
6. Ingrese la dirección IP para el ajuste **Servidor SMTP**.

   Nota: No utilice estas direcciones: 127.x.x.x o 224.0.0.0 a 255.255.255.255 (donde x es un número del 0 al 255).

7. Seleccione un número para el ajuste **Número de puerto** del servidor SMTP, del 1 al 65535 (el número predeterminado es 25).
8. Ingrese la dirección de correo electrónico del remitente como el ajuste **De**.
9. Elija un campo **Config. Dirección**, ingrese la dirección de correo electrónico y seleccione o anule la selección de los avisos que desea recibir. La dirección de correo electrónico puede incluir hasta 32 caracteres alfanuméricos. Puede ingresar hasta tres direcciones repitiendo estos pasos.
10. Cuando termine de seleccionar los ajustes, seleccione **Fin Instal.** y siga las instrucciones que aparecen en pantalla para guardar los ajustes y salir del sistema de menús.

Nota: Si el proyector se apaga a causa de algún problema grave, es posible que no reciba un mensaje de alerta por correo electrónico.

Mensajes de aviso por correo electrónico del proyector en red

Tema principal: Uso del proyector en una red

Mensajes de aviso por correo electrónico del proyector en red

Cuando ocurre un problema con un proyector en la red y optó por recibir avisos por correo electrónico, recibirá un correo con la siguiente información:

- La dirección de correo electrónico que ingresó para el ajuste **De**
- **Epson Projector** en la línea de asunto
- El nombre del proyector con el problema
- La dirección IP del proyector afectado
- Información detallada acerca del problema

Nota: Si el proyector se apaga a causa de algún problema grave, es posible que no reciba un mensaje de alerta por correo electrónico.

Tema principal: Configuración de avisos por correo electrónico del proyector a través de la red

Configuración del control con SNMP

Los administradores de red pueden instalar el software SNMP (Protocolo de administración de red simple) en las computadoras de la red, de modo que puedan monitorear los proyectores. Si la red usa este software, puede configurar el proyector para control con SNMP.

1. Pulse el botón **Menu**.
2. Seleccione el menú **Red** y pulse el botón ↵ **Enter**.
3. Seleccione **Configuración de la red** y pulse el botón ↵ **Enter**.

4. Seleccione el menú **Notificación** y pulse el botón ↵ **Enter**.

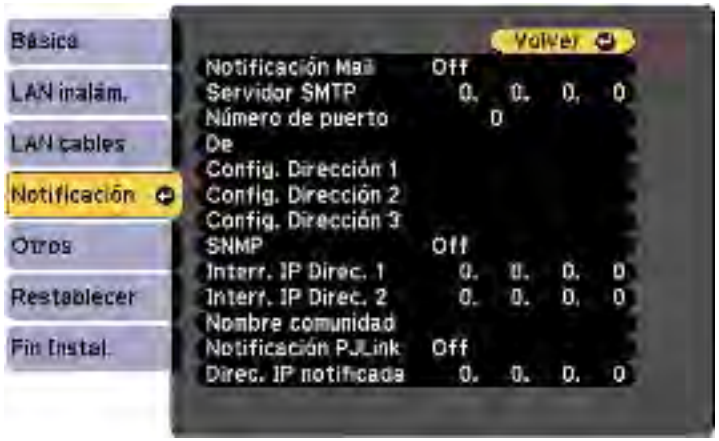

5. Active el ajuste **SNMP**.
6. Ingrese hasta dos direcciones IP para recibir notificaciones SNMP, utilizando los números del 0 al 255 para cada campo de dirección.

   Nota: Para ingresar la dirección IP con los botones numéricos del control remoto, pulse y mantenga presionado el botón **Num**. No utilice estas direcciones: 127.x.x.x o 224.0.0.0 a 255.255.255.255 (donde x es un número del 0 al 255).

7. Introduzca un nombre de comunidad. Puede ingresar hasta 32 caracteres alfanuméricos de un byte.
8. Si desea que este proyector reciba mensajes transmitidos a través de la red, seleccione el menú **Otros** y active el ajuste **Message Broadcasting**. Los administradores pueden transmitir mensajes a través de la red utilizando el software Epson Projector Management (Windows solamente).
9. Cuando termine de seleccionar los ajustes, seleccione **Fin Instal.** y siga las instrucciones que aparecen en pantalla para guardar los ajustes y salir del sistema de menús.

Tema principal: Uso del proyector en una red

Proyección en una red inalámbrica a través de un dispositivo móvil o computadora con Windows (Screen Mirroring)

Puede enviar imágenes a su proyector desde dispositivos móviles, tales como computadora portátiles, teléfonos inteligentes y tabletas, utilizando la tecnología Miracast o desde una computadora con

Windows (PowerLite 992F/1288). Si su dispositivo es compatible con Miracast, no es necesario instalar ningún otro software.

Restricciones de las funciones de Screen Mirroring
Configuración de los ajustes de la función Screen Mirroring
Conexión para Screen Mirroring con Miracast
Conexión para Screen Mirroring con una computadora con Windows 8.x/Windows 10

Tema principal: Uso del proyector en una red

Restricciones de las funciones de Screen Mirroring

Tenga en cuenta lo siguiente cuando use las funciones de Screen Mirroring (PowerLite 992F/1288):

- No puede proyectar una imagen entrelazada.
- No puede reproducir audio con más de 3 canales.
- No puede proyectar imágenes con una resolución superior a 1920 × 1080 y una frecuencia de imagen superior a 30 fps.
- No puede proyectar videos en 3D.
- No puede utilizar las funciones de Miracast extendida en Windows 8.1.
- Es posible que no pueda ver contenido protegido por derechos de autor a través de una conexión Miracast.
- No cambie los ajustes de Screen Mirroring del proyector durante una proyección de Screen Mirroring. De lo contrario, el proyector se podría desconectar y demorar la reconexión.
- No apague el suministro eléctrico al proyector durante una proyección de Screen Mirroring.

Tema principal: Proyección en una red inalámbrica a través de un dispositivo móvil o computadora con Windows (Screen Mirroring)

Configuración de los ajustes de la función Screen Mirroring

Puede seleccionar los ajustes de Screen Mirroring para su proyector y después proyectar imágenes desde su dispositivo móvil o computadora (PowerLite 992F/1288).

1. Pulse el botón **Menu**.

2. Seleccione el menú **Red** y pulse el botón ↵ **Enter**.

3. Configure el ajuste **Screen Mirroring** en **On**.
4. Seleccione **Ajustes Screen Mirroring** y pulse el botón ↵ **Enter**.
5. Seleccione las opciones de **Ajustes Screen Mirroring**, según sea necesario.

6. Cuando termine de seleccionar los ajustes, seleccione **Validar** y siga las instrucciones que aparecen en pantalla para guardar los ajustes y salir del sistema de menús.
7. Pulse el botón **Home** del panel de control o del control remoto.

   Verá el nombre de pantalla que creó en la pantalla de inicio del proyector.

Tema principal: Proyección en una red inalámbrica a través de un dispositivo móvil o computadora con Windows (Screen Mirroring)

Conexión para Screen Mirroring con Miracast

Si su dispositivo móvil es compatible con Miracast, puede conectarlo al proyector de forma inalámbrica y proyectar imágenes y sonido (PowerLite 992F/1288).

1. Seleccione los ajustes de Screen Mirroring de su proyector, según sea necesario.
2. Pulse el botón **LAN** del control remoto para cambiar a la fuente Screen Mirroring.

   Verá la pantalla de espera de Screen Mirroring.
3. Utilice la función Miracast para buscar el proyector en su dispositivo móvil.

   Nota: Consulte la documentación de su dispositivo móvil para obtener información sobre cómo acceder a la función Miracast.

   Verá una lista de los dispositivos disponibles.
4. Seleccione su proyector de la lista.
5. Si ve una pantalla indicándole que ingrese un código PIN en su dispositivo móvil, ingrese el código PIN que aparece en la pantalla de modo de espera de Screen Mirroring o en la parte inferior derecha de la imagen proyectada.

   El proyector muestra la imagen de su dispositivo móvil.

   Precaución: Puede tardarse un poco en establecerse la conexión. No desconecte el cable de alimentación del proyector mientras se esté conectando a su dispositivo. Esto puede hacer que su dispositivo se congele o no funcione correctamente.

   Nota: Dependiendo del dispositivo móvil, es posible que tenga que borrar un dispositivo para establecer la conexión. Siga las instrucciones que aparecen en la pantalla de su dispositivo.

Tema principal: Proyección en una red inalámbrica a través de un dispositivo móvil o computadora con Windows (Screen Mirroring)

Tareas relacionadas

Configuración de los ajustes de la función Screen Mirroring

Conexión para Screen Mirroring con una computadora con Windows 8.x/Windows 10

Puede configurar su computadora para proyectar imágenes y reproducir audio inalámbricamente a través de Screen Mirroring (PowerLite 992F/1288).

1. Seleccione los ajustes de Screen Mirroring de su proyector, según sea necesario.
2. Pulse el botón **LAN** del control remoto para cambiar a la fuente Screen Mirroring.

   Verá la pantalla de espera de Screen Mirroring.
3. Realice una de las siguientes acciones:
   - **Windows 10**: Abra **Centro de actividades** y seleccione **Conectar**.
   - **Windows 8.x**: Seleccione **Dispositivos** > **Proyecto** > **Agregar una pantalla inalámbrica**.
4. Seleccione el nombre de su proyector en la lista Nombre para mostrar.
5. Si ve una pantalla indicándole que ingrese un código PIN en su computadora, ingrese el código PIN que aparece en la pantalla de espera de Screen Mirroring o en la parte inferior derecha de la imagen proyectada.

   El proyector muestra la imagen de su computadora o dispositivo móvil.

   Nota: Puede tardarse un poco en establecerse la conexión. No desconecte el cable de alimentación del proyector mientras se esté conectando a su dispositivo. Esto puede hacer que su dispositivo se congele o no funcione correctamente.

Tema principal: Proyección en una red inalámbrica a través de un dispositivo móvil o computadora con Windows (Screen Mirroring)

Tareas relacionadas

Configuración de los ajustes de la función Screen Mirroring

Control de un proyector en la red con un navegador web

Una vez que haya conectado el proyector a su red, puede seleccionar los ajustes del proyector y controlar la proyección con un navegador web compatible. Esto le permite acceder al proyector de forma remota.

Nota: Las funciones de configuración y control de la red son compatibles con Microsoft Internet Explorer 11.0 o posterior, Microsoft Edge, Google Chrome y Safari en las redes que no utilizan un servidor proxy para la conexión. No puede seleccionar todos los ajustes de los menús del proyector o controlar todas las funciones del proyector con un navegador web.

Nota: Si configura el ajuste Modo en espera en **Comunic. activ.** en el menú ECO, puede utilizar un navegador web para seleccionar los ajustes y controlar la proyección, incluso si el proyector está en modo de espera.

1. Compruebe que el proyector esté encendido.
2. Inicie su navegador web en una computadora o un dispositivo conectado a la red.
3. Escriba la dirección IP del proyector en el campo de dirección del navegador y pulse la tecla **Enter** de la computadora.

   Nota: Es posible que tenga que iniciar sesión antes de que vea la pantalla Epson Web Control. Si aparece una ventana de inicio de sesión, ingrese su nombre de usuario y contraseña. (El nombre de usuario predeterminado es **EPSONWEB** y la contraseña predeterminada es **admin**).

   Verá la pantalla Epson Web Control.

4. Para seleccionar ajustes de los menús del proyector, seleccione **Avanzado** para mostrar una lista de opciones.

   Nota: Es posible que tenga que iniciar sesión para acceder a algunas de las opciones en la pantalla Epson Web Control. Si aparece una ventana de inicio de sesión, ingrese su nombre de usuario y contraseña. (El nombre de usuario predeterminado es **EPSONWEB** y la contraseña predeterminada es **admin**).

5. Para controlar la proyección de forma remota, seleccione la opción **Control básico** de la pantalla Epson Web Control.

   Nota: Si aparece una ventana de inicio de sesión, ingrese su nombre de usuario y contraseña. (El nombre de usuario predeterminado es **EPSONREMOTE** y la contraseña predeterminada es **guest**).

   Verá una pantalla como esta:

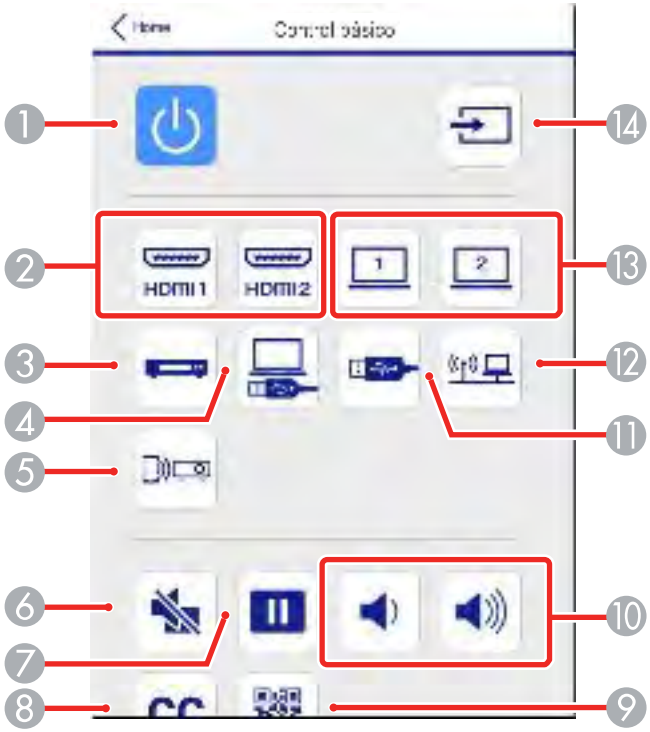

1 Control del botón de encendido
2 Selecciona la fuente de un puerto **HDMI**
3 Selecciona la fuente de un puerto **Video**
4 Selecciona la fuente USB Display
5 Selecciona la fuente de Screen Mirroring (PowerLite 992F/1288)
6 Control del botón **A/V Mute**
7 Control del botón **Freeze**
8 Control de subtítulos
9 Muestra un código QR
10 Controles de los botones **Volume**
11 Selecciona la fuente del dispositivo USB
12 Selecciona la fuente de red
13 Selecciona una fuente del puerto **Computer**
14 Busca las fuentes conectadas

6. Seleccione el icono que corresponde a la función del proyector que desea controlar.

Tema principal: Uso del proyector en una red

Referencias relacionadas

Ajustes de configuración del proyector: menú ECO

Soluciones para cuando no puede acceder al proyector por medio de un navegador web

Uso de Crestron Connected

Si está utilizando el sistema de supervisión y control de la red Crestron Connected, puede configurar el proyector para usarlo en el sistema. Crestron Connected le permite controlar y supervisar su proyector mediante un navegador web.

Nota: No puede utilizar la función de difusión de mensajes Message Broadcasting del software Epson Projector Management cuando utiliza Crestron Connected.

Para obtener información adicional acerca de Crestron Connected, póngase en contacto con Crestron.

Configuración de Crestron Connected

Control de un proyector de red con Crestron Connected

Tema principal: Uso del proyector en una red

Configuración de Crestron Connected

Para configurar el proyector para supervisarlo y controlarlo mediante el sistema de Crestron Connected, asegure que su computadora y el proyector estén conectados a la red.

Nota: Si desea utilizar el sistema Crestron Connected cuando el proyector está apagado, necesita configurar los ajustes **Modo en espera** en el menú Extendida.

1. Pulse el botón **Menu**.
2. Seleccione el menú **Red** y pulse el botón **Enter**.
3. Seleccione **Configuración de la red** y pulse el botón **Enter**.
4. Seleccione el menú **Otros** y pulse el botón **Enter**.

5. Configure el ajuste **Crestron Connected** en **On** para permitir que el proyector sea detectado.

   Nota: Cuando activa el ajuste Crestron Connected, se deshabilita la función de difusión de mensajes Message Broadcasting del software Epson Projector Management.

6. Apague el proyector, luego vuelva a encenderlo para activar el ajuste.

Tema principal: Uso de Crestron Connected

Tareas relacionadas

Selección manual de los ajustes de la red inalámbrica

Control de un proyector de red con Crestron Connected

Una vez que haya configurado el proyector para usar Crestron Connected, puede controlar y supervisar la proyección usando un navegador web compatible.

1. Inicie su navegador web en una computadora conectada a la red.
2. Escriba la dirección IP del proyector en el campo de dirección del navegador y pulse la tecla **Enter** de la computadora.

   Verá la pantalla Epson Web Control:

3. Seleccione **Crestron Connected**.

Verá una pantalla como esta:

4. Seleccione la fuente de entrada que desea controlar en el cuadro Sources List. Puede desplazarse por las fuentes disponibles utilizando las flechas hacia arriba y hacia abajo en el cuadro.
5. Para controlar la proyección de forma remota, haga clic en los botones en la pantalla que corresponden a los botones del control remoto del proyector. Puede desplazarse por las opciones de los botones en la parte inferior de la pantalla.

   Nota: Los siguientes botones en la pantalla no corresponden directamente a los botones del control remoto del proyector:

   - El botón **OK** actúa como el botón **Enter**.
   - El botón **Menu** muestra el menú del proyector.

6. Para ver información sobre el proyector, haga clic en la ficha **Info**.
7. Para cambiar los ajustes del proyector, del software Crestron y de la contraseña, haga clic en la ficha **Tools**, seleccione los ajustes en la pantalla que aparece y haga clic en **Send**.
8. Cuando termine de seleccionar los ajustes, haga clic en **Exit** para salir del programa.

Tema principal: Uso de Crestron Connected

Registro de un certificado digital en el proyector

Siga las instrucciones de las siguientes secciones si necesita instalar un certificado digital en el proyector para proveer seguridad a sus archivos de presentación.

Nota: Puede registrar un certificado digital a través de una red o desde un dispositivo USB conectado al proyector. Sin embargo, solo registre el certificado una vez, ya sea de un dispositivo USB o de la red; de lo contrario, es posible que el certificado no se instale correctamente.

Importación de un certificado de servidor web utilizando los menús del proyector
Registro de certificados digitales desde un navegador web
Tipos de certificados digitales
Tema principal: Uso del proyector en una red

Importación de un certificado de servidor web utilizando los menús del proyector

Puede crear su certificado de servidor web e importarlo utilizando los menús del proyector y una unidad flash USB.

Nota: También puede registrar certificados digitales desde su navegador web. Solo registre el certificado una vez; de lo contrario, es posible que el certificado no se instale correctamente.

1. Asegure que el archivo del certificado digital sea compatible con el registro del proyector y que esté guardado en el directorio raíz de la unidad flash USB.
2. Pulse el botón **Menu** del control remoto.
3. Seleccione el menú **Red** y pulse el botón ↵ **Enter**.
4. Seleccione **Configuración de la red** y pulse el botón ↵ **Enter**.

5. Seleccione el menú **Otros** y pulse el botón ↵ **Enter**.

6. Seleccione **On** como el ajuste **HTTP seguro**.
7. Seleccione el ajuste **Certif. servidor web** y pulse el botón ↵ **Enter**.
8. Seleccione **Registrar** y pulse el botón ↵ **Enter**.
9. Retire el tornillo que sujeta la cubierta del puerto del módulo LAN inalámbrico, luego retire la cubierta.
10. Conecte una unidad flash USB al puerto **USB-A** del proyector. Si el módulo LAN inalámbrico está instalado, retírelo antes de introduje la unidad flash USB.
11. Pulse el botón ↵ **Enter** para mostrar la lista de certificados.
12. Seleccione el certificado CA que desea importar de la lista que aparece en pantalla.

    Aparece un mensaje indicándole que introduzca la contraseña para el certificado.
13. Introduzca la contraseña y pulse el botón ↵ **Enter**.

    El certificado se importa y aparece un mensaje de finalización.
14. Retire la unidad flash USB, luego vuelva a introducir el módulo LAN inalámbrico y fije la cubierta del puerto.

Tema principal: Registro de un certificado digital en el proyector

Registro de certificados digitales desde un navegador web

Puede registrar los certificados digitales en el proyector para realizar una autenticación LAN inalámbrica.

1. Asegure que el archivo del certificado digital sea compatible con el registro del proyector.
2. Compruebe que el proyector esté encendido.
3. Inicie su navegador web en una computadora o un dispositivo conectado a la red.
4. Escriba la dirección IP del proyector en el campo de dirección del navegador y pulse la tecla **Enter** de la computadora.

   Verá la pantalla Epson Web Control:

5. Seleccione **Avanzado**.

   Nota: Es posible que tenga que iniciar sesión para acceder a algunas de las opciones en la pantalla Epson Web Control. Si aparece una ventana de inicio de sesión, ingrese su nombre de usuario y contraseña. (El nombre de usuario predeterminado es **EPSONWEB** y la contraseña predeterminada es **admin**).

6. Debajo de **Red**, seleccione **Certificado**.
7. Haga clic en el botón **Archivo**, seleccione el archivo del certificado y haga clic en **Abrir**.
8. Ingrese una contraseña en el campo **Contraseña** y haga clic en **Enviar**.
9. Cuando termine de registrar el certificado, haga clic en **Aplicar** para finalizar sus cambios y concluir el registro.

Tema principal: Registro de un certificado digital en el proyector

Tipos de certificados digitales

Puede registrar estos tipos de certificados digitales.

Certificado de cliente (PEAP-TLS/EAP-TLS)

Especificación	Descripción
Formato	PKCS#12
Extensión	PFX, P12
Cifrado	RSA
Hashes	MD5/SHA-1/SHA-256/SHA-384/SHA-512
Longitud de clave	512/1024/2048/4096 bits
Contraseña	Hasta 32 caracteres alfanuméricos; requerida

Certificado CA (PEAP/PEAP-TLS/EAP-TLS/EAP-FAST)

Especificación	Descripción
Formato	X509v3
Extensión	DER/CER/PEM
Cifrado	RSA
Hashes	MD5/SHA-1/SHA-256/SHA-384/SHA-512
Longitud de clave	512/1024/2048/4096 bits
Codificación	BASE64/Binario

Certificado de servidor Web (HTTP seguro)

Especificación	Descripción
Formato	PKCS#12
Extensión	PFX, P12
Cifrado	RSA
Hashes	MD5/SHA-1/SHA-256/SHA-384/SHA-512
Longitud de clave	512/1024/2048/4096 bits
Nombre común	Nombre del host de red
Organización	Opcional
Contraseña	Hasta 32 caracteres alfanuméricos; requerida

Tema principal: Registro de un certificado digital en el proyector

Uso de las funciones básicas del proyector

Siga las instrucciones de las siguientes secciones para usar las funciones básicas del proyector.

Encendido del proyector
Apagado del proyector
Configuración de la fecha y la hora
Selección del idioma de los menús del proyector
Ajuste de la altura de la imagen
Forma de la imagen
Reajuste del tamaño de la imagen con el anillo de zoom
Enfoque de la imagen con el anillo de enfoque
Operación del control remoto
Selección de una fuente de imagen
Modos de proyección
Relación de aspecto de la imagen
Modo de color
Control del volumen con los botones de volumen
Proyección de una presentación PC Free

Encendido del proyector

Encienda la computadora o el equipo de video que desea usar antes de encender el proyector, de modo que pueda mostrar la fuente de imagen.

1. Abra la tapa de la lente del proyector.

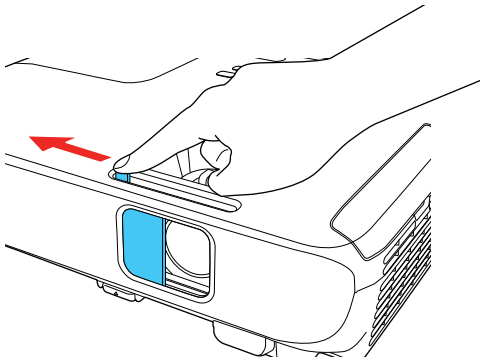

2. Conecte el cable de alimentación al puerto de entrada de CA del proyector.

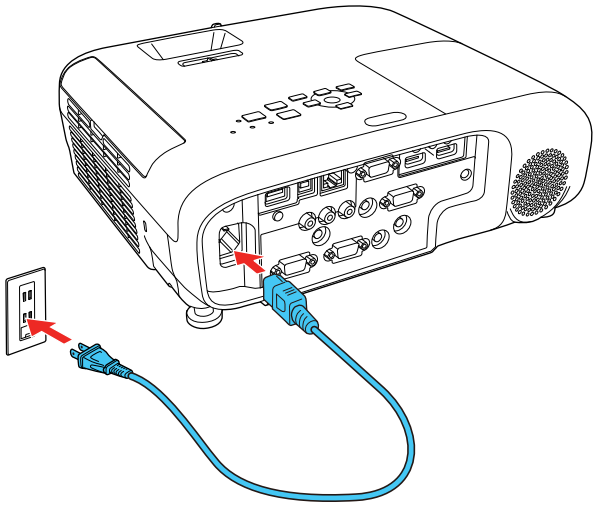

3. Conecte el otro extremo del cable de alimentación a una toma de corriente.

   Nota: Si la función **Direct Power On** está activada, el proyector se enciende al momento de conectarlo.

   El indicador de encendido del proyector se ilumina de color azul. Esto indica que el proyector está recibiendo corriente.

4. Pulse el botón de encendido del proyector o del control remoto para encender el proyector.

   El proyector emite un pitido y el indicador Status parpadea de color azul mientras se calienta el aparato. Una vez que el proyector esté listo, el indicador Status deja de parpadear y permanece iluminado de color azul.

   Advertencia: No mire directamente la lente del proyector cuando la lámpara esté encendida. Esto podría lastimarle la vista y es especialmente peligroso para los niños.

   Precaución: Encender y apagar el proyector frecuentemente puede acortar la vida útil de la lámpara.

Si no ve una imagen proyectada de inmediato, pruebe lo siguiente:

- Compruebe que la tapa de la lente esté completamente abierta.
- Encienda la computadora o el dispositivo de video conectado al producto.
- Introduzca un DVD u otro medio de video y pulse el botón de reproducción, si es necesario.
- Cambie la salida de la pantalla de la computadora cuando esté usando una computadora portátil.
- Pulse el botón **Source Search** del proyector o del control remoto para detectar la fuente de video.
- Pulse el botón para la fuente de video en el control remoto.
- Si aparece la pantalla de inicio del proyector, seleccione la fuente que desea proyectar.

Uso de la pantalla de inicio

Tema principal: Uso de las funciones básicas del proyector

Tareas relacionadas

Selección de una fuente de imagen

Uso de la pantalla de inicio

Puede seleccionar las fuentes de entrada y otras opciones usadas con frecuencia desde la pantalla de inicio del proyector.

1. Para mostrar la pantalla de inicio, haga lo siguiente:
   - Pulse el botón **Home** del control remoto.
   - Encienda el proyector con el ajuste **Ver pant. Inicio aut.** activado.
   - Encienda el proyector cuando no esté recibiendo ninguna señal de la fuente de entrada seleccionada.

2. Pulse los botones de flecha del control remoto o del panel de control para navegar la pantalla y pulse el botón ↵ **Enter** para seleccionar una opción.

1	Permite seleccionar la fuente de video que desea proyectar
2	Permite mostrar la Guía de conexión
3	Permite mostrar la pantalla Ayuda
4	Permite mostrar los menús del proyector
5	Permite seleccionar las opciones de los menús que puede personalizar
6	Permite proyectar dos imágenes desde diferentes fuentes al mismo tiempo
7	Permite corregir la forma de la imagen

Nota: La pantalla de inicio de su proyector puede tener una apariencia diferente a la que se muestra aquí. Puede seleccionar las opciones de los menús que puede personalizar utilizando los ajustes **Función person. 1** y **Función person. 2** del menú Extendida.

3. Pulse el botón **Home** para regresar a la pantalla de inicio del proyector.

Tema principal: Encendido del proyector

Referencias relacionadas

Ajustes de configuración del proyector: menú Extendida

Apagado del proyector

Antes de apagar el proyector, apague la computadora conectada a él, de modo que pueda ver la pantalla de la computadora mientras se esté apagando.

Nota: Para prolongar la vida útil del proyector, apáguelo cuando no lo esté usando. La vida útil de la lámpara puede variar dependiendo del modo seleccionado, las condiciones ambientales y el uso que se le dé al producto. La luminosidad disminuye con el tiempo.

Nota: Cuando utiliza la función A/V Mute, la lámpara del proyector permanece encendida. Para apagar la lámpara, apague el proyector.

1. Pulse el botón de encendido del proyector o del control remoto.

   El proyector muestra la pantalla de confirmación de apagado.

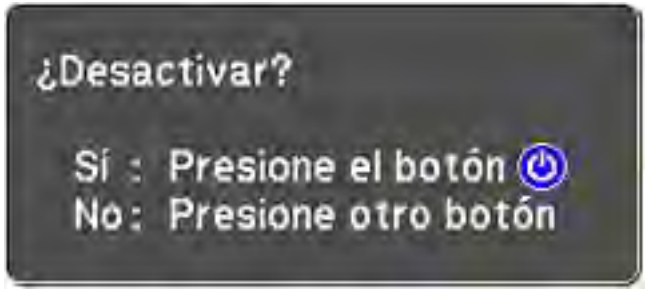

2. Pulse el botón de encendido otra vez. (Para dejarlo encendido, pulse cualquier otro botón).

   El proyector emite dos pitidos, la lámpara se apaga y el indicador Status se apaga.

   Nota: Con la tecnología Instant Off de Epson, no es necesario esperar a que el proyector se enfríe, de modo que puede empacarlo de inmediato para transportarlo (si es necesario).

   Precaución: No encienda el proyector inmediatamente después de apagarlo. Encender y apagar el proyector frecuentemente puede acortar la vida útil de la lámpara.

3. Para transportar o guardar el proyector, asegure que el indicador Status esté apagado, luego desconecte el cable de alimentación.

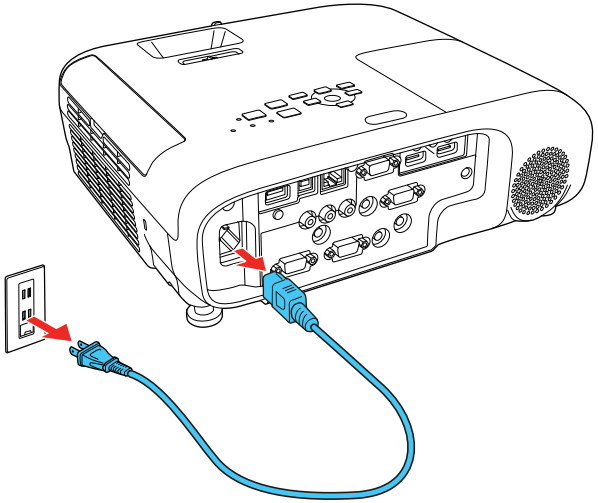

Precaución: Para no dañar el proyector o la lámpara, nunca desconecte el cable de alimentación cuando el indicador Status esté encendido o parpadeando.

4. Cierre la tapa de la lente del proyector.

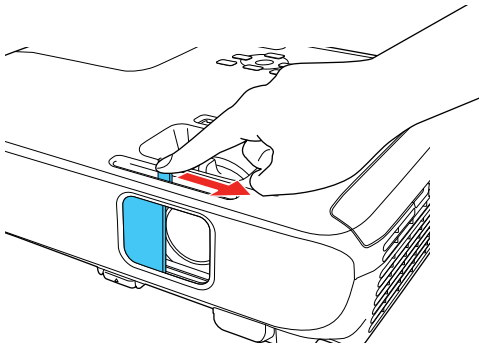

Tema principal: Uso de las funciones básicas del proyector

Referencias relacionadas

Estado de los indicadores del proyector

Configuración de la fecha y la hora

Puede configurar la fecha y la hora del proyector (PowerLite 992F/1288).

Nota: Si el ajuste **Protec Planificación** en la pantalla Contraseña protegida está activado, no puede cambiar los ajustes de la fecha y la hora.

1. Pulse el botón **Menu**.
2. Seleccione el menú **Extendida** y pulse el botón ↵ **Enter**.
3. Seleccione el ajuste **Operación** y pulse el botón ↵ **Enter**.
4. Seleccione el ajuste **Fecha y Hora** y pulse el botón ↵ **Enter**.

   Verá una pantalla como esta:

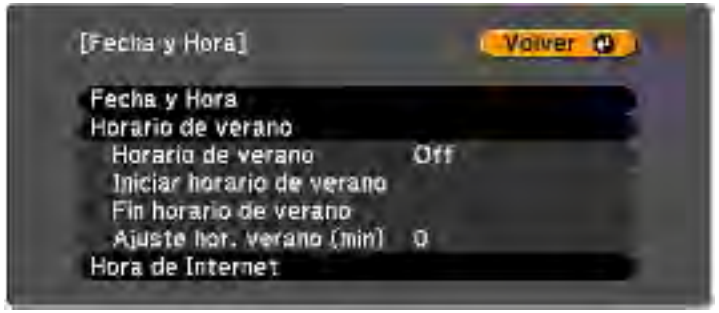

5. Seleccione los ajustes de la fecha y la hora. Luego, seleccione **Validar** y pulse el botón ↵ **Enter** para confirmar los cambios.
6. Cuando termine, pulse el botón **Menu** para salir.

Ajustes de Fecha y Hora

Tema principal: Uso de las funciones básicas del proyector

Ajustes de Fecha y Hora

Ajustes	Opciones	Descripción
Fecha y Hora	**Fecha** **Hora** **Diferencia horaria (UTC)**	Configura los ajustes de fecha y hora del proyector. **Fecha** y **Hora**: configuran la fecha y la hora. **Diferencia horaria (UTC)**: configura la diferencia horaria del tiempo universal coordinado (UTC, por sus siglas en inglés).
Horario de verano	**Horario de verano** **Iniciar horario de verano** **Fin horario de verano** **Ajuste hor. verano (min)**	Configura los ajustes del horario de verano. **Horario de verano**: habilita o deshabilita el horario de verano. **Iniciar horario de verano** y **Fin horario de verano**: configura la fecha y la hora para iniciar o finalizar el horario de verano. **Ajuste hor. verano (min)**: configura la diferencia entre el horario estándar y el horario de verano.
Hora de Internet	**Hora de Internet** **Serv. de hora de Internet**	Automáticamente configura la hora a través de una conexión a Internet. **Hora de Internet**: active este ajuste para actualizar la fecha y la hora automáticamente a través de un servidor de hora de Internet. **Serv. de hora de Internet**: configura la dirección IP para el servidor de hora de Internet.

Tema principal: Configuración de la fecha y la hora

Selección del idioma de los menús del proyector

Si desea ver los menús y los mensajes del proyector en otro idioma, puede cambiar el ajuste Idioma.

1. Encienda el proyector.
2. Pulse el botón **Menu**.
3. Seleccione el menú **Extendida** y pulse el botón ↵ **Enter**.

4. Seleccione el ajuste **Idioma** y pulse el botón ↵ **Enter**.
5. Seleccione el idioma que desea usar y pulse el botón ↵ **Enter**.
6. Pulse el botón **Menu** o **Esc** para salir del sistema de menús.

Tema principal: Uso de las funciones básicas del proyector

Ajuste de la altura de la imagen

Si proyecta desde una mesa u otra superficie plana y la imagen es demasiado alta o baja, puede ajustar la altura de la imagen con las patas ajustables del proyector.

1. Encienda el proyector y proyecte una imagen.

2. Para ajustar la pata delantera, presione el mecanismo de traba de la pata y levante la parte delantera del proyector.

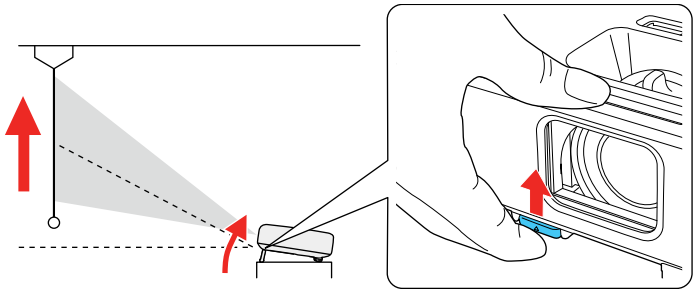

La pata se extiende.

3. Suelte el mecanismo para bloquear la pata.
4. Si la imagen está inclinada, gire las patas traseras para ajustar su altura.

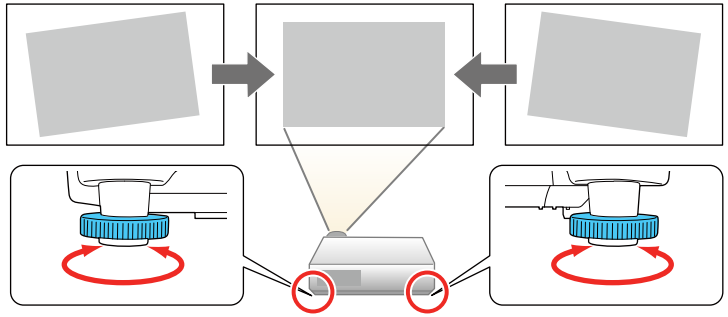

Si la imagen proyectada no es perfectamente rectangular, ajuste la forma de la imagen.

Tema principal: Uso de las funciones básicas del proyector

Forma de la imagen

Puede proyectar una imagen uniformemente rectangular si coloca el proyector directamente enfrente del centro de la pantalla y lo mantiene nivelado. Si coloca el proyector en un ángulo hacia la pantalla, inclinado hacia arriba o hacia abajo, o a un lado, es posible que necesite corregir la forma de la imagen para obtener la mejor calidad de visualización.

Cuando activa la función de corrección trapezoidal automática en el menú Ajustes del proyector, los efectos trapezoidales verticales se corrigen automáticamente cuando mueve el proyector.

Corrección de la forma de la imagen con el control deslizante de corrección trapezoidal horizontal
Corrección de la forma de la imagen con los botones de corrección trapezoidal
Corrección de la forma de la imagen con Quick Corner

Tema principal: Uso de las funciones básicas del proyector

Corrección de la forma de la imagen con el control deslizante de corrección trapezoidal horizontal

Puede utilizar el control deslizante de corrección trapezoidal horizontal del proyector para corregir la forma de una imagen que tiene una forma rectangular irregular, como cuando el proyector es colocado a un lado del área de proyección.

Nota: Para producir la mejor calidad de imagen posible, ajuste la posición del proyector para corregir la forma de la imagen. Si esto no es posible, utilice los botones de corrección trapezoidal del proyector para corregir la forma de la imagen.

1. Encienda el proyector y proyecte una imagen.

   Nota: Puede proyectar un patrón que le ayudará a ajustar la imagen proyectada utilizando el menú Ajustes.

2. Ajuste el control deslizante hasta que la imagen adquiera una forma rectangular uniforme.

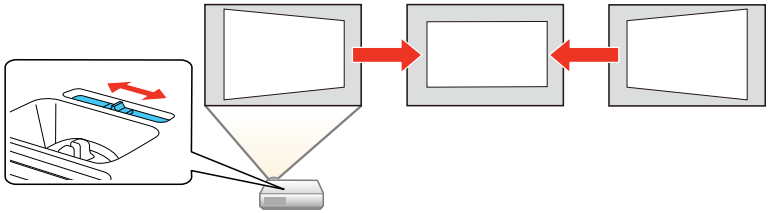

   Después de corregir la forma, la imagen aparece un poco más pequeña.

Tema principal: Forma de la imagen

Corrección de la forma de la imagen con los botones de corrección trapezoidal

Puede usar los botones de corrección trapezoidal del proyector para corregir la forma de una imagen que no es perfectamente rectangular en los costados.

Nota: Para producir la mejor calidad de imagen posible, ajuste la posición del proyector para corregir la forma de la imagen. Si esto no es posible, utilice los botones de corrección trapezoidal del proyector para corregir la forma de la imagen.

1. Encienda el proyector y proyecte una imagen.

   Nota: Puede proyectar un patrón que le ayudará a ajustar la imagen proyectada utilizando el menú Ajustes.

2. Pulse uno de estos botones de corrección trapezoidal del panel de control para mostrar la pantalla de ajuste Keystone.

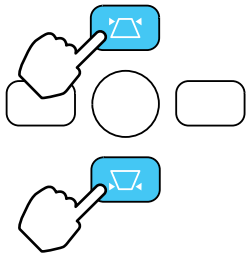

3. Pulse un botón de corrección trapezoidal del panel de control del proyector para ajustar la forma de la imagen.

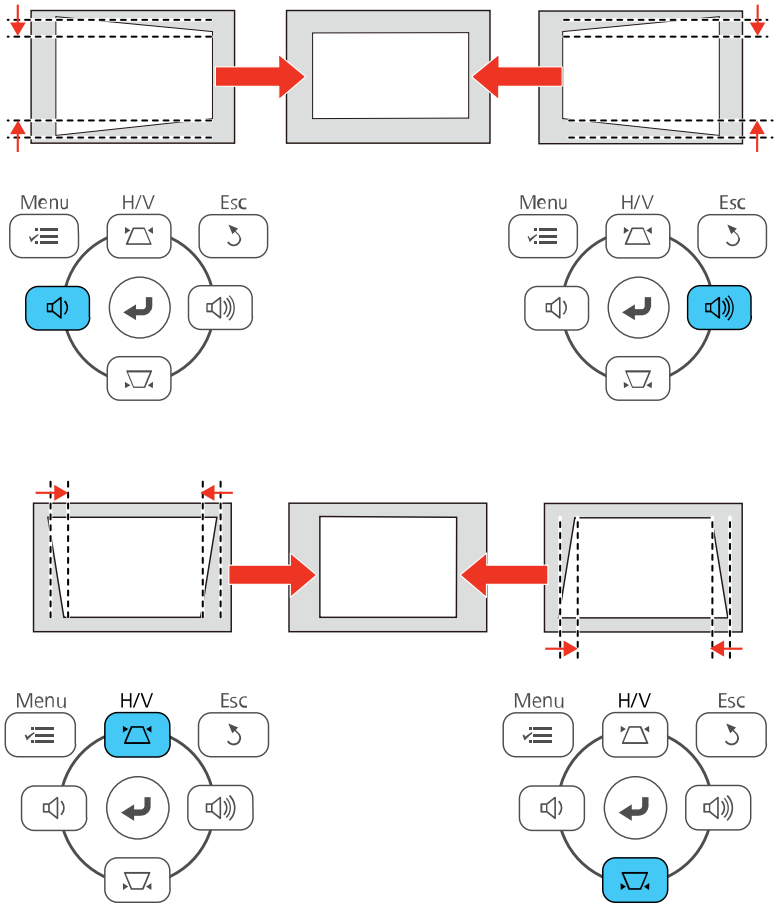

Después de corregir la forma, la imagen aparece un poco más pequeña.

Nota: Si el proyector está instalado fuera de su alcance, también puede corregir la forma de la imagen con el control remoto utilizando los ajustes **H/V-Keystone** en los menús del proyector.

Tema principal: Forma de la imagen

Referencias relacionadas

Ajustes de las características del proyector: menú Ajustes

Corrección de la forma de la imagen con Quick Corner

Puede usar el ajuste Quick Corner del proyector para corregir la forma y el tamaño de una imagen disparejamente rectangular.

Nota: Para producir la mejor calidad de imagen posible, ajuste la posición del proyector para corregir la forma de la imagen. Si esto no es posible, use el ajuste Quick Corner para corregir la forma de la imagen.

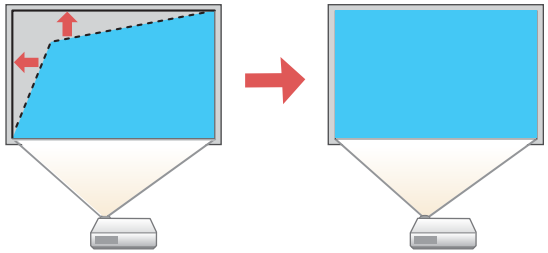

1. Encienda el proyector y proyecte una imagen.

   Nota: Puede proyectar un patrón que le ayudará a ajustar la imagen proyectada utilizando el menú Ajustes.

2. Pulse el botón **Menu**.

3. Seleccione el menú **Ajustes** y pulse el botón ↵ **Enter**.

4. Seleccione el ajuste **Keystone** y pulse el botón ↵ **Enter**.
5. Seleccione el ajuste **Quick Corner** y pulse el botón ↵ **Enter**. Luego, pulse el botón ↵ **Enter** otra vez.

   Verá la pantalla de ajuste Quick Corner:

6. Use los botones de flecha del proyector o del control remoto para seleccionar la esquina de la imagen que desea ajustar. Luego, pulse el botón ↵ **Enter**.
7. Pulse los botones de flecha para ajustar la forma de la imagen, según sea necesario.
8. Cuando termine, pulse el botón **Esc**.

Tema principal: Forma de la imagen

Reajuste del tamaño de la imagen con el anillo de zoom

Puede cambiar el tamaño de la imagen utilizando el anillo de zoom del proyector.

1. Encienda el proyector y proyecte una imagen.

   Nota: Puede proyectar un patrón que le ayudará a ajustar la imagen proyectada utilizando el menú Ajustes.

2. Para agrandar o reducir el tamaño de la imagen, gire el anillo de zoom del proyector.

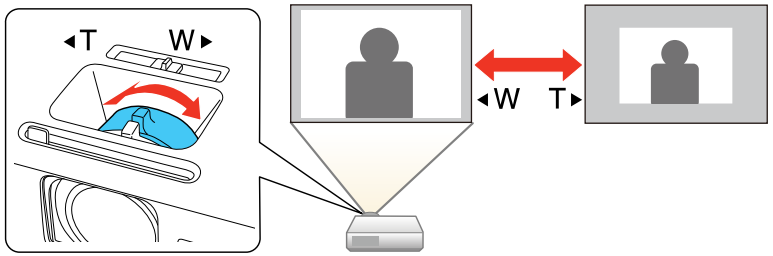

Tema principal: Uso de las funciones básicas del proyector

Enfoque de la imagen con el anillo de enfoque

Puede corregir el enfoque usando el anillo de enfoque.

1. Encienda el proyector y proyecte una imagen.

   Nota: Puede proyectar un patrón que le ayudará a ajustar la imagen proyectada utilizando el menú Ajustes.

2. Para ajustar el enfoque de la imagen, gire el anillo de enfoque del proyector.

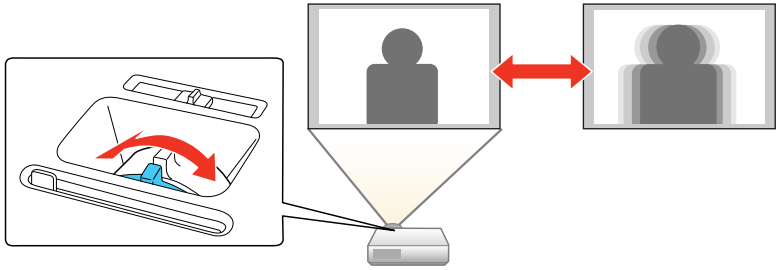

Tema principal: Uso de las funciones básicas del proyector

Operación del control remoto

El control remoto le permite controlar el proyector desde casi cualquier lugar de la habitación. Puede apuntarlo hacia la pantalla o hacia la parte posterior o frontal del proyector.

Apunte el control remoto hacia los receptores del proyector dentro de la distancia y los ángulos que se indican a continuación.

PowerLite E20

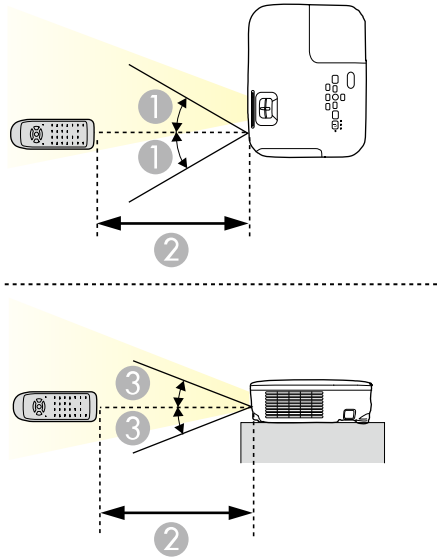

PowerLite X49/W49/118/119W/982W/992F/1288

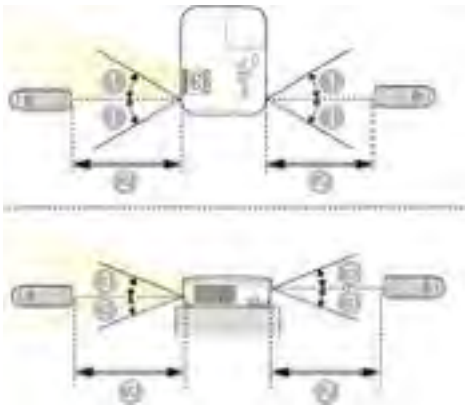

1	30°
2	19,7 pies (6 m)
3	15°

Nota: No utilice el control remoto donde haya luces fluorescentes brillantes o bajo la luz solar directa, o es posible que el proyector no responda a los comandos. Si no va a usar el control remoto durante un largo periodo, retire las pilas.

Tema principal: Uso de las funciones básicas del proyector

Selección de una fuente de imagen

Si ha conectado varias fuentes de imagen al proyector, como una computadora y un reproductor de DVD, puede pasar de una fuente de imagen a otra.

Nota: Si activó el ajuste **Búsq. aut. de fuente** en el menú Extendida, el proyector automáticamente cambia a otra fuente de imagen detectada si se pierde la señal de la fuente de imagen actual.

1. Asegúrese de que la fuente de imagen conectada que desea usar esté encendida.
2. Para fuentes de imagen de video, introduzca un DVD u otro medio de video y pulse el botón de reproducción, si es necesario.

3. Realice una de las siguientes acciones:
   - Pulse el botón **Source Search** del proyector o el botón **Search** del control remoto hasta que vea la imagen de la fuente que desee usar.

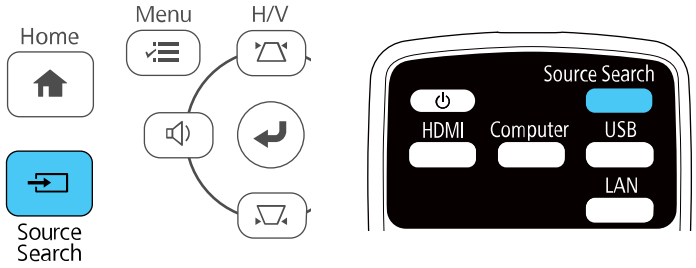

   - Pulse el botón del control remoto que corresponde a la fuente que desea usar.

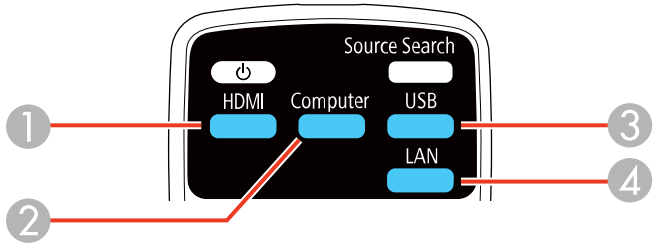

1	Fuentes de los puertos HDMI
2	Fuerte del puerto Computer
3	Fuentes de los puertos USB (pantalla de la computadora y dispositivos externos)
4	Fuente del puerto de red (LAN)

- Pulse el botón **Home** del control remoto y seleccione la fuente de imagen.

Tema principal: Uso de las funciones básicas del proyector

Modos de proyección

Dependiendo de cómo colocó el proyector, es posible que tenga que cambiar el modo de proyección para que las imágenes se proyecten correctamente.

- **Frontal** (ajuste predeterminado) le permite proyectar desde una mesa colocada en frente de la pantalla.
- **Frontal/Techo** invierte la imagen verticalmente para proyectar al revés cuando el proyector está instalado en el techo o en una pared.
- **Posterior** invierte la imagen horizontalmente para proyectar por detrás de una pantalla translúcida.
- **Posterior/Techo** invierte la imagen vertical y horizontalmente para proyectar desde el techo y por detrás de una pantalla translúcida (retroproyección).

Cambio del modo de proyección con el control remoto
Cambio del modo de proyección mediante los menús

Tema principal: Uso de las funciones básicas del proyector

Cambio del modo de proyección con el control remoto

Puede cambiar el modo de proyección para invertir la imagen verticalmente.

1. Encienda el proyector y proyecte una imagen.
2. Mantenga presionado el botón **A/V Mute** del control remoto durante 5 a 10 segundos.

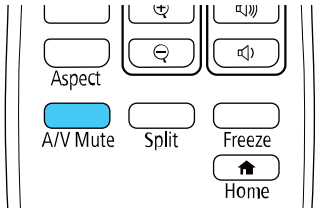

La imagen desaparece brevemente y reaparece invertida.

3. Para volver al modo de proyección original, mantenga presionado el botón **A/V Mute** durante 5 a 10 segundos nuevamente.

Tema principal: Modos de proyección

Cambio del modo de proyección mediante los menús

Puede cambiar el modo de proyección para invertir la imagen verticalmente (de arriba a abajo) u horizontalmente (de izquierda a derecha) con los menús del proyector.

1. Encienda el proyector y proyecte una imagen.
2. Pulse el botón **Menu**.

3. Seleccione el menú **Extendida** y pulse el botón ↵ **Enter**.

4. Seleccione el ajuste **Proyección** y pulse el botón ↵ **Enter**.
5. Seleccione un modo de proyección y pulse el botón ↵ **Enter**.
6. Pulse el botón **Menu** o **Esc** para salir del sistema de menús.

Tema principal: Modos de proyección

Relación de aspecto de la imagen

El proyector puede mostrar imágenes en diferentes proporciones de ancho a altura denominadas relaciones de aspecto. Normalmente, la señal de entrada de la fuente de video determina la relación de aspecto de la imagen. Sin embargo, puede cambiar la relación de aspecto de ciertas imágenes para que se ajusten a la pantalla pulsando un botón del control remoto.

Si siempre desea usar la misma relación de aspecto para una fuente de entrada de video particular, puede seleccionarla mediante el sistema de menús del proyector.

Cambio de la relación de aspecto de la imagen

Relaciones de aspecto de imagen disponibles

Tema principal: Uso de las funciones básicas del proyector

Cambio de la relación de aspecto de la imagen

Puede cambiar la relación de aspecto de la imagen proyectada para modificar su tamaño.

1. Encienda el proyector y elija la fuente de imagen que desea usar.
2. Pulse el botón **Aspect** del control remoto.

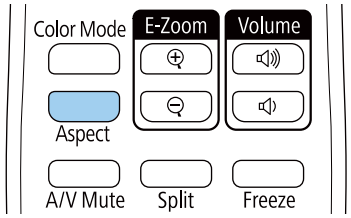

La forma y el tamaño de la imagen proyectada cambia y el nombre de la relación de aspecto aparece brevemente en la pantalla.

3. Para alternar entre las relaciones de aspecto disponibles para la señal de entrada, pulse el botón **Aspect** varias veces.

Nota: Si está proyectando desde una computadora y partes de la imagen están cortadas, configure el ajuste **Resolución** en **Ancho** o en **Normal** en el menú Señal.

Tema principal: Relación de aspecto de la imagen

Referencias relacionadas

Ajustes de la señal de entrada: menú Señal

Relaciones de aspecto de imagen disponibles

Puede seleccionar las siguientes relaciones de aspecto de imagen, dependiendo de la señal de entrada de la fuente de imagen.

Nota: Es posible que se proyecten bandas negras e imágenes recortadas en ciertas relaciones de aspecto, dependiendo de la relación de aspecto y la resolución de la señal de entrada.

PowerLite W49/119W/982W/992F/1288

Ajuste de relación de aspecto	Descripción
Automático	Configura automáticamente la relación de aspecto según la señal de entrada y el ajuste **Resolución**.

Ajuste de relación de aspecto	Descripción
Normal	Muestra las imágenes usando el área de proyección completa y mantiene la relación de aspecto de la imagen.
16:9 (PowerLite W49/119W/982W)	Convierte la relación de aspecto de la imagen a 16:9.
Completo	Muestra las imágenes usando la anchura completa del área de proyección, pero no mantiene la relación de aspecto.
Zoom	Muestra las imágenes usando la anchura completa del área de proyección y mantiene la relación de aspecto de la imagen.
Nativa	Muestra las imágenes tal como son (se mantienen la relación de aspecto y la resolución).

PowerLite E20/X49/118

Ajuste de relación de aspecto	Descripción
Automático	Configura automáticamente la relación de aspecto según la señal de entrada y el ajuste **Resolución**.
Normal	Muestra las imágenes usando el área de proyección completa y mantiene la relación de aspecto de la imagen.
4:3	Muestra las imágenes usando el área de proyección completa a una relación de aspecto de 4:3.
16:9	Convierte la relación de aspecto de la imagen a 16:9.

Nota: El ajuste de relación de aspecto **Automático** está disponible solamente para las fuentes de imagen HDMI.

Tema principal: Relación de aspecto de la imagen

Modo de color

El proyector ofrece distintos modos de color para proporcionar óptimos niveles de brillo, contraste y color para una variedad de entornos de visualización y tipos de imágenes. Puede seleccionar un modo diseñado para coincidir con su imagen y entorno, o experimentar con los modos disponibles.

Si siempre desea usar el mismo modo de color para una fuente de entrada de video particular, puede seleccionarlo mediante el sistema de menús del proyector.

Cambio del modo de color
Modos de color disponibles
Activación del Iris automático

Tema principal: Uso de las funciones básicas del proyector

Cambio del modo de color

Puede cambiar el modo de color del proyector con el control remoto para optimizar la imagen para su entorno de visualización.

1. Encienda el proyector y elija la fuente de imagen que desea usar.
2. Si va a proyectar desde un reproductor de DVD u otra fuente de video, introduzca un disco u otro medio de video y pulse el botón de reproducción, si es necesario.
3. Pulse el botón **Color Mode** del control remoto para cambiar el Modo de color.

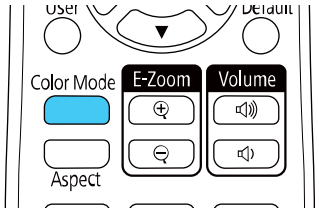

La apariencia de la imagen cambia y el nombre del Modo de color aparece brevemente en la pantalla.

4. Para alternar entre todos los Modos de color disponibles para la señal de entrada, pulse el botón **Color Mode** varias veces.

Tema principal: Modo de color

Modos de color disponibles

Puede configurar el proyector para que use los siguientes Modos de color, dependiendo de la fuente de entrada que utilice:

Modo de color	Descripción
Presentación	La mejor opción para presentaciones a color en una sala iluminada.
Dinámico	La mejor opción para juegos de video en una sala iluminada.
Cinema	La mejor opción para películas proyectadas en una sala oscura.
sRGB	La mejor opción para pantallas de computadora sRGB estándar.
Pizarra negra	La mejor opción para presentaciones en una pizarra verde (ajusta los colores según sea necesario).

Tema principal: Modo de color

Activación del Iris automático

En algunos modos de color, puede activar el ajuste Iris automático para optimizar automáticamente la imagen en base al brillo del contenido que proyecte.

1. Encienda el proyector y elija la fuente de imagen que desea usar.
2. Pulse el botón **Menu**.
3. Seleccione el menú **Imagen** y pulse el botón ↵ **Enter**.

4. Seleccione al ajuste **Iris automático** y elija una de las siguientes opciones:
   - **Normal** para un ajuste de brillo estándar.
   - **Velocidad alta** para ajustar el brillo en cuanto cambie la imagen.

   Nota: Puede configurar el ajuste **Iris automático** para cada Modo de color que sea compatible con la función. No puede cambiar el ajuste **Iris automático** cuando esté utilizando el ajuste **Subtítulo**.

5. Pulse el botón **Menu** o **Esc** para salir del sistema de menús.

Tema principal: Modo de color

Referencias relacionadas

Ajustes de configuración del proyector: menú Extendida

Control del volumen con los botones de volumen

Puede usar los botones **Volume** del control remoto o del proyector para ajustar el volumen cuando proyecte una presentación con audio. Los botones de volumen controlan el sistema de altavoz interno del proyector o cualquier altavoz externo conectado al proyector.

Debe ajustar el volumen por separado para cada fuente de entrada conectada al proyector.

1. Encienda el proyector y comience una presentación que incluya audio.
2. Para bajar o subir el volumen, pulse los botones **Volume** del control remoto o del panel de control.

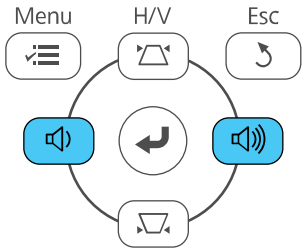

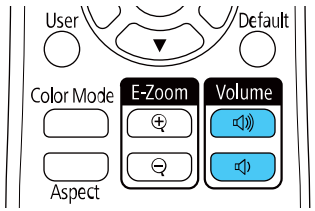

   Aparecerá un regulador de volumen en la pantalla.

3. Para configurar el volumen a un nivel específico para una fuente de entrada, utilice el sistema de menús del proyector.

Tema principal: Uso de las funciones básicas del proyector

Proyección de una presentación PC Free

Puede usar la función PC Free del proyector cuando conecte un dispositivo USB al proyector que contiene archivos compatibles. Esto le permite mostrar el contenido de sus archivos rápida y fácilmente y controlar su visualización con el control remoto del proyector.

Precauciones relacionadas a la función PC Free
Tipos de archivos compatibles con la función PC Free
Inicio de una presentación PC Free
Inicio de una película con la función PC Free
Opciones de visualización de PC Free

Tema principal: Uso de las funciones básicas del proyector

Precauciones relacionadas a la función PC Free

Tenga en cuenta las siguientes precauciones al utilizar las funciones de PC Free:

- No puede utilizar una llave USB de conexión inalámbrica rápida para las funciones de PC Free.
- No desconecte el dispositivo USB mientras se esté accediendo; de lo contrario, es posible que la función PC Free no funcione correctamente.
- Es posible que no pueda utilizar las funciones de seguridad en ciertos dispositivos USB con las funciones de PC Free.
- Cuando conecta un dispositivo USB que incluye un adaptador de CA, conecte el adaptador de CA a una toma de corriente cuando esté utilizando el dispositivo USB con el proyector.
- Es posible que algunos lectores de tarjetas USB que se encuentran disponibles en tiendas no sean compatibles con su proyector.
- El proyector puede reconocer hasta cinco tarjetas insertadas en un lector de tarjetas conectado a la vez.
- No puede corregir la distorsión trapezoidal al proyectar mediante PC Free; por lo tanto, corrija la forma de la imagen antes de empezar la presentación.
- Puede utilizar las siguientes funciones mientras proyecta en modo PC Free:
  - Congelar
  - Pausa A/V
  - E-Zoom

Tema principal: Proyección de una presentación PC Free

Tipos de archivos compatibles con la función PC Free

Puede proyectar estos tipos de archivos con la función PC Free del proyector.

Nota: Para obtener los mejores resultados, coloque sus archivos en dispositivos con formato FAT16/32. Si tiene problemas al proyectar desde archivos formateados para sistemas de archivo que no sean Windows, intente formatear los archivos para Windows. Es posible que no pueda utilizar las funciones de seguridad en ciertos dispositivos de almacenamiento USB con las funciones de PC Free. Cuando conecte una unidad de disco duro compatible con USB, conecte el adaptador de CA incluido con la unidad. Es posible que la función PC Free no trabaje con las funciones de seguridad en dispositivos USB.

Tipo de archivo y extensión	Detalles
Imagen (.jpg)	Compruebe que el archivo no: • esté en formato CMYK • esté en formato progresivo • esté muy comprimido • tenga una resolución superior a 8192 × 8192
Imagen (.bmp)	Compruebe que la resolución del archivo no sea superior a 1280 × 800.
Imagen (.gif)	Compruebe que el archivo no: • tenga una resolución superior a 1280 × 800 • contenga animaciones • esté entrelazado
Imagen (.jpg)	Compruebe que la resolución del archivo no: • sea superior a 1280 × 800* • esté entrelazado * Con los proyectores PowerLite 992F/128, puede proyectar un archivo con una resolución máxima de 1920 × 1080.

Tipo de archivo y extensión	Detalles
Película JPEG en movimiento (.avi)	Solo compatible con AVI 1.0 Compruebe que el archivo no: • esté guardado con un códec de audio que no sea PCM o ADPCM • tenga una resolución superior a 1280 × 720 • sea más grande que 2 GB

Tema principal: Proyección de una presentación PC Free

Inicio de una presentación PC Free

Después de conectar un dispositivo USB o una cámara digital al proyector, puede cambiar a la fuente de entrada USB e iniciar su presentación.

Nota: Puede cambiar las opciones de operación de la presentación o agregar efectos especiales seleccionando **Opción** en la parte inferior de la pantalla y pulsando el botón ↵ **Enter**.

1. Pulse el botón **USB** del control remoto del proyector.

   Aparece la pantalla PC Free.

2. Haga lo siguiente según sea necesario para localizar los archivos:
   - Para mostrar los archivos contenidos en una subcarpeta de su dispositivo, pulse los botones de flecha para seleccionar una carpeta y pulse el botón ↵ **Enter**.
   - Para volver al nivel de carpetas anterior de su dispositivo, seleccione **Volver arriba** y pulse el botón ↵ **Enter**.
   - Para ver archivos adicionales contenidos en una carpeta, seleccione **Pág. siguiente** o **Página previa** y pulse el botón ↵ **Enter**.
3. Realice una de las siguientes acciones:
   - Para mostrar una imagen individual, pulse los botones de flecha para seleccionar la imagen y pulse el botón ↵ **Enter**. (Pulse el botón **Esc** para volver a la pantalla de la lista de archivos).
   - Para mostrar una presentación de todas las imágenes en una carpeta, pulse los botones de flecha para seleccionar la opción **Ver presen.** en la parte inferior de la pantalla y pulse el botón ↵ **Enter**.

   Nota: Si cualquiera de los nombres de archivo tiene más de 8 caracteres o incluye símbolos que no sean compatibles, puede reducir o cambiar los nombres de archivo solo en la pantalla.

4. Durante la proyección, utilice los siguientes comandos para controlar la presentación, según sea necesario:
   - Para girar una imagen proyectada, pulse el botón de flecha hacia arriba o hacia abajo.
   - Para pasar a la imagen siguiente o anterior, pulse el botón de flecha izquierda o derecha.
5. Para detener la presentación, siga las instrucciones que aparecen en pantalla o pulse el botón **Esc**.

Tema principal: Proyección de una presentación PC Free

Inicio de una película con la función PC Free

Después de conectar un dispositivo USB o una cámara digital al proyector, puede cambiar a la fuente de entrada USB e iniciar su película.

Nota: Puede cambiar las opciones de operación seleccionando **Opción** en la parte inferior de la pantalla y pulsando el botón ↵ **Enter**.

1. Pulse el botón **USB** del control remoto del proyector.

Aparece la pantalla PC Free.

2. Haga lo siguiente según sea necesario para localizar los archivos:
   - Para mostrar los archivos contenidos en una subcarpeta de su dispositivo, pulse los botones de flecha para seleccionar una carpeta y pulse el botón ↵ **Enter**.
   - Para volver al nivel de carpetas anterior de su dispositivo, seleccione **Volver arriba** y pulse el botón ↵ **Enter**.
   - Para ver archivos adicionales contenidos en una carpeta, seleccione **Pág. siguiente** o **Página previa** y pulse el botón ↵ **Enter**.
3. Para reproducir una película, pulse los botones de flecha para resaltar el archivo y pulse el botón ↵ **Enter**.

   Nota: Si cualquiera de los nombres de archivo tiene más de 8 caracteres o incluye símbolos que no sean compatibles, puede reducir o cambiar los nombres de archivo solo en la pantalla. Si desea reproducir todas las películas en una carpeta por orden, seleccione la opción **Ver presen.** en la parte inferior de la pantalla.

4. Para detener la película, pulse el botón **Esc**, seleccione la opción **Salir**, luego pulse el botón ↵ **Enter**.

Tema principal: Proyección de una presentación PC Free

Opciones de visualización de PC Free

Puede seleccionar las siguientes opciones de visualización cuando utilice la función PC Free del proyector.

Ajuste	Opciones	Descripción
Orden de presentación	**Ord por nom**	Muestra los archivos en orden alfabético.
	Ord por día	Muestra los archivos en orden cronológico.
Orden	**Ascendente**	Organiza los archivos por orden ascendente.
	Descendente	Organiza los archivos por orden descendente.
Rep. Cont	**On**	Muestra una presentación de diapositivas de forma continua.
	Off	Muestra una presentación de diapositivas una sola vez.
T. cambio pantalla	**No**	No muestra el siguiente archivo de forma automática.
	1 segundo a 60 segundos	Muestra los archivos por el tiempo seleccionado y cambia al siguiente archivo de forma automática; las imágenes de alta resolución pueden cambiar más lentamente.

Ajuste	Opciones	Descripción
Efecto	**No**	Ningún efecto
	Barrido	Pasa de una imagen a otra con un efecto de barrido.
	Disolver	Pasa de una imagen a otra con un efecto de disolución.
	Al azar	Pasa de una imagen a otra usando una variedad de efectos aleatorios.

Tema principal: Proyección de una presentación PC Free

Ajuste de las funciones del proyector

Siga las instrucciones de las siguientes secciones para ajustar las funciones del proyector.

Apagado temporal de la imagen y del sonido
Interrupción temporal de la imagen de video
Ampliación y reducción del tamaño de las imágenes
Recursos de seguridad del proyector
Sistema de identificación del proyector para control de múltiples proyectores
Proyección de dos imágenes de forma simultánea
Planificación de eventos del proyector
Transferencia de los ajustes de los menús entre proyectores

Apagado temporal de la imagen y del sonido

Puede apagar temporalmente la imagen y el sonido si desea desviar la atención del público durante una presentación. Sin embargo, el sonido y el video continúan y, por lo tanto, no puede reanudar la proyección desde el punto en que la detuvo.

Si desea mostrar una imagen cuando la presentación se detenga, tal como un logotipo o la imagen de su empresa, puede configurar esta función a través del sistema de menús del proyector.

Nota: Si la imagen y el sonido están apagados durante más de 30 minutos, el proyector se apaga automáticamente. Puede activar y desactivar este ajuste utilizando el menú ECO del proyector.

Nota: La lámpara sigue encendida cuando utiliza la función de pausa A/V y las horas de la lámpara se siguen acumulando.

1. Pulse el botón **A/V Mute** del control remoto para detener la proyección momentáneamente y silenciar cualquier sonido.

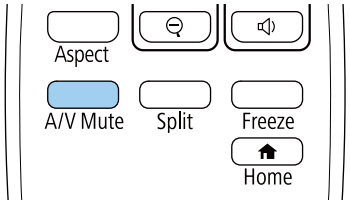

2. Para reactivar la imagen y el sonido, pulse el botón **A/V Mute** nuevamente.

Nota: También puede detener la proyección utilizando la tapa corrediza **A/V Mute** del proyector.

Tema principal: Ajuste de las funciones del proyector

Referencias relacionadas

Ajustes de configuración del proyector: menú ECO

Tareas relacionadas

Captura de una imagen de logotipo para mostrar

Interrupción temporal de la imagen de video

Puede detener temporalmente la acción de un video o de una presentación de computadora y conservar la imagen actual en la pantalla. Sin embargo, el sonido y el video continúan y, por lo tanto, no puede reanudar la proyección desde el punto en que la detuvo.

1. Pulse el botón **Freeze** del control remoto para detener la acción del video.

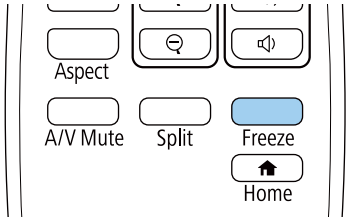

2. Para reiniciar la acción del video en curso, pulse nuevamente el botón **Freeze**.

Tema principal: Ajuste de las funciones del proyector

Ampliación y reducción del tamaño de las imágenes

Puede resaltar partes de una presentación acercando una porción de la imagen y ampliándola en la pantalla.

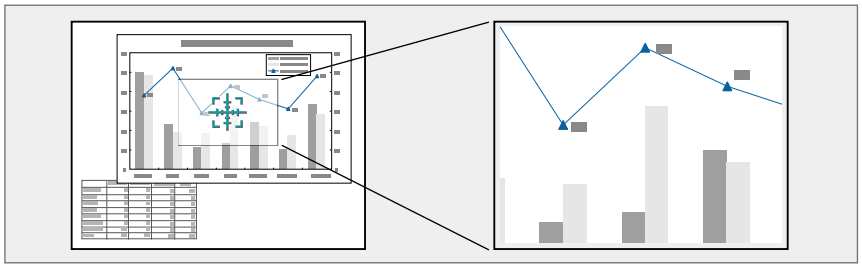

1. Pulse el botón **E-Zoom +** del control remoto.

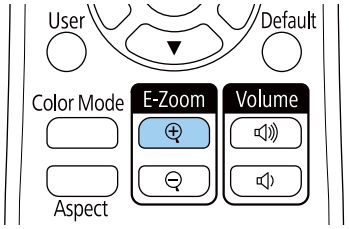

   Se amplía el centro de la imagen proyectada.

2. Utilice los siguientes botones del control remoto para ajustar la imagen ampliada:
   - Utilice los botones de flecha para colocar el área de la imagen que desea ampliar.
   - Pulse el botón **E-Zoom +** varias veces para ampliar el área de la imagen, agrandándola según sea necesario. Pulse y mantenga presionado el botón **E-Zoom +** para ampliar la imagen más rápidamente.
   - Para recorrer el área de la imagen ampliada, use los botones de flecha.
   - Para reducir la imagen, pulse el botón **E-Zoom –** según sea necesario.
   - Para volver la imagen al tamaño original, pulse el botón **Default**.

Tema principal: Ajuste de las funciones del proyector

Recursos de seguridad del proyector

Puede proteger el proyector contra el robo o uso no autorizado mediante la configuración de los siguientes recursos de seguridad:

- Seguridad por contraseña para impedir que se encienda el proyector y evitar que se realicen cambios a la pantalla de inicio y a otros ajustes.
- Seguridad por bloqueo de los botones para bloquear el funcionamiento del proyector mediante los botones del panel de control.
- Cableado de seguridad para fijar físicamente el proyector en un lugar con un cable.

Tipos de seguridad por contraseña
Bloqueo de los botones del proyector
Instalación de un cable de seguridad

Tema principal: Ajuste de las funciones del proyector

Tipos de seguridad por contraseña

Puede configurar estos tipos de seguridad por contraseña utilizando una contraseña compartida:

- La contraseña **Protec. aliment.** evita que alguien use el proyector sin antes ingresar una contraseña.
- La contraseña **Prote. logo usuario** evita que alguien cambie la pantalla personalizada que el proyector muestra cuando se enciende o cuando usa la función Pausa A/V. La presencia de la pantalla personalizada disuade el robo, ya que identifica al propietario del proyector.
- La contraseña **Red protegida** evita que alguien cambie los ajustes de red en los menús del proyector.
- La contraseña **Protec Planificación** evita que alguien cambie los ajustes de hora o planificación del proyector (PowerLite 992F/1288).
- La contraseña **Protec. Screen Mirroring** evita que alguien cambie los ajustes de Screen Mirroring del proyector (PowerLite 992F/1288).

Configuración de una contraseña
Selección de tipos de seguridad por contraseña
Ingreso de una contraseña para usar el proyector
Captura de una imagen de logotipo para mostrar

Tema principal: Recursos de seguridad del proyector

Configuración de una contraseña

Para usar la seguridad por contraseña, debe primero configurar una contraseña.

Nota: La contraseña predeterminada está configurada en **0000**.

1. Mantenga presionado el botón **Freeze** del control remoto durante aproximadamente 5 segundos o hasta que aparezca el siguiente menú.

2. Pulse la flecha hacia abajo para seleccionar **Contraseña** y pulse el botón ↵ **Enter**.

   Verá el mensaje, “¿Cambiar la contraseña?”.

3. Seleccione **Sí** y pulse el botón ↵ **Enter**.
4. Pulse y mantenga presionado el botón **Num** del control remoto y utilice los botones numéricos para configurar una contraseña de cuatro dígitos.

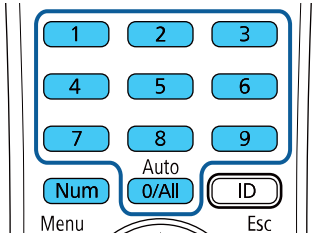

   La contraseña aparece como **** a medida que la introduce. Después, verá un mensaje de confirmación.

5. Vuelva a ingresar la contraseña.

   Verá el mensaje “Contraseña aceptada”.

6. Pulse el botón **Esc** para volver al menú.

7. Anote la contraseña y guárdela en un lugar seguro en caso de que la olvide.

Tema principal: Tipos de seguridad por contraseña

Tareas relacionadas

Selección de tipos de seguridad por contraseña

Selección de tipos de seguridad por contraseña

Después de configurar una contraseña, verá este menú donde puede seleccionar los tipos de seguridad por contraseña que desea utilizar.

Si no ve este menú, mantenga presionado el botón **Freeze** del control remoto durante 5 segundos o hasta que aparezca el menú.

- Para evitar el uso no autorizado del proyector, seleccione **Protec. aliment.**, pulse el botón ↵ **Enter**, seleccione **On**, pulse el botón ↵ **Enter** otra vez y pulse el botón **Esc**.
- Para impedir que se realicen cambios a la pantalla Logotipo del usuario o a los ajustes de pantalla relacionados, seleccione **Prote. logo usuario**, pulse el botón ↵ **Enter**, seleccione **On**, pulse el botón ↵ **Enter** otra vez y pulse el botón **Esc**.
- Para impedir que se realicen cambios a los ajustes de red, seleccione **Red protegida**, pulse el botón ↵ **Enter**, seleccione **On**, pulse el botón ↵ **Enter** otra vez y pulse el botón **Esc**.
- Para impedir que se realicen cambios a los ajustes de hora o planificación del proyector, seleccione **Protec Planificación**, pulse el botón ↵ **Enter**, seleccione **On**, pulse el botón ↵ **Enter** otra vez y pulse el botón **Esc**.
- Para impedir que se realicen cambios a los ajustes de Screen Mirroring del proyector, seleccione **Protec. Screen Mirroring**, pulse el botón ↵ **Enter**, seleccione **On**, pulse el botón ↵ **Enter** otra vez y pulse el botón **Esc**.

Nota: Guarde el control remoto en un lugar seguro; si lo pierde, no podrá ingresar la contraseña para usar el proyector.

Tema principal: Tipos de seguridad por contraseña

Tareas relacionadas

Configuración de una contraseña

Ingreso de una contraseña para usar el proyector

Si configura una contraseña y activa una contraseña **Protec. aliment.**, verá un mensaje que le solicitará esta contraseña cada vez que encienda el proyector.

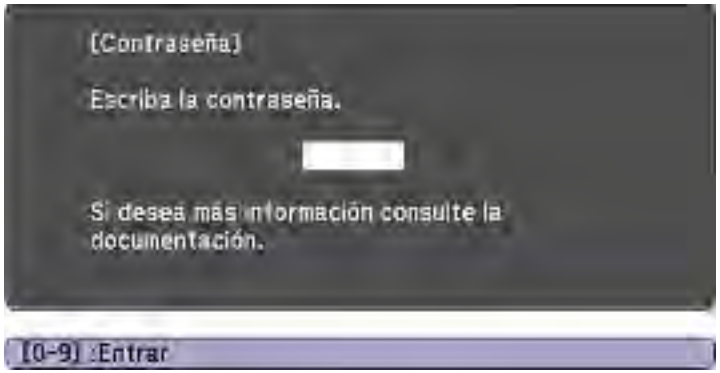

Debe ingresar la contraseña correcta para usar el proyector.

1. Pulse y mantenga presionado el botón **Num** del control remoto mientras ingresa la contraseña con los botones numéricos.

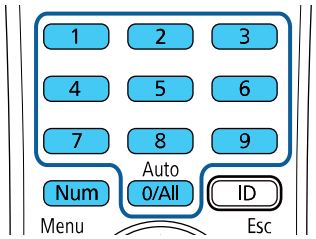

Nota: La contraseña predeterminada es **0000**.

Se cierra la ventana de contraseña.

2. Si la contraseña es incorrecta, puede ocurrir lo siguiente:
   - Verá un mensaje de “Contraseña incorrecta” y se le solicitará que intente nuevamente. Ingrese la contraseña correcta para continuar.
   - Si introduce una contraseña incorrecta tres veces seguidas, verá un mensaje indicándole que el proyector está bloqueado. Después de que el mensaje se muestre por 5 minutos, el proyector entra en modo de espera. Desconecte el proyector, conecte el cable de alimentación y encienda el proyector. Verá un menaje indicándole que ingrese la contraseña.
   - Si sigue introduciendo una contraseña incorrecta varias veces seguidas, el proyector muestra un código solicitado y un mensaje indicándole que debe ponerse en contacto con el soporte técnico de Epson. No intente ingresar la contraseña otra vez. Cuando hable con el soporte técnico de Epson, proporcione el Código solicitado mostrado en la pantalla y una prueba de propiedad para obtener ayuda para desbloquear el proyector.

Tema principal: Tipos de seguridad por contraseña

Referencias relacionadas

Dónde obtener ayuda (América Latina)

Captura de una imagen de logotipo para mostrar

Puede transferir una imagen al proyector y luego mostrarla cada vez que se encienda el proyector. También puede mostrar la imagen cuando el proyector no reciba una señal de entrada o cuando detenga la proyección temporalmente (con la función Pausa A/V). Esta imagen transferida se conoce como la pantalla Logotipo del usuario.

La imagen que seleccione como el Logotipo del usuario puede ser una fotografía, un gráfico o un logotipo de empresa, el cual es útil para identificar al propietario del proyector para ayudar a disuadir el robo. Puede evitar cambios a la pantalla Logotipo del usuario mediante la configuración de una contraseña de protección.

Nota: Cuando copia los ajustes de los menús de un proyector a otro utilizando la función de configuración por lotes, también se copia el logotipo del usuario. No incluya ninguna información en el logotipo que no desea compartir entre múltiples proyectores.

1. Proyecte la imagen que desea utilizar como el Logotipo del usuario.

2. Pulse el botón **Menu**, seleccione el menú **Extendida** y pulse el botón ↵ **Enter**.

3. Seleccione el ajuste **Logotipo del usuario** y pulse el botón ↵ **Enter**.
4. Seleccione **Iniciar ajustes** y pulse el botón ↵ **Enter**.
5. Aparece un mensaje preguntándole si desea usar la imagen mostrada como el logotipo de usuario. Seleccione **Sí** y pulse el botón ↵ **Enter**.
6. Aparece un mensaje otra vez preguntándole si desea usar la imagen mostrada como el logotipo de usuario. Seleccione **Sí** y pulse el botón ↵ **Enter**.

   Verá un mensaje de finalización.
7. Pulse el botón **Esc** para volver al menú **Extendida**.
8. Seleccione **Pantalla** y pulse el botón ↵ **Enter**.
9. Seleccione cuándo desea mostrar la pantalla Logotipo del usuario:
   - Para mostrarla cada vez que no haya una señal de entrada, seleccione el ajuste **Visualizar fondo** y configúrelo en **Logo**.
   - Para mostrarla cada vez que enciende el proyector, seleccione **Pantalla de inicio** y configúrelo en **On**.
   - Para mostrarla cada vez que pulse el botón **A/V Mute**, seleccione el ajuste **Pausa A/V** y configúrelo en **Logo**.

Para evitar que alguien cambie los ajustes de la pantalla Logotipo del usuario sin antes ingresar una contraseña, configure una contraseña y active la seguridad de Logotipo del usuario.

Tema principal: Tipos de seguridad por contraseña

Bloqueo de los botones del proyector

Puede bloquear los botones del panel de control del proyector para evitar que alguien lo use. Puede bloquear todos los botones o todos los botones excepto el botón de encendido.

Nota: El proyector aún se puede operar con el control remoto.

1. Pulse el botón **Menu**.
2. Seleccione el menú **Ajustes** y pulse el botón ↵ **Enter**.

3. Seleccione **Ajuste de bloqueos** y pulse el botón ↵ **Enter**.
4. Seleccione el ajuste **Bloqueo funcionam.** y pulse el botón ↵ **Enter**.
5. Seleccione uno de estos tipos de bloqueo y pulse el botón ↵ **Enter**:
   - Para bloquear todos los botones del proyector, seleccione **Bloqueo Total**.
   - Para bloquear todos los botones, excepto el botón de encendido, seleccione **Bloqueo parcial**.

   Verá un mensaje de confirmación.
6. Seleccione **Sí** y pulse el botón ↵ **Enter**.

Desbloqueo de los botones del proyector

Tema principal: Recursos de seguridad del proyector

Desbloqueo de los botones del proyector

Si se han bloqueado los botones del proyector, mantenga presionado el botón ↵ **Enter** del panel de control del proyector durante siete segundos para desbloquearlos. También puede configurar el ajuste **Bloqueo funcionam.** en **Off** en el menú Ajustes.

Tema principal: Bloqueo de los botones del proyector

Instalación de un cable de seguridad

Puede instalar dos tipos de cables de seguridad en el proyector para protegerlo contra robo.

- Utilice la ranura de seguridad del proyector para conectar un dispositivo de bloqueo Kensington. Consulte a su distribuidor local de productos de informática o electrónica para obtener información de compra.
- Utilice el punto de conexión del cable de seguridad del proyector para atar un cable y fijarlo a un elemento fijo o a un mueble pesado en la habitación.

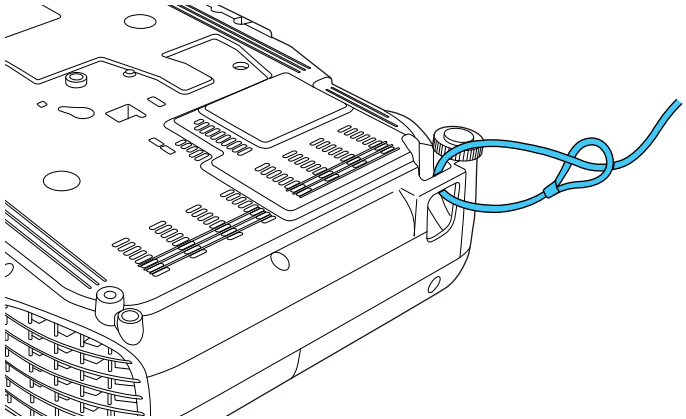

Nota: Cuando instale el proyector en la pared o en el techo, no pase los cables para prevención de caídas por el punto de conexión del cable de seguridad.

Tema principal: Recursos de seguridad del proyector

Sistema de identificación del proyector para control de múltiples proyectores

Puede controlar varios proyectores con un solo control remoto y realizar presentaciones más elaboradas. Para ello, asigne un número de identificación a cada proyector y al control remoto. De esta forma, puede manejar todos los proyectores a la vez o de forma individual.

Configuración del número de ID del proyector
Configuración del número de ID del control remoto
Igualación de la calidad de pantalla de varios proyectores
Tema principal: Ajuste de las funciones del proyector

Configuración del número de ID del proyector

Si desea controlar varios proyectores utilizando un solo control remoto, asígnele a cada proyector un número de ID único.

1. Pulse el botón **Menu**.
2. Seleccione el menú **Extendida** y pulse el botón ↵ **Enter**.
3. Seleccione **ID del proyector** y pulse el botón ↵ **Enter**.

4. Pulse los botones de flecha del control remoto para seleccionar el número de identificación que desea usar para el proyector. Luego, pulse el botón ↵ **Enter**.

Repita estos pasos para todos los demás proyectores que desea controlar desde un control remoto.

Nota: Si no sabe el número de ID del proyector, apunte el control remoto hacia el proyector y pulse el botón **ID** para mostrar temporalmente el número de ID del proyector en la pantalla.

Tema principal: Sistema de identificación del proyector para control de múltiples proyectores

Configuración del número de ID del control remoto

El número de ID del control remoto está configurado de manera predeterminada en cero, de modo que pueda funcionar con cualquier proyector compatible. Si desea configurar el control remoto para que funcione solo con un proyector en particular, debe configurar el número de ID del control remoto para que coincida con el número de ID del proyector.

1. Encienda el proyector que desea operar exclusivamente con el control remoto.
2. Asegúrese de saber el número de ID del proyector que está configurado como el ajuste **ID del proyector** en el menú Extendida.

   Nota: Si se le olvida el número de ID del proyector, apunte el control remoto hacia el proyector y pulse el botón **ID** para mostrar temporalmente el número de ID del proyector en la pantalla. Si desactiva el ajuste **ID del proyector**, el control remoto operará el proyector independientemente del número de ID seleccionado en el control remoto.

3. Apunte el control remoto hacia el proyector.
4. Mantenga presionado el botón **ID** del control remoto mientras pulsa el botón numérico que coincide con el número de ID del proyector. Luego, suelte los botones.

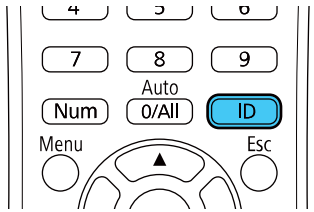

5. Pulse el botón **ID** del control remoto para verificar si el proceso de configuración de ID ha funcionado.

   Verá un mensaje del proyector.

   - Si el control remoto aparece como **On** en la lista, el número de ID del control remoto está configurado para funcionar exclusivamente con el proyector en la lista.

- Si el control remoto aparece como **Off** en la lista, el número de ID del control remoto no se ha configurado correctamente. Repita los pasos anteriores para configurar un número de ID que coincida con el proyector que desea controlar.

Tema principal: Sistema de identificación del proyector para control de múltiples proyectores

Igualación de la calidad de pantalla de varios proyectores

Puede hacer coincidir la calidad de pantalla de varios proyectores que proyectarán el uno cerca del otro.

1. Encienda todos los proyectores en los cuales desee igualar la calidad de pantalla.
2. Configure los números de ID en cada proyector.
3. Asegúrese de que todos los proyectores estén usando el mismo ajuste **Modo de color**.
4. Configure el número de ID del control remoto para que coincida con el primer proyector.
5. Pulse el botón **Menu**, seleccione el menú **Imagen** y pulse el botón ↵ **Enter**.

6. Configure los ajustes, según sea necesario.
7. Configure el número de ID del control remoto para que coincida con el del siguiente proyector, luego seleccione los ajustes del menú Imagen en cada proyector según sea necesario para igualar la proyección.

   Nota: Es posible que el brillo y el tono no sean exactamente iguales, incluso después de configurar los ajustes. Si la diferencia del brillo y el tono se vuelve más notable al paso del tiempo, repita los ajustes.

Tema principal: Sistema de identificación del proyector para control de múltiples proyectores

Conceptos relacionados

Modo de color

Proyección de dos imágenes de forma simultánea

Puede utilizar la función de pantalla dividida Split Screen para proyectar simultáneamente dos imágenes provenientes de dos fuentes de imagen diferentes que estén colocadas una al lado de la otra. Puede controlar la función utilizando el control remoto o los menús del proyector.

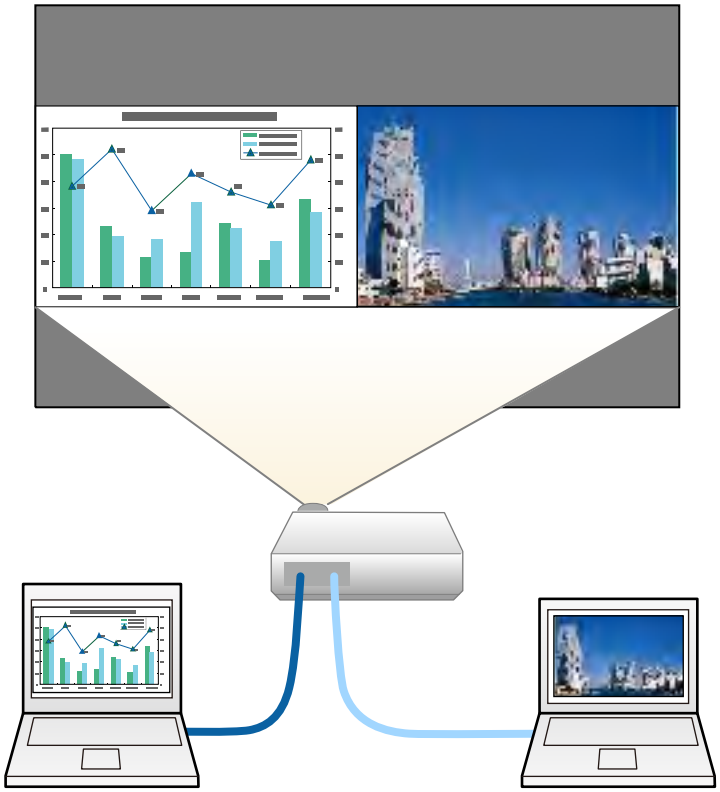

Nota: Mientras que esté utilizando la función Split Screen, es posible que algunas funciones del proyector no estén disponibles y que algunos ajustes se apliquen automáticamente a ambas imágenes.

Nota: No puede utilizar la función de pantalla dividida con las siguientes combinaciones de fuentes de entrada:

- Computer1 y Computer2
- Computer1/Computer2 y Video
- HDMI1/HDMI2 y Screen Mirroring
- HDMI1 y HDMI2
- USB Display y USB/LAN
- USB y LAN

1. Pulse el botón **Split** del control remoto.

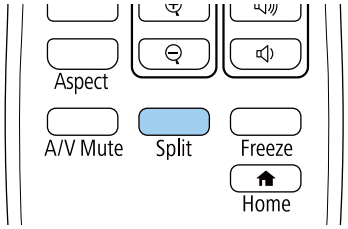

La imagen de la fuente de entrada actualmente seleccionada se mueve al lado izquierdo de la pantalla.

2. Pulse el botón **Menu**.

Verá esta pantalla:

3. Para seleccionar una fuente de entrada para la otra imagen, seleccione el ajuste **Fuente**, pulse el botón ↵ **Enter**, seleccione la fuente de entrada, seleccione **Ejecutar** y pulse el botón ↵ **Enter**. (También puede cambiar las fuentes de imagen, si es necesario).
4. Para intercambiar las imágenes, seleccione el ajuste **Intercamb. pantallas** y pulse el botón ↵ **Enter**.
5. Para cambiar el tamaño de las imágenes, seleccione el ajuste **Tamaño pantalla**, pulse el botón ↵ **Enter**, seleccione una opción de tamaño, pulse el botón ↵ **Enter** otra vez y pulse el botón **Menu** para salir del menú.

   Nota: Dependiendo de las señales de entrada de video, es posible que las imágenes no aparezcan del mismo tamaño aun si selecciona el ajuste **Igual**.

6. Para elegir el audio que desea escuchar, seleccione el ajuste **Fuente de audio**, pulse el botón ↵ **Enter**, seleccione una opción de audio, pulse el botón ↵ **Enter** otra vez y pulse el botón **Menu** para salir del menú.
7. Para alinear las imágenes proyectadas, seleccione el ajuste **Alinear**, pulse el botón ↵ **Enter**, seleccione el ajuste, pulse el botón ↵ **Enter** y pulse el botón **Menu** para salir del menú.
8. Para salir de la función Split Screen, pulse el botón **Split** o **Esc**.

Tema principal: Ajuste de las funciones del proyector

Planificación de eventos del proyector

Puede guardar un comando del proyector como un "evento", por ejemplo, encender o apagar el proyector o alternar entre las fuentes de entrada. Puede programar cuándo desea que el proyector ejecute el comando automáticamente (PowerLite 992F/1288).

Precaución: No coloque objetos inflamables enfrente de la lente. Si programa el proyector para que se encienda automáticamente, los objetos inflamables enfrente de la lente podrían incendiarse.

Nota: El ajuste **Protección Planificación** del menú Contraseña protegida debe estar desactivado para programar un evento.

Guardar un evento programado
Visualización de eventos programados
Modificación de un evento programado

Tema principal: Ajuste de las funciones del proyector

Tareas relacionadas

Selección de tipos de seguridad por contraseña

Guardar un evento programado

Puede seleccionar los comandos del proyector que desea realizar y programarlos como un evento.

1. Configure la fecha y la hora en el menú **Fecha y Hora**.
2. Pulse el botón **Menu**.
3. Seleccione el menú **Extendida** y pulse el botón ↵ **Enter**.
4. Seleccione **Ajustes planificación** y pulse el botón ↵ **Enter**.

   Verá una pantalla como esta:

5. Seleccione el menú **Planificación** y pulse el botón ↵ **Enter**.
6. Seleccione **Añadir nuevo** y pulse el botón ↵ **Enter**.

Verá una pantalla como esta:

7. En la sección Configurar evento, seleccione los eventos que desea que ocurran. (Seleccione **No modificado** para los eventos que no desea que ocurran).
8. En la sección Configurar Fecha/Hora, seleccione la fecha y la hora en las que desea que ocurran los eventos programados.
9. Cuando termine, seleccione **Guardar** y pulse el botón ↵ **Enter**.
10. Para programar más eventos, repita los pasos anteriores según sea necesario.
11. Seleccione **Ha finalizado la instalación** y seleccione **Sí** para guardar sus cambios.

Tema principal: Planificación de eventos del proyector

Tareas relacionadas

Configuración de la fecha y la hora

Visualización de eventos programados

Puede ver cualquier evento actualmente programado.

1. Pulse el botón **Menu**.
2. Seleccione el menú **Extendida** y pulse el botón ↵ **Enter**.

3. Seleccione **Ajustes planificación** y pulse el botón ↵ **Enter**.

   Verá una pantalla como esta:

Los cuadros de color en el calendario indican lo siguiente acerca de los eventos programados:

- Un evento único
- Un evento recurrente
- La comunicación está activada/desactivada
- El evento no es válido

Tema principal: Planificación de eventos del proyector

Modificación de un evento programado

Puede modificar cualquier evento actualmente programado.

1. Pulse el botón **Menu**.
2. Seleccione el menú **Extendida** y pulse el botón ↵ **Enter**.
3. Seleccione **Ajustes planificación** y pulse el botón ↵ **Enter**.

Verá una pantalla como esta:

4. Pulse los botones de flecha izquierda y derecha para resaltar la fecha en el calendario que contiene el evento programado que desea modificar.
5. Pulse los botones de flecha hacia arriba y hacia abajo para resaltar el evento que desea modificar, luego pulse el botón **Esc**.
6. Seleccione una de las siguientes opciones:
   - **On/Off**: para activar o desactivar el evento seleccionado.
   - **Editar**: para modificar los ajustes del evento seleccionado.
   - **Borrar**: para borrar el evento seleccionado.
   - **Añadir nuevo**: para añadir un evento programado nuevo.
7. Cuando termine, seleccione **Volver** y pulse el botón ↵ **Enter**.
8. Seleccione **Ha finalizado la instalación** y seleccione **Sí** para guardar sus cambios.

   Nota: Para borrar todos los eventos programados, seleccione **Reiniciar planificación** y seleccione **Sí**.

Tema principal: Planificación de eventos del proyector

Transferencia de los ajustes de los menús entre proyectores

Después de que haya seleccionado los ajustes en los menús del proyector, los puede transferir a otro proyector del mismo modelo.

Nota: Haga una copia de los ajustes del proyector antes de ajustar la imagen proyectada utilizando las opciones de ajuste de imagen del proyector. Cualquier ajuste de Logotipo del usuario guardado en el proyector será transferido al otro proyector.

Precaución: Si el proceso de copia falla debido a un corte del suministro eléctrico, un error de comunicación o cualquier otra razón, Epson no será responsable por ningún costo de reparación incurrido.

Los siguientes ajustes no son transferibles entre proyectores:

- Opciones del menú Información
- Ajustes del menú Red, excepto los de los submenús Notificación y Otros

Los siguientes ajustes no se transfieren entre proyectores si configura el ajuste **Rango ajustes lote** en **Limitado**:

- Ajustes de Contraseña protegida
- Ajustes del menú Red, excepto los de los submenús Notificación y Otros

Nota: Además de los métodos cubiertos en esta sección, también puede copiar y transferir ajustes a múltiples proyectores por medio de una red utilizando el software Epson Projector Management. Consulte la *Guía de funcionamiento de Epson Projector Management* en línea para obtener instrucciones. Puede descargar el software más reciente y el manual de la página de Epson.

Guardar los ajustes en una unidad flash USB
Transferencia de los ajustes desde una unidad flash USB
Guardar los ajustes en una computadora
Transferencia de ajustes desde una computadora
Tema principal: Ajuste de las funciones del proyector

Guardar los ajustes en una unidad flash USB

Puede guardar los ajustes del proyector que desea transferir en una unidad flash USB.

Nota: Use una unidad flash nueva. Si la unidad contiene otros archivos, es posible que la transferencia no se realice correctamente. La unidad flash debe utilizar el formato FAT y no puede tener funciones de seguridad.

1. Apague el proyector y desconecte el cable de alimentación del proyector.

2. Introduzca la unidad flash en el puerto **USB-A**.

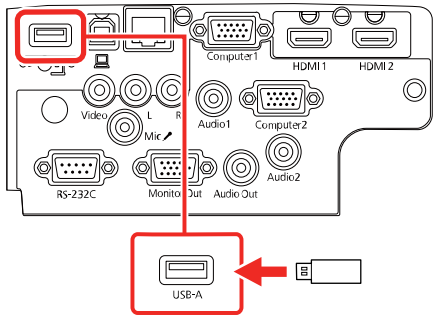

Nota: Conecte la unidad flash directamente al proyector. No utilice un concentrador; de lo contrario, es posible que sus ajustes no se guarden correctamente.

3. Mantenga presionado el botón **Esc** del panel de control o del control remoto mientras conecta el cable de alimentación al proyector.

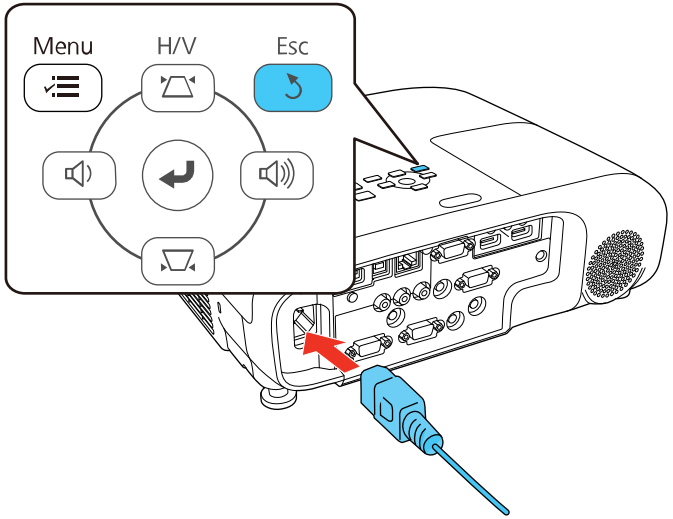

4. Cuando se enciendan todos los indicadores luminosos del proyector, suelte el botón **Esc**.

Los indicadores luminosos parpadean para indicar que los ajustes se están transfiriendo a la unidad flash. Cuando los indicadores luminosos dejan de parpadear, el indicador de encendido se ilumina de color azul y el proyector entra en modo de espera.

Precaución: No desconecte el cable de alimentación o retire la unidad flash mientras los indicadores estén parpadeando. Esto podría dañar el proyector.

5. Una vez que el proyector esté en modo de espera, retire la unidad flash.

Tema principal: Transferencia de los ajustes de los menús entre proyectores

Transferencia de los ajustes desde una unidad flash USB

Después de que haya guardado los ajustes de un proyector en una unidad flash USB, los puede transferir a otro proyector del mismo modelo.

Nota: Asegúrese de que la unidad flash USB solo contenga un archivo de ajustes de transferencia de otro proyector del mismo modelo. Los ajustes se encuentran en un archivo con el nombre **pjconfdata.bin**. Si la unidad contiene otros archivos, es posible que la transferencia no se realice correctamente.

No modifique los ajustes de imagen en un proyector hasta que haya transferido los ajustes a él. De lo contrario, es posible que tenga que realizar los ajustes nuevamente.

1. Apague el proyector y desconecte el cable de alimentación del proyector.
2. Introduzca la unidad flash en el puerto **USB-A**.

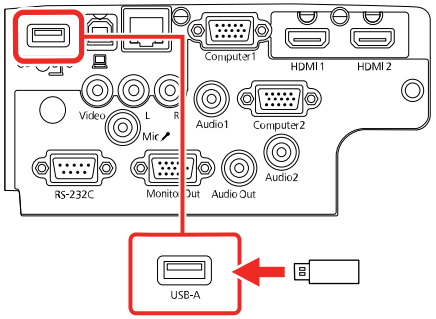

Nota: Conecte la unidad flash directamente al proyector. No utilice un concentrador; de lo contrario, es posible que sus ajustes no se guarden correctamente.

3. Mantenga presionado el botón **Menu** del panel de control o del control remoto mientras conecta el cable de alimentación al proyector.

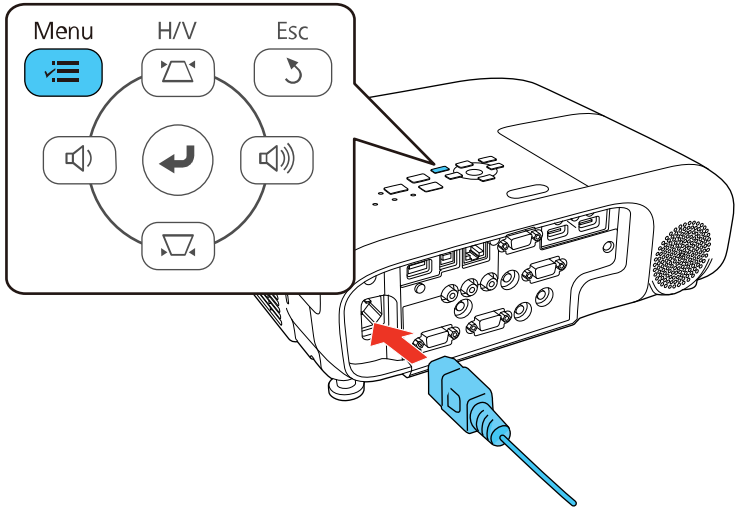

4. Cuando se enciendan todos los indicadores luminosos del proyector, suelte el botón **Menu**.

   Los indicadores parpadean para indicar que los ajustes se están transfiriendo al proyector. Cuando los indicadores luminosos dejan de parpadear, el indicador de encendido se ilumina de color azul y el proyector entra en modo de espera.

   Precaución: No desconecte el cable de alimentación o retire la unidad flash mientras los indicadores estén parpadeando. Esto podría dañar el proyector.

5. Una vez que el proyector esté en modo de espera, retire la unidad flash.

Tema principal: Transferencia de los ajustes de los menús entre proyectores

Guardar los ajustes en una computadora

Puede guardar los ajustes del proyector que quiere transferir a una computadora.

Su computadora debe tener instalado uno de los siguientes sistemas operativos:

- Windows 7
- Windows 8.x

- Windows 10
- OS X 10.11.x
- macOS 10.12.x
- macOS 10.13.x
- macOS 10.14.x
- macOS 10.15.x

1. Apague el proyector y desconecte el cable de alimentación del proyector.
2. Conecte un cable USB al puerto **USB-B** del proyector.

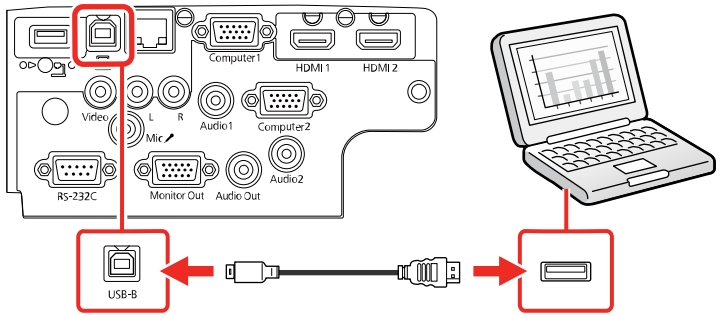

3. Conecte el otro extremo del cable a cualquier puerto USB disponible de la computadora.

4. Mantenga presionado el botón **Esc** del panel de control o del control remoto mientras conecta el cable de alimentación al proyector.

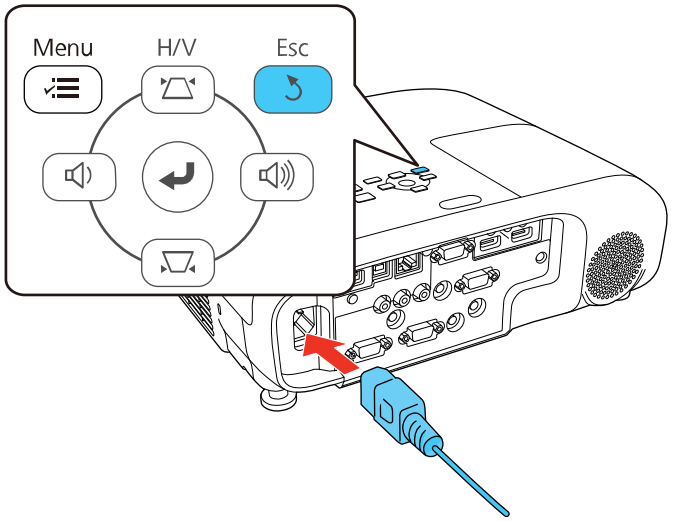

5. Cuando se enciendan todos los indicadores luminosos del proyector, suelte el botón **Esc**.

   El proyector aparece como un disco extraíble en su computadora.

6. Abra el disco extraíble y copie el archivo **pjconfdata.bin** a su computadora.
7. Cuando se termine de copiar el archivo, realice uno de los siguientes pasos:
   - **Windows**: Abra la utilidad **Mi PC**, **Equipo**, **Explorador de Windows** o **Explorador de archivos**. Haga clic con el botón derecho del mouse en el nombre de su proyector (que aparece como un disco extraíble) y seleccione **Expulsar**.
   - **Mac:** Arrastre el icono del disco extraíble de su proyector desde el escritorio a la papelera.

   El proyector entra en modo de espera.

Tema principal: Transferencia de los ajustes de los menús entre proyectores

Transferencia de ajustes desde una computadora

Después de que haya guardado los ajustes del proyector en una computadora, los puede transferir a otro proyector del mismo modelo.

Su computadora debe tener instalado uno de los siguientes sistemas operativos:

- Windows 7
- Windows 8.x
- Windows 10
- OS X 10.11.x
- macOS 10.12.x
- macOS 10.13.x
- macOS 10.14.x
- macOS 10.15.x

No modifique los ajustes de imagen en un proyector hasta que haya transferido los ajustes a él. De lo contrario, es posible que tenga que realizar los ajustes nuevamente.

1. Apague el proyector y desconecte el cable de alimentación del proyector.
2. Conecte un cable USB al puerto **USB-B** del proyector.

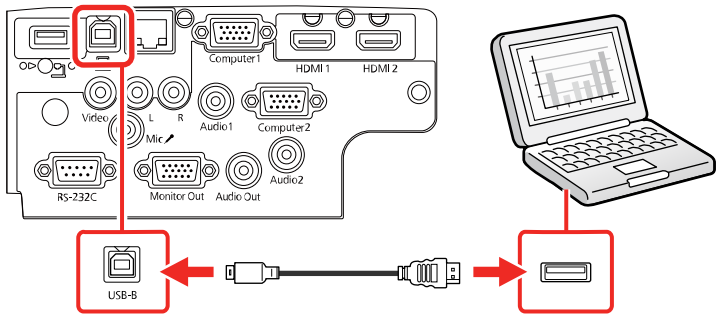

3. Conecte el otro extremo del cable a cualquier puerto USB disponible de la computadora.

4. Mantenga presionado el botón **Menu** del panel de control o del control remoto mientras conecta el cable de alimentación al proyector.

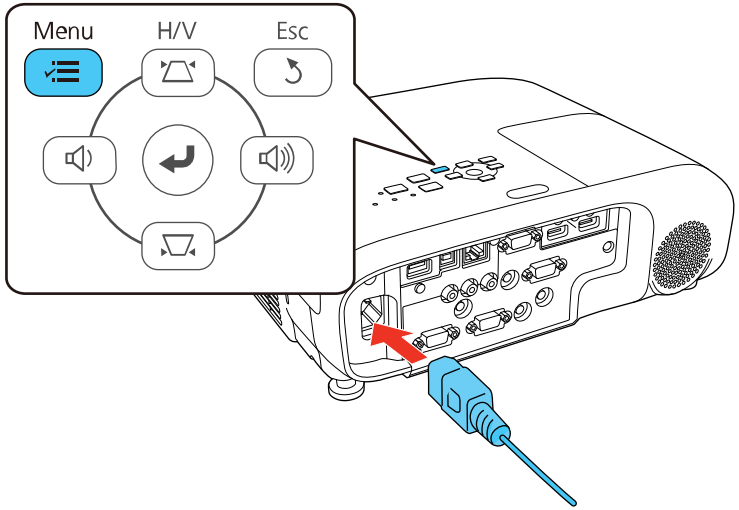

5. Cuando se enciendan todos los indicadores luminosos del proyector, suelte el botón **Menu**.

   El proyector aparece como un disco extraíble en su computadora.

6. Copie el disco extraíble y copie el archivo **pjconfdata.bin** a su computadora.

   Nota: No copie ningún otro archivo al disco extraíble.

7. Cuando se termine de copiar el archivo, realice uno de los siguientes pasos:
   - **Windows**: Abra la utilidad **Mi PC**, **Equipo**, **Explorador de Windows** o **Explorador de archivos**. Haga clic con el botón derecho del mouse en el nombre de su proyector (que aparece como un disco extraíble) y seleccione **Expulsar**.
   - **Mac:** Arrastre el icono del disco extraíble de su proyector desde el escritorio a la papelera.

   Todos los indicadores luminosos empiezan a parpadear para indicar que los ajustes del proyector se están actualizando. Cuando los indicadores dejan de parpadear, el indicador de encendido se ilumina de color azul y el proyector entra en modo de espera.

   Precaución: No desconecte el cable de alimentación mientras los indicadores estén parpadeando. Esto podría dañar el proyector.

Tema principal: Transferencia de los ajustes de los menús entre proyectores

Configuración de los ajustes de menús

Siga las instrucciones de las siguientes secciones para acceder al sistema de menús del proyector y cambiar los ajustes del proyector.

Nota: No todos los ajustes están disponibles, dependiendo del modelo de su proyector.

Uso de los menús del proyector
Ajustes de calidad de la imagen: menú Imagen
Ajustes de la señal de entrada: menú Señal
Ajustes de las características del proyector: menú Ajustes
Ajustes de configuración del proyector: menú Extendida
Ajustes de red del proyector: menú Red
Ajustes de configuración del proyector: menú ECO
Pantalla de información del proyector: menú Información
Opciones de restablecimiento del proyector: menú Restablecer

Uso de los menús del proyector

Puede usar los menús del proyector para configurar los ajustes que controlan el funcionamiento del proyector. El proyector muestra los menús en la pantalla.

1. Pulse el botón **Menu** del panel de control o del control remoto.

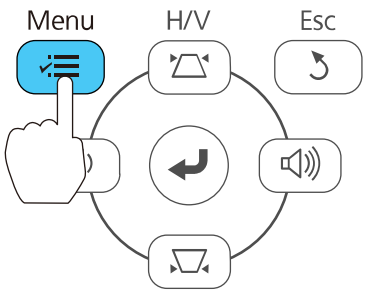

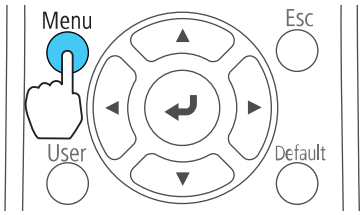

Verá la pantalla del menú que muestra los ajustes del menú Imagen.

2. Pulse el botón de flecha hacia arriba o hacia abajo para desplazarse por los menús listados a la izquierda. Los ajustes para cada menú aparecen a la derecha.

   Nota: Los ajustes disponibles dependen de la fuente de entrada, la resolución, el modelo de su proyector u otros ajustes de menú actualmente seleccionados.

3. Para cambiar los ajustes del menú en pantalla, pulse el botón ↵ **Enter**.
4. Pulse el botón de flecha hacia arriba o hacia abajo para desplazarse por los ajustes.
5. Cambie los ajustes con los botones indicados en la parte inferior de las pantallas de los menús.
6. Para revertir todos los ajustes del menú a sus valores predeterminados, seleccione **Restablecer**.
7. Cuando termine de cambiar los ajustes de un menú, pulse el botón **Esc**.
8. Pulse el botón **Menu** o **Esc** para salir del sistema de menús.

Tema principal: Configuración de los ajustes de menús

Ajustes de calidad de la imagen: menú Imagen

Los ajustes del menú Imagen le permiten ajustar la calidad de imagen de la fuente de entrada que está utilizando actualmente. Los ajustes disponibles dependen de la fuente de entrada seleccionada.

Para cambiar los ajustes para una fuente de entrada, asegúrese de que la fuente esté conectada y luego seleccione dicha fuente.

Ajuste	Opciones	Descripción
Modo de color	Consulte la lista de modos de color disponibles.	Ajusta la intensidad de los colores de la imagen para diversos tipos de imágenes y entornos.
Brillo	Varios niveles disponibles	Aclara u oscurece toda la imagen.
Contraste	Varios niveles disponibles	Ajusta la diferencia entre las áreas claras y oscuras de la imagen.
Saturación de color	Varios niveles disponibles	Ajusta la intensidad de los colores de la imagen.
Tono	Varios niveles disponibles	Ajusta el equilibrio de los tonos verde a magenta de la imagen.
Nitidez	Varios niveles disponibles	Ajusta la nitidez o suavidad de los detalles de la imagen.
Balance de blancos	**Temp. Color** **Personalizado**	Ajusta el tono de toda la imagen. **Temp. Color**: configura la temperatura de los colores según el Modo de color seleccionado. Los valores altos le dan un tono azul a la imagen, mientras que los valores bajos le dan un tono rojo. **Personalizado**: ajusta la intensidad de los tonos individuales en la imagen; proporciona controles de offset y ganancia de RGB para una calibración de color de nivel profesional.

Ajuste	Opciones	Descripción
Mejora de imagen	**Reducción de ruidos**	Reduce el parpadeo en imágenes analógicas.
	Desentrelazado (para la señal de entrada entrelazada 480t/576t/1080t)	Configura la conversión de señales entrelazadas a progresivas para ciertos tipos de imagen de video. **Off**: para imágenes de video de movimiento rápido. **Vídeo**: para la mayoría de las imágenes de video. **Film/Auto**: para películas, gráficos de computadora y animación.
Iris automático	**Off** **Normal** **Velocidad alta**	Ajusta la luminosidad proyectada en base al brillo de las imágenes cuando se seleccionan los modos de color **Dinámico** o **Cinema**; la opción **Velocidad alta** realiza correcciones de luminosidad más rápidas para imágenes de movimiento rápido.
Restablecer	—	Restaura todos los ajustes del menú **Imagen** a sus valores predeterminados.

Nota: El ajuste **Brillo** no afecta a la luminosidad de la lámpara. Para cambiar el modo de luminosidad de la lámpara, utilice el ajuste **Consumo eléctrico** en el menú ECO.

Tema principal: Configuración de los ajustes de menús

Referencias relacionadas

Modos de color disponibles

Ajustes de configuración del proyector: menú ECO

Ajustes de la señal de entrada: menú Señal

Normalmente, el proyector detecta y optimiza los ajustes de la señal de entrada automáticamente. Para personalizar los ajustes, utilice el menú Señal. Los ajustes disponibles dependen de la fuente de entrada seleccionada.

Nota: Puede restaurar los valores predeterminados de los ajustes **Posición**, **Tracking** y **Sync.** pulsando el botón **Auto** del control remoto.

Para cambiar los ajustes para una fuente de entrada, asegúrese de que la fuente esté conectada y luego seleccione dicha fuente.

Ajuste	Opciones	Descripción
Resolución	**Automático** **Ancho** **Normal**	Configura la resolución de la señal de entrada si no se detecta automáticamente con la opción **Automático**.
Aspecto	Consulte la lista de relaciones de aspecto disponibles.	Configura la relación de aspecto (proporción de ancho a altura) para la fuente de entrada seleccionada.

Ajuste	Opciones	Descripción
Tracking	Varios niveles disponibles	Ajusta la señal para eliminar las rayas verticales de las imágenes de computadora.
Sync.	Varios niveles disponibles	Ajusta la señal para eliminar la falta de claridad o el parpadeo de las imágenes de computadora.
Posición	Arriba, abajo, izquierda, derecha	Ajusta la ubicación de la imagen en la pantalla.
Ajuste automático	**On** **Off**	Optimiza automáticamente la calidad de la imagen de la computadora (cuando está activado).
Overscan	**Automático** **Off** **4%** **8%**	Cambia la proporción de la imagen proyectada por un porcentaje o de forma automática para hacer visibles los bordes cuando está utilizando una fuente de entrada HDMI.
Avanzado	**Rango vídeo**	Configura el intervalo de video para igualarlo al ajuste del dispositivo conectado al puerto de entrada HDMI.
	Señal de Vídeo	Especifica el tipo de señal desde las fuentes de entrada conectadas a los puertos de video. Seleccione **Automático** para detectar señales automáticamente.
Restablecer	—	Restaura todos los ajustes del menú **Señal** a sus valores predeterminados.

Tema principal: Configuración de los ajustes de menús

Ajustes de las características del proyector: menú Ajustes

Las opciones del menú Ajustes le permiten personalizar diversas características del proyector. Los ajustes disponibles dependen de la fuente de entrada seleccionada.

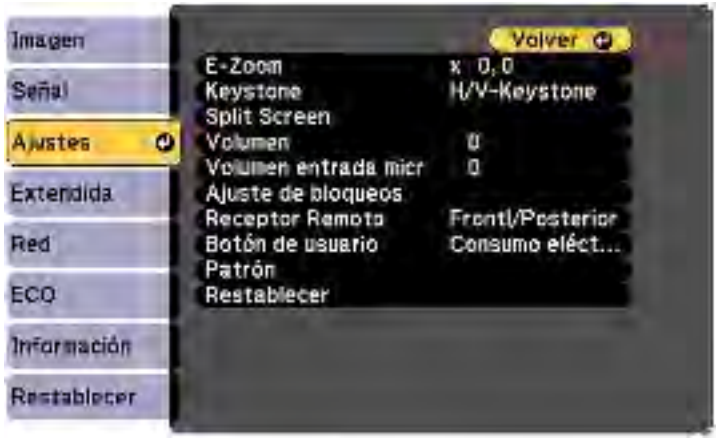

Ajuste	Opciones	Descripción
E-Zoom	Varios niveles disponibles	Ajusta el tamaño de la imagen proyectada.

Ajuste	Opciones	Descripción
Keystone	**H/V-Keystone** **Quick Corner**	Ajusta la forma de la imagen a rectangular (horizontal y verticalmente). **H/V Keystone**: le permite corregir manualmente los lados horizontal y vertical. **V-Keystone auto**: activa o desactiva la función de corrección automática (no disponible para el proyector PowerLite E20). **Ajuste Keystone-H**: activa o desactiva la función del control deslizante de corrección trapezoidal horizontal **Quick Corner**: le permite corregir la forma de la imagen y la alineación en pantalla.
Split Screen	**Tamaño pantalla** **Fuente** **Intercamb. pantallas** **Fuente de audio** **Alinear** **Mostrar código QR** **Cerrar Split Screen**	Divide el área de visualización horizontalmente y muestra dos imágenes una al lado de la otra (pulse el botón **Esc** para cancelar la visualización en pantalla dividida).
Volumen	Varios niveles disponibles	Ajusta el volumen del sistema de altavoces del proyector; puede configurar el nivel del volumen para cada fuente de entrada de forma separada.
Volumen entrada micr	Varios niveles disponibles	Ajusta el volumen del sistema de altavoces del proyector cuando utiliza un micrófono conectado.

Ajuste	Opciones	Descripción
Ajuste de bloqueos	**Bloqueo funcionam.**	Controla el bloqueo de los botones del proyector para protegerlo. **Bloqueo Total**: bloquea todos los botones. **Bloqueo parcial**: bloquea todos los botones excepto el botón de encendido. **Off**: todos los botones están desbloqueados.
Receptor Remoto	**Frontl/Posterior** **Frontal** **Posterior** **Off**	Limita la recepción de señales del control remoto mediante el receptor seleccionado; la opción **Off** desactiva todos los receptores.
Botón de usuario	**Consumo eléctrico** **Información** **Desentrelazado** **Subtítulo** **Patrón de prueba** **Resolución** **Volumen entrada micr** **Presentación patrón** **Mostrar código QR**	Asigna una opción de los menús al botón **User** del control remoto para acceso directo.
Patrón	**Presentación patrón** **Tipo de patrón** **Patrón de usuario** **Patrón de prueba**	Selecciona diversas opciones de patrón.

Ajuste	Opciones	Descripción
Restablecer	—	Restaura todos los ajustes del menú **Ajustes** a sus valores predeterminados.

Tema principal: Configuración de los ajustes de menús

Ajustes de configuración del proyector: menú Extendida

Los ajustes del menú Extendida le permiten personalizar diversas funciones de configuración del proyector que controlan su funcionamiento.

Ajuste	Opciones	Descripción
Pantalla Inicio	**Ver pant. Inicio aut.** **Función person. 1** **Función person. 2**	Seleccione diferentes opciones para la pantalla de inicio del proyector. **Ver pant. Inicio aut.**: controla si la pantalla de inicio se abre automáticamente cuando se enciende el proyector. **Función person. 1**/**Función person. 2**: le permite personalizar las opciones que aparecen en la pantalla de inicio del proyector y guardar sus ajustes como una opción predefinida.
Pantalla	**Mensajes** **Visualizar fondo** **Pantalla de inicio** **Pausa A/V**	Selecciona diversas opciones de pantalla. **Mensajes**: controla si los mensajes se muestran o no en la pantalla. **Visualizar fondo**: selecciona el color de pantalla o el logotipo para mostrar cuando no se recibe ninguna señal. **Pantalla de inicio**: controla si aparece una pantalla especial cuando el proyector se inicia. **Pausa A/V**: selecciona el color de pantalla o el logotipo para mostrar cuando activa la función de pausa A/V.
Subtítulo	**Off** **CC1** **CC2**	Controla el uso de los subtítulos y selecciona el tipo de subtítulo (los subtítulos solo son visibles para señales NTSC provenientes del puerto **Video**; esta función no está disponible en todos los países o regiones).
Logotipo del usuario	—	Crea una pantalla que el proyector muestra para identificarse y mejorar la seguridad.
Proyección	**Frontal** **Frontal/Techo** **Posterior** **Posterior/Techo**	Selecciona la forma en la que el proyector está colocado con respecto a la pantalla, de modo que la imagen esté orientada correctamente.

Ajuste	Opciones	Descripción
Operación	**Direct Power On** **Modo alta altitud** **Búsq. aut. de fuente** **Encendido automático** **Ajuste HDMI EQ** **Avanzado** **Fecha y Hora** (PowerLite 992F/1288)	Selecciona diversas opciones de funcionamiento. **Direct Power On**: enciende el proyector cuando lo conecta. **Modo alta altitud**: regula la temperatura de funcionamiento del proyector en altitudes superiores a 4921 pies (1500 m). **Búsq. aut. de fuente**: detecta automáticamente la señal de la imagen de entrada cuando se enciende el proyector. **Encendido automático**: automáticamente enciende el proyector cuando recibe una señal de imagen (solo disponible cuando el **Modo en espera** está configurado en **Comunic. activ.**). **Ajuste HDMI EQ**: ajusta el nivel de la señal de entrada HDMI según el dispositivo conectado. **Avanzado**: elija esta opción si desea establecer una ubicación para guardar archivos de error o copiar todos los ajustes de los menús del proyector. **Fecha y Hora**: configura los ajustes de fecha y hora del sistema del proyector.

Ajuste	Opciones	Descripción
Ajustes de A/V	**Salida de A/V** **Ajustes de audio**	Selecciona los siguientes ajustes cuando el proyector está en modo de espera (apagado) y el ajuste **Modo en espera** en el menú ECO está configurado en **Comunic. activ.**: **Salida de A/V**: la opción **Siempre** transmite sonido e imágenes a equipo externo cuando el proyector está apagado; las imágenes deben provenir de una señal analógica (VGA solamente a través del puerto **Monitor Out**) **Salida de audio**: selecciona la fuente de audio para sonido; la opción **Automático** reproduce sonido de la última fuente de imagen seleccionada; la opción **Salida de audio HDMI** selecciona la fuente de audio para imágenes HDMI.
ID del proyector	**Off** **1** al **9**	Asigna un número de ID particular al proyector, lo que le permite usar un control remoto para controlar proyectores individualmente.
Ajustes planificación (PowerLite 992F/1288)	**Planificación** **Reiniciar planificación** **Ha finalizado la instalación**	Programa los eventos del proyector para ocurrir automáticamente en las fechas y horas seleccionadas.
Idioma	Diversos idiomas disponibles	Selecciona el idioma de los menús y los mensajes que aparecen en la pantalla del proyector (este ajuste no cambia cuando se aplica la opción **Restablecer**).
Restablecer	—	Restaura todos los ajustes del menú **Extendida** a sus valores predeterminados, excepto los siguientes ajustes: **Logotipo del usuario**, **Proyección**, **Modo alta altitud**, **Búsq. aut. de fuente**, **Ajuste HDMI EQ**, **Fecha y Hora**, **Salida de A/V**, **ID del proyector**, **Ajustes planificación** e **Idioma**.

Tema principal: Configuración de los ajustes de menús

Ajustes de red del proyector: menú Red

Los ajustes del menú Red le permiten ver información de red y configurar el proyector para monitorear y controlarlo a través de una red.

Ajuste	Opciones	Descripción
Screen Mirroring (PowerLite 992F/1288)	**Off** **On**	Activa la función Screen Mirroring (replicación de pantalla).
Inf. Screen Mirroring (PowerLite 992F/1288)	**Nombre pantalla** **Dirección MAC** **Código de región** **Canal** **Disposit. conectado**	Muestra el estado y los detalles de la función de replicación de pantalla (Screen Mirroring).
Ajustes Screen Mirroring (PowerLite 992F/1288)	Varias opciones de replicación de pantalla	Configura los ajustes de replicación de pantalla; solamente está disponible cuando el ajuste **Screen Mirroring** está activado.

Ajuste	Opciones	Descripción
Alim. LAN inalámbr.	**On** **Off**	Activa el modo de LAN inalámbrica.
Info. red-LAN inalámbrica	**Modo de conexión** **Sist. LAN inalám.** **Nivel de antena** **Nombre proyector** **SSID** **DHCP** **Dirección IP** **Máscara de subred** **Dir. pta enlace** **Dirección MAC** **Código de región** **IPv6**	Muestra el estado y los detalles de la red inalámbrica.
Info. red-LAN con cables	**Nombre proyector** **DHCP** **Dirección IP** **Máscara de subred** **Dir. pta enlace** **Dirección MAC** **Direcc. IPv6 (manual)** **Direcc. IPv6 (aut.)**	Muestra el estado y los detalles de la red alámbrica.
Mostrar código QR	—	Muestra un código QR para conectar dispositivos iOS o Android al proyector usando la aplicación Epson iProjection
Configuración de la red	Accede a los menús de red adicionales.	Configura los ajustes de su red.

Tema principal: Configuración de los ajustes de menús

Tareas relacionadas

Selección de los ajustes de la red alámbrica

Ajustes de configuración del proyector: menú ECO

Los ajustes del menú ECO le permiten personalizar las funciones del proyector para ahorrar energía. Cuando selecciona un ajuste de ahorro de energía, aparece un icono de hoja a un lado del elemento del menú.

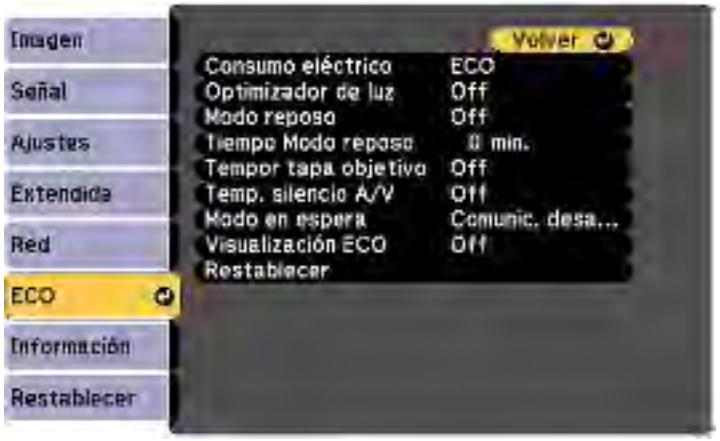

Ajuste	Opciones	Descripción
Consumo eléctrico	**Alta** **Mediana** **ECO**	Selecciona el modo de luminosidad de la lámpara del proyector. Seleccione **ECO** para reducir la luminosidad de la lámpara y el ruido del ventilador, y para ahorrar energía y extender la vida útil de la lámpara. **Nota:** No puede seleccionar estos ajustes cuando esté utilizando el proyector a una altitud alta o temperatura alta.

Ajuste	Opciones	Descripción
Optimizador de luz	**On** **Off**	Cuando el ajuste **Consumo eléctrico** está configurado en **Alta** o **Mediana** y el ajuste **Iris automático** está desactivado, puede configurar esta opción para cada modo de color.
Modo reposo	**On** **Off**	Automáticamente pone el proyector en modo de espera después de un intervalo de inactividad.
Tiempo Modo reposo	1 a 30 minutos	Configura el intervalo para el Modo reposo.
Tempor tapa objetivo	**On** **Off**	Automáticamente apaga el proyector después de 30 minutos si la tapa de la lente está cerrada.
Temp. silencio A/V	**On** **Off**	Automáticamente apaga el proyector después de 30 minutos si el ajuste **Pausa A/V** está activado.
Modo en espera	Varias opciones dependiendo del soporte alámbrico o inalámbrico de su producto	**Comunic. activ.**: indica que el proyector se puede monitorear y controlar a través de una red cuando el proyector esté en modo de espera (disponible cuando el ajuste **Salida de A/V** está configurado en **Siempre** o **En proyección**. **Puerto**: selecciona el puerto que se va a usar de LAN con cables o LAN inalámbrica cuando el ajuste **Comunic. activ.** está activado.

Ajuste	Opciones	Descripción
Visualización ECO	**On** **Off**	Muestra un icono de hoja en la esquina inferior izquierda de la pantalla proyectada para indicar el estado de ahorro de energía cuando la luminosidad de la lámpara cambia.
Restablecer	—	Restaura todos los ajustes del menú **ECO** a sus valores predeterminados.

Tema principal: Configuración de los ajustes de menús

Pantalla de información del proyector: menú Información

Puede mostrar información acerca del proyector y de las fuentes de entrada mediante el menú Información. Sin embargo, no puede cambiar los ajustes en el menú.

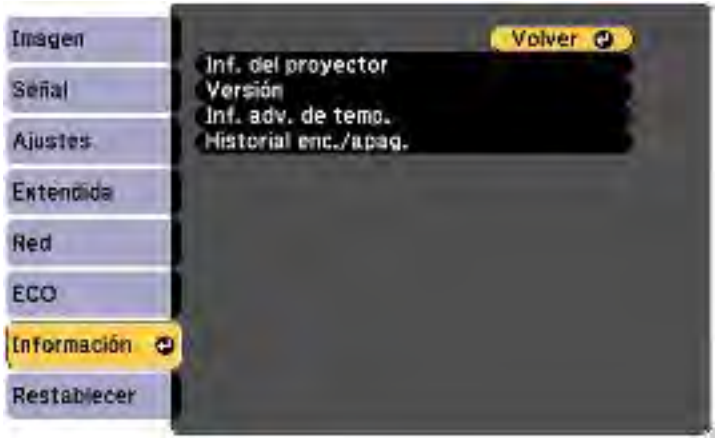

Nota: Los ajustes disponibles dependen de la fuente de entrada actual. El temporizador de uso de la lámpara no registra horas hasta que haya usado la lámpara por lo menos 10 horas.

Elemento del menú Información	Descripción
Inf. del proyector	Consulte la siguiente tabla.
Versión	Muestra la versión del firmware del proyector.
Inf. adv. de temp.	Muestra varias advertencias de alta temperatura.
Historial enc./apag. (PowerLite 992F/1288)	Muestra el historial de encendido y apagado del proyector.

Menú **Inf. del proyector**

Elemento del menú Información	Descripción
Horas lámpara	Muestra el número de horas (**H**) que se ha usado la lámpara en los modos de Consumo eléctrico; si la información aparece en amarillo, obtenga una lámpara de repuesto Epson genuina pronto.
Fuente	Muestra el nombre del puerto al cual está conectada la fuente de entrada actual.
Señal de entrada	Muestra el ajuste de la señal de entrada de la fuente de entrada actual.
Resolución	Muestra la resolución de la fuente de entrada actual.
Veloc. refresco	Muestra la frecuencia de actualización de la fuente de entrada actual.
Info sinc	Muestra información que un técnico de servicio puede necesitar.
Estado	Muestra información acerca de problemas del proyector que un técnico de servicio puede necesitar.
Número de serie	Muestra el número de serie del proyector.
Event ID	Muestra el número de Event ID correspondiente a un problema específico del proyector; consulte la lista de los códigos de Event ID.

Lista de los códigos de Event ID

Tema principal: Configuración de los ajustes de menús

Lista de los códigos de Event ID

Si la opción **Event ID** del menú Información muestra un número de código, consulte la siguiente lista de códigos para encontrar la solución al problema asociado con el código.

Código de Event ID	Causa y solución
0432	El software de red no se inició. Apague el proyector y vuelva a encenderlo.
0435	
0433	No se pueden mostrar las imágenes transferidas. Reinicie el software de red.
0434	La comunicación de la red no es estable. Revise el estado de comunicación de la red, espere unos momentos e intente conectarse a la red otra vez.
0481	
0482	
0485	
0483	El software de red se cerró inesperadamente. Revise el estado de comunicación de la red, luego apague el proyector y vuelva a encenderlo.
04FE	
0484	Se ha desconectado la comunicación con la computadora. Reinicie el software de red.
0479	Se ha producido un error en el sistema del proyector. Apague el proyector y vuelva a encenderlo.
04FF	
0891	No se puede encontrar un punto de acceso con el mismo SSID. Configure su computadora, el punto de acceso y el proyector al mismo SSID.
0892	El tipo de autenticación WPA/WPA2/WPA3 no coincide. Compruebe que los ajustes de seguridad de la red inalámbrica sean correctos.
0893	El tipo de cifrado TKIP/AES no coincide. Compruebe que los ajustes de seguridad de la red inalámbrica sean correctos.
0894	Se ha desconectado la comunicación con un punto de acceso no autorizado. Póngase en contacto con su administrador de red.
0895	Se ha desconectado la comunicación con un dispositivo conectado. Revise el estado de conexión del dispositivo.

Código de Event ID	Causa y solución
0898	No se ha podido adquirir la dirección DHCP. Compruebe que el servidor DHCP esté funcionando correctamente. Si no está utilizando DHCP, desactive el ajuste **DHCP** de los menús Red.
0899	Se ha producido un error de comunicación.
089A	El tipo de autenticación EAP no coincide con la red. Revise los ajustes de seguridad LAN inalámbrica y compruebe que el certificado de seguridad esté instalado correctamente.
089B	La autenticación del servidor EAP falló. Revise los ajustes de seguridad LAN inalámbrica y compruebe que el certificado de seguridad esté instalado correctamente.
089C	La autenticación del cliente EAP falló. Revise los ajustes de seguridad LAN inalámbrica y compruebe que el certificado de seguridad esté instalado correctamente.
089D	El intercambio de clave falló. Revise los ajustes de seguridad LAN inalámbrica y compruebe que el certificado de seguridad esté instalado correctamente.

Tema principal: Pantalla de información del proyector: menú Información

Opciones de restablecimiento del proyector: menú Restablecer

Puede restablecer gran parte de los ajustes del proyector a sus valores predeterminados con la opción **Restablecer todo** en el menú Restablecer.

También puede reiniciar el temporizador de uso de la lámpara del proyector cuando reemplace la lámpara con la opción **Restablece horas lámp**.

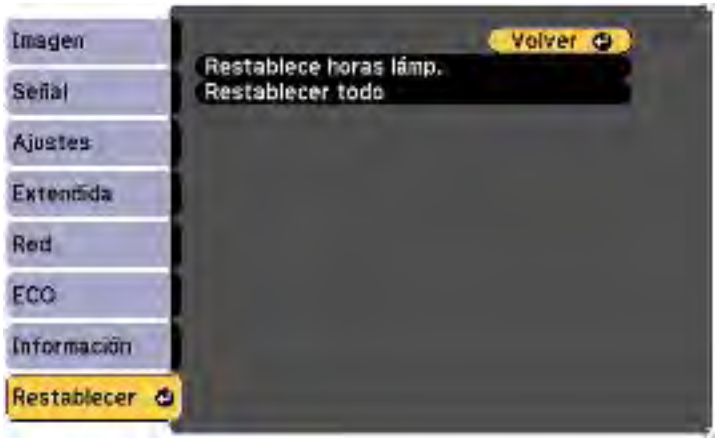

No puede restablecer los siguientes ajustes con la opción **Restablecer todo**:

- E-Zoom
- Logotipo del usuario
- Ajustes planificación (PowerLite 992F/1288)
- Idioma
- Elementos del menú Red
- Horas lámpara
- Contraseña
- Fecha y Hora (PowerLite 992F/1288)
- Visualizar fondo
- Pantalla de inicio
- Pausa A/V

Tema principal: Configuración de los ajustes de menús

Mantenimiento y transporte del proyector

Siga las instrucciones de las siguientes secciones para darle mantenimiento al proyector y transportarlo de un lugar a otro.

Mantenimiento del proyector
Transporte del proyector

Mantenimiento del proyector

Su proyector requiere poco mantenimiento para funcionar en óptimas condiciones.

Es posible que tenga que limpiar la lente periódicamente, además de limpiar el filtro y las salidas de aire para evitar que el proyector se sobrecaliente porque la ventilación ha sido bloqueada.

Las únicas piezas que debe reemplazar son la lámpara, el filtro de aire y las pilas del control remoto. Si necesita reemplazar alguna otra pieza, comuníquese con Epson o con un técnico autorizado por Epson.

Advertencia: Antes de limpiar cualquier pieza del proyector, apáguelo y desconecte el cable de alimentación. Nunca abra ninguna tapa del proyector a menos que así se especifique en este manual. El voltaje eléctrico dentro del proyector es peligroso y puede causar graves lesiones.

Advertencia: No intente reparar este producto usted mismo, con excepción de lo descrito específicamente en este manual. Contrate técnicos cualificados para llevar a cabo todas las reparaciones necesarias.

Limpieza de la lente
Limpieza del exterior del proyector
Mantenimiento del filtro y de las salidas de aire
Mantenimiento de la lámpara del proyector
Reemplazo de las pilas del control remoto

Tema principal: Mantenimiento y transporte del proyector

Limpieza de la lente

Limpie periódicamente la lente del proyector o cuando observe polvo o manchas en su superficie.

- Para quitar polvo o manchas, limpie la lente suavemente con papel para limpiar lentes.

- Para quitar manchas persistentes, humedezca un paño suave que no deje pelusas con limpiador para lentes y frote la lente con cuidado. No rocíe ningún líquido directamente sobre la lente.

  Advertencia: No utilice un limpiador para lentes que contenga gas inflamable. El alto calor generado por la lámpara del proyector puede causar un incendio.

  Precaución: No utilice limpiador de vidrios o cualquier material abrasivo para limpiar la lente y no la someta a ningún impacto, ya que la podría dañar. No utilice aire comprimido en lata, ya que los gases pueden dejar residuos. No toque la lente con las manos descubiertas para evitar dejar huellas en la superficie de la lente o dañarla.

Tema principal: Mantenimiento del proyector

Limpieza del exterior del proyector

Antes de limpiar el exterior del proyector, apáguelo y desconecte el cable de alimentación.

- Para quitar polvo o suciedad, use un paño suave y seco que no deje pelusas.
- Para quitar suciedad persistente, humedezca un paño con agua y con un poco de jabón suave. No rocíe líquido directamente sobre el proyector.

  Precaución: No utilice cera, alcohol, bencina, diluyente de pintura u otros productos químicos para limpiar el exterior del proyector. Estos productos pueden dañarlo. No utilice aire comprimido en lata, ya que los gases pueden dejar residuos inflamables.

Tema principal: Mantenimiento del proyector

Mantenimiento del filtro y de las salidas de aire

El mantenimiento regular del filtro es importante para mantener el proyector en buen estado. Este proyector Epson fue diseñado con un filtro de aire de fácil acceso que se puede reemplazar por el usuario con el fin de proteger el producto y hacer sencilla la tarea de darle mantenimiento regular. La frecuencia de mantenimiento del filtro de aire puede variar según el entorno.

Si no se realiza un mantenimiento regular del producto, este proyector Epson le notificará que la temperatura interna ha alcanzado un nivel alto. No espere a recibir este aviso para darle mantenimiento al filtro de aire del proyector ya que la exposición a altas temperaturas por un periodo prolongado puede reducir la vida útil del proyector o de la lámpara.

Los daños causados por la falta de mantenimiento al proyector o al filtro de aire pueden no estar cubiertos por la garantía limitada del proyector o de la lámpara.

Limpieza del filtro y de las salidas de aire
Reemplazo del filtro de aire

Tema principal: Mantenimiento del proyector

Referencias relacionadas

Estado de los indicadores del proyector

Limpieza del filtro y de las salidas de aire

Limpie el filtro o las salidas de aire cuando estén cubiertos de polvo o cuando aparezca un mensaje indicándole que lo haga.

1. Apague el proyector y desconecte el cable de alimentación.
2. Quite con cuidado el polvo con una pequeña aspiradora diseñada para computadoras o con un cepillo suave (como un pincel).

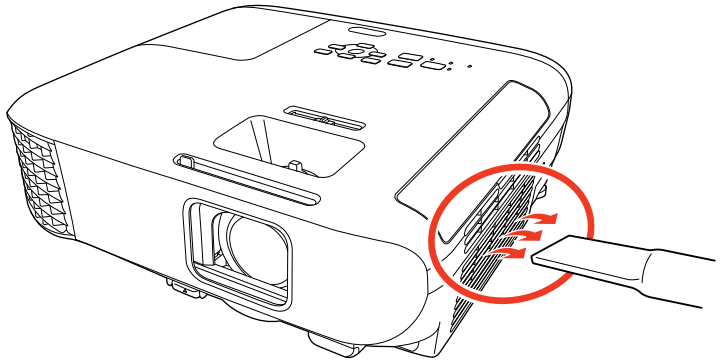

Nota: Puede retirar el filtro de aire, de modo que pueda limpiarlo de ambos lados. No enjuague el filtro de aire con agua y tampoco use detergente o disolvente para limpiarlo.

Precaución: No utilice aire comprimido en lata. Los gases pueden dejar residuos inflamables o introducir polvo o suciedad en los componentes ópticos del proyector o en otras áreas sensibles.

3. Si es difícil quitar el polvo o si el filtro de aire está dañado, reemplácelo.

Tema principal: Mantenimiento del filtro y de las salidas de aire

Reemplazo del filtro de aire

Necesita reemplazar el filtro de aire en las siguientes situaciones:

- Después de limpiar el filtro de aire, aparece un mensaje indicándole que debe limpiar el filtro o reemplazarlo.
- El filtro de aire está roto o dañado.

Puede reemplazar el filtro de aire mientras el proyector está instalado en el techo o colocado sobre una mesa.

1. Apague el proyector y desconecte el cable de alimentación.
2. Abra la tapa del filtro de aire con cuidado.

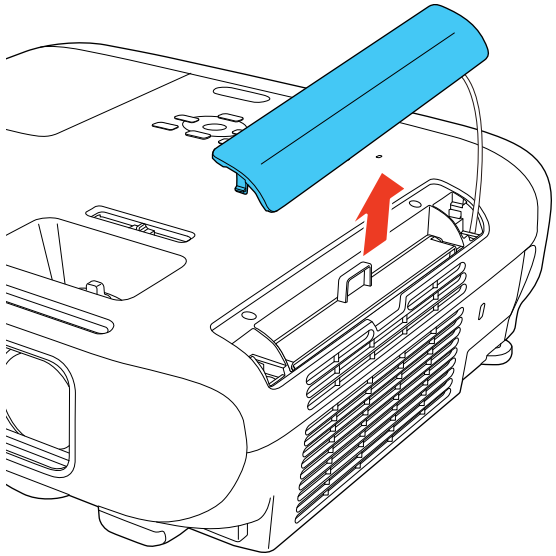

3. Retire el filtro de aire del proyector.

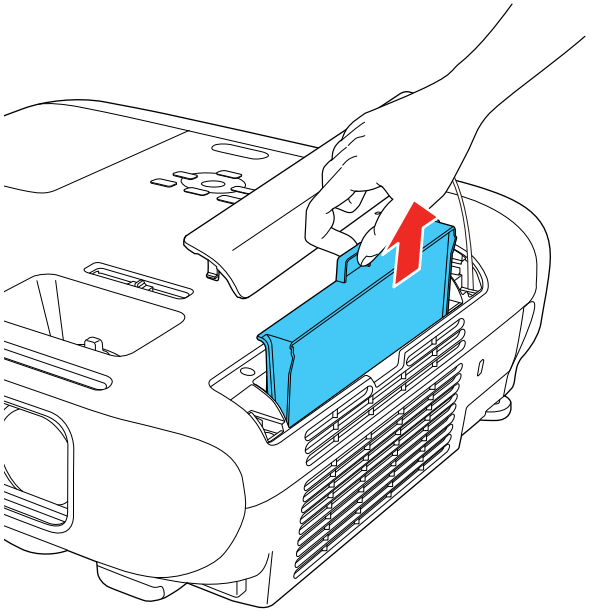

Nota: Los filtros de aire contienen resina ABS y espuma de poliuretano. Deseche los filtros usados de acuerdo con la normativa local.

4. Coloque el filtro de aire nuevo en el proyector, tal como se muestra en la imagen, y empújelo suavemente hasta que encaje en su lugar.

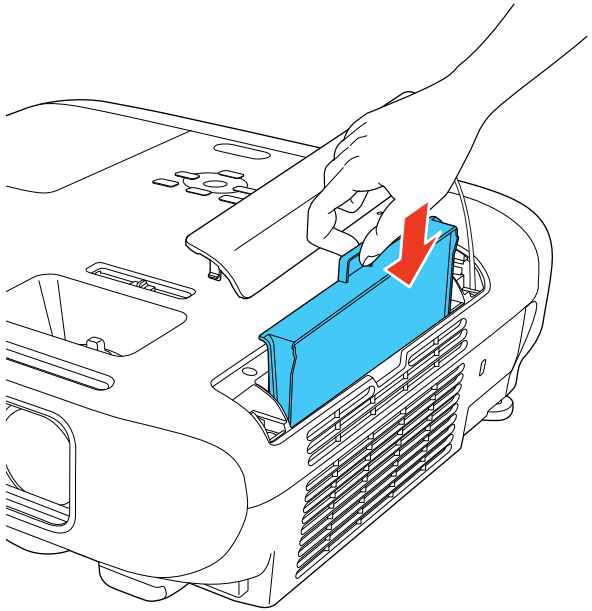

5. Cierre la tapa del filtro de aire.

Tema principal: Mantenimiento del filtro y de las salidas de aire

Referencias relacionadas

Equipo opcional y piezas de repuesto

Mantenimiento de la lámpara del proyector

El proyector lleva un registro del número de horas de uso de la lámpara y muestra esta información en el sistema de menús del proyector.

Reemplace la lámpara lo antes posible cuando ocurra lo siguiente:

- Se oscurece o se empieza a deteriorar la imagen proyectada.
- Aparece un mensaje al encender el proyector indicándole que reemplace la lámpara.
- El indicador Lamp del proyector parpadea de color naranja y el indicador de encendido parpadea de color azul.

Precaución: Si continúa utilizando la lámpara después de que ocurran las condiciones mencionadas anteriormente, aumenta la posibilidad de que la lámpara pueda explotar. Cuando aparezca el mensaje indicando que debe reemplazar la lámpara, debe reemplazarla con una nueva lo antes posible, aun si todavía funciona. Siempre debe tener una lámpara de repuesto lista por si se necesita.

Precaución: No apague y encienda el proyector repetidamente. Esto podría acortar la vida útil de la lámpara.

Nota: Se recomienda el uso de lámparas de repuesto Epson originales. El uso de lámparas no originales podría afectar la calidad y la seguridad de la proyección. Es posible que los daños o fallos causados por el uso de lámparas no originales no estén cubiertos por la garantía de Epson.

Reemplazo de la lámpara
Reinicio del temporizador de la lámpara

Tema principal: Mantenimiento del proyector

Referencias relacionadas

Estado de los indicadores del proyector
Pantalla de información del proyector: menú Información

Reemplazo de la lámpara

Antes de reemplazar la lámpara, espere por lo menos una hora a que la lámpara se enfríe.

Advertencia: Para evitar lesiones, deje que se enfríe la lámpara por completo antes de reemplazarla.

Puede reemplazar la lámpara mientras el proyector está instalado en el techo, si es necesario.

1. Apague el proyector y desconecte el cable de alimentación.
2. Deje que la lámpara del proyector se enfríe por lo menos una hora.

3. Use el destornillador que se incluye con la lámpara de repuesto para aflojar el tornillo que fija la tapa de la lámpara.

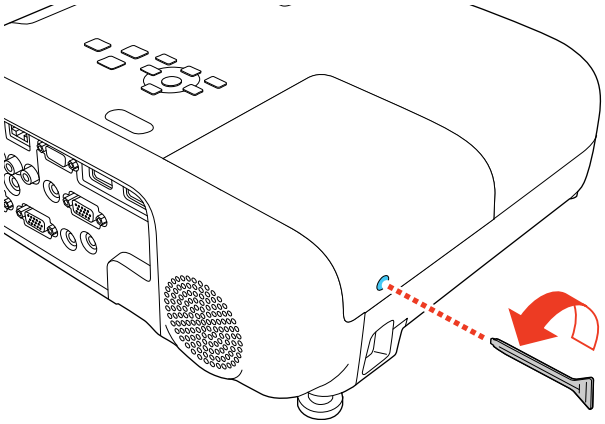

Advertencia: Si la lámpara se rompe, pueden quedar fragmentos de vidrio dentro de la cámara de la lámpara. Asegúrese de extraer cuidadosamente todos los trozos de vidrio para evitar lesiones. Si el proyector está instalado en el techo, párese a un lado de la tapa de la lámpara, no debajo de ella; los fragmentos de vidrio le podrían caer en los ojos o en la boca al abrir la tapa de la lámpara.

4. Deslice la tapa de la lámpara del proyector y retírela.

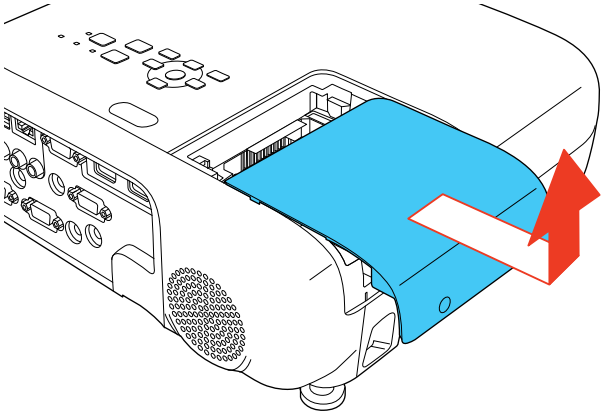

5. Afloje los tornillos que fijan la lámpara al proyector. Los tornillos no se podrán extraer por completo.

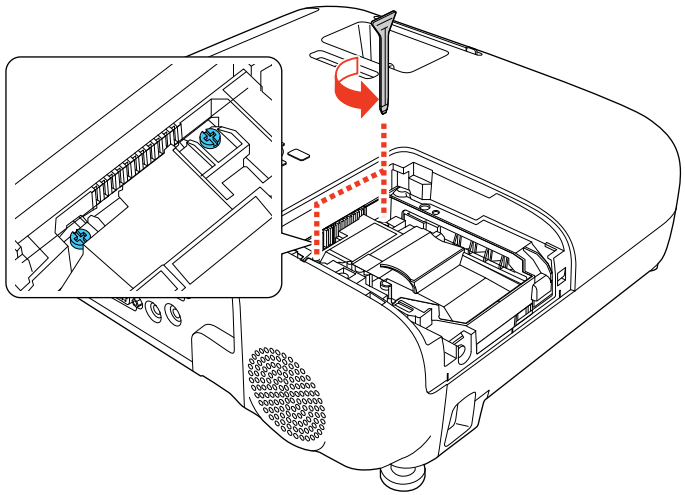

6. Sujete la sección elevada de la lámpara y saque la lámpara del proyector con cuidado.

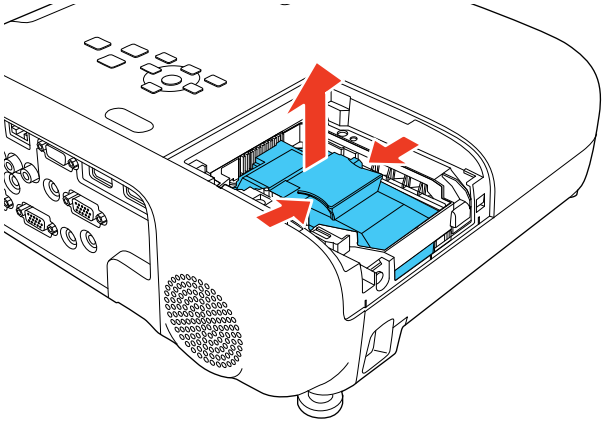

Nota: Hg Este producto incluye una lámpara o lámparas que contiene(n) mercurio. Consulte la normativa nacional y local en materia de eliminación o reciclaje. No la tire a la basura.

7. Introduzca la lámpara nueva en el proyector con cuidado. Si no encaja fácilmente, compruebe que esté en la posición correcta.

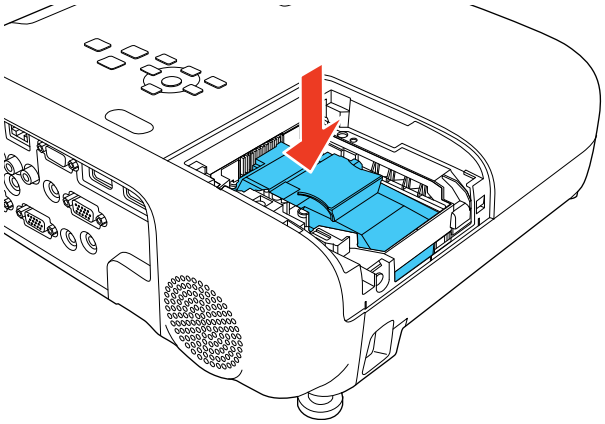

Precaución: No toque el vidrio de la lámpara para evitar una falla prematura de ésta.

8. Presione la lámpara firmemente hacia adentro y apriete los tornillos para fijarla en su lugar.

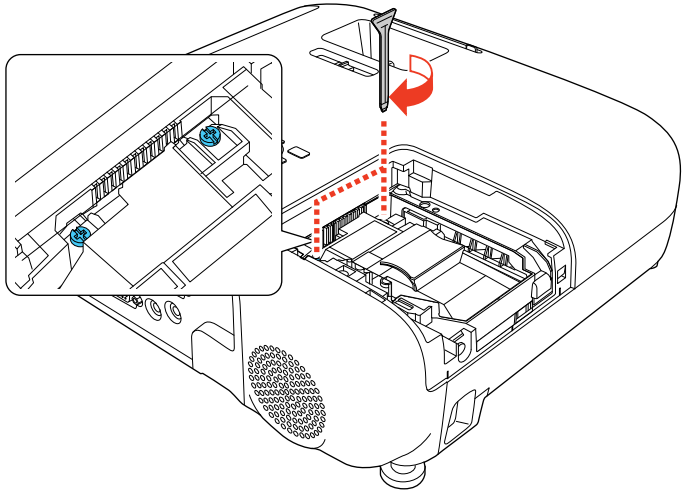

Precaución: No apriete los tornillos demasiado.

9. Vuelva a colocar la tapa de la lámpara y apriete el tornillo para fijarla en su lugar.

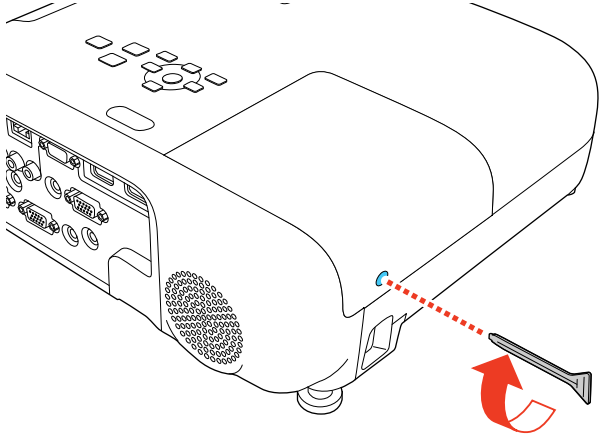

Nota: Asegúrese de que la tapa de la lámpara esté bien instalada o la lámpara no se encenderá.

Reinicie el temporizador de la lámpara a cero para mantener un registro de uso de la lámpara nueva.

Tema principal: Mantenimiento de la lámpara del proyector

Referencias relacionadas

Equipo opcional y piezas de repuesto

Tareas relacionadas

Reinicio del temporizador de la lámpara

Reinicio del temporizador de la lámpara

Debe reiniciar el temporizador de la lámpara después de reemplazarla para eliminar el mensaje de reemplazo y llevar un registro de uso preciso.

Nota: No reinicie el temporizador de la lámpara si no la ha reemplazado para evitar registrar información imprecisa de uso.

1. Encienda el proyector.
2. Pulse el botón **Menu**.

3. Seleccione el menú **Restablecer** y pulse el botón ↵ **Enter**.

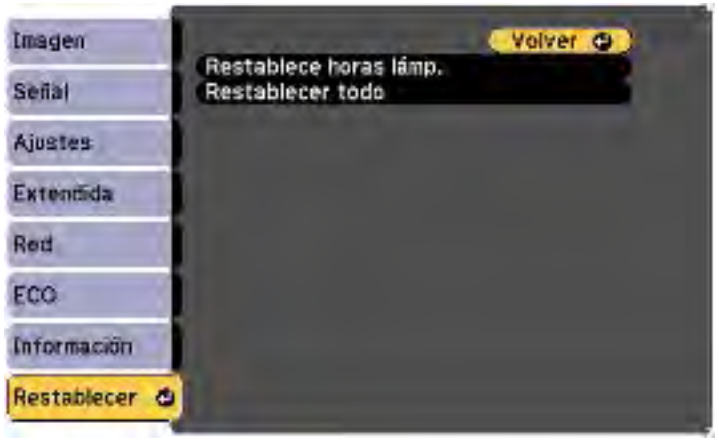

4. Seleccione **Restablece horas lámp.** y pulse el botón ↵ **Enter**.

   Verá un mensaje preguntándole si desea restablecer las horas de la lámpara.

5. Seleccione **Sí** y pulse el botón ↵ **Enter**.
6. Pulse el botón **Menu** o **Esc** para salir del sistema de menús.

Tema principal: Mantenimiento de la lámpara del proyector

Tareas relacionadas

Reemplazo de la lámpara

Reemplazo de las pilas del control remoto

El control remoto usa dos pilas AA alcalinas o de manganeso. Reemplace las pilas en cuanto dejen de funcionar.

Precaución: Utilice solo el tipo de pilas especificadas en este manual. No instale pilas de diferentes tipos y no mezcle pilas nuevas y viejas.

1. Retire la tapa del compartimiento de las pilas, tal como se muestra a continuación.

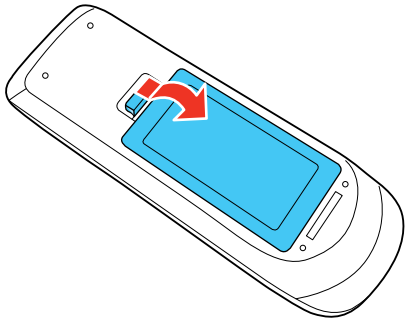

2. Retire las pilas usadas.

   Advertencia: Si las pilas gotean, limpie el líquido con un paño suave y no toque el líquido con las manos. Si el líquido toca sus manos, lávelas de inmediato para evitar lesiones.

3. Coloque las pilas con los polos **+** y **–** tal como se muestra en la imagen.

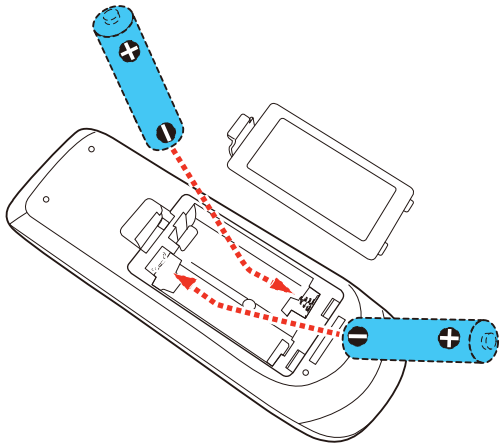

   Advertencia: Asegure que las pilas estén instaladas correctamente. Si las pilas no están instaladas correctamente, pueden explotar o gotear, causando un incendio, lesiones o daños al producto.

4. Vuelva a colocar la tapa del compartimiento de las pilas y presiónela hasta que encaje en su lugar.

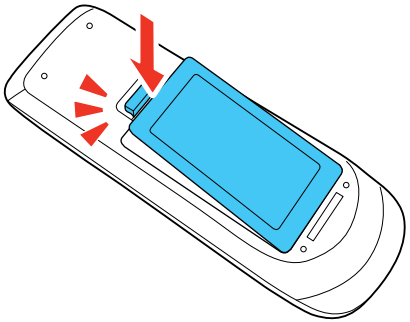

Advertencia: Deseche las pilas usadas de acuerdo con la normativa local. No exponga las pilas al calor o al fuego. Mantenga las pilas fuera del alcance de los niños; implican riesgos de asfixia y son muy peligrosas si se ingieren.

Tema principal: Mantenimiento del proyector

Transporte del proyector

El proyector contiene piezas de precisión, algunas de las cuales son de vidrio. Siga las siguientes directrices para transportar, expedir o guardar el proyector de manera segura:

- Antes de desconectar el cable de alimentación, asegure que el proyector esté apagado, el indicador de encendido esté iluminado de color azul (pero no parpadeando) y el indicador de estado esté apagado.
- Cierre la tapa de la lente para proteger la lente.
- Retire los equipos conectados al proyector.
- Use un maletín de transporte para cargar el proyector a mano.
- Cuando transporte el proyector a una distancia larga o como equipaje facturado, colóquelo en un maletín de transporte. Luego, empaque el maletín en una caja sólida y resistente con material acolchonado de protección alrededor y marque la caja como “Frágil”.
- Cuando envíe el proyector a un lugar de reparación, utilice los materiales de embalaje originales, si es posible, o utilice materiales equivalentes con material acolchonado de protección alrededor del proyector. Marque la caja como “Frágil”.

Nota: Epson no será responsable de ningún daño que se produzca durante el transporte.

Tema principal: Mantenimiento y transporte del proyector

Solución de problemas

Revise las soluciones de las siguientes secciones si tiene problemas con el proyector.

Consejos para resolver problemas de proyección
Estado de los indicadores del proyector
Uso del sistema de ayuda del proyector
Solución de problemas de imagen o sonido
Solución de problemas de funcionamiento del proyector o del control remoto
Soluciones para cuando aparece un mensaje de la batería
Solución de problemas de red
Dónde obtener ayuda (América Latina)

Consejos para resolver problemas de proyección

Si el proyector no funciona correctamente, apáguelo y desconéctelo. Luego, conecte y encienda el proyector nuevamente.

Si esto no resuelve el problema, revise lo siguiente:

- Los indicadores del proyector, ya que pueden indicar cuál es el problema.
- La opción Ayuda en la pantalla de inicio, ya que puede mostrar información acerca de problemas comunes que se pueden presentar cuando el proyector está en funcionamiento.
- Las soluciones ofrecidas en este manual, ya que pueden ayudarle a resolver varios problemas.

Si ninguna de estas soluciones ayuda, comuníquese con Epson para obtener soporte técnico.

Tema principal: Solución de problemas

Referencias relacionadas

Estado de los indicadores del proyector
Dónde obtener ayuda (América Latina)

Tareas relacionadas

Uso del sistema de ayuda del proyector

Estado de los indicadores del proyector

Los indicadores luminosos del proyector indican el estado de éste y le avisan cuando ocurre un problema. Revise el estado y el color de los indicadores luminosos y busque una solución en la tabla a continuación.

PowerLite E20

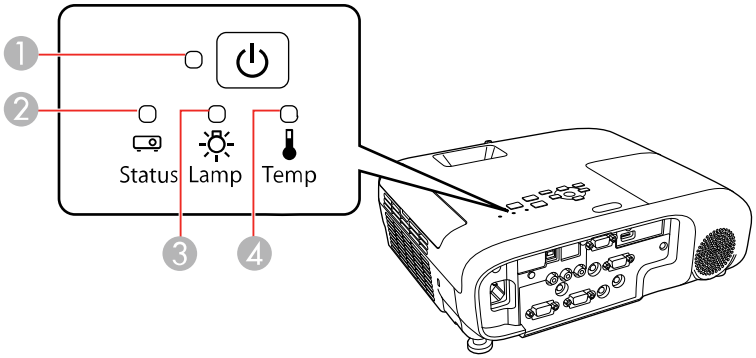

1 Indicador de encendido
2 Indicador Status (estado)
3 Indicador Lamp (lámpara)
4 Indicador Temp (temperatura)

PowerLite X49/W49/118/119W/982W/992F/1288

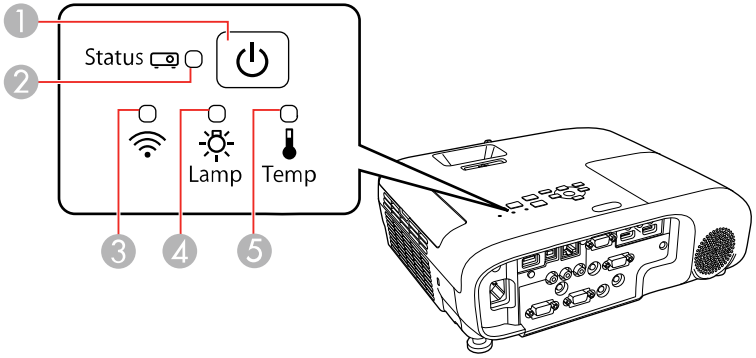

1 Indicador de encendido
2 Indicador Status (estado)

3 Indicador de red inalámbrica

4 Indicador Lamp (lámpara)

5 Indicador Temp (temperatura)

Estado del proyector

Indicador de encendido	Indicador Status	Indicador Lamp	Indicador Temp	Estado y solución
Azul	Azul	Apagado	Apagado	Funcionamiento normal
Azul	Parpadeo azul	Apagado	Apagado	El proyector se está calentando o enfriando. Todos los botones están desactivados.
Azul	Apagado	Apagado	Apagado	El proyector está en modo de espera o de reposo.
Parpadeo azul	Apagado	Apagado	Apagado	El proyector se está preparando para la monitorización de red.
Parpadeo azul	El estado del indicador varía	El estado del indicador varía	Parpadeo naranja	El proyector está muy caliente. • Asegúrese de que el filtro de aire y las salidas de aire no estén tapados con polvo u obstruidos por objetos cercanos. • Limpie o reemplace el filtro de aire. • Asegure que la temperatura del entorno no esté demasiado caliente.

Indicador de encendido	Indicador Status	Indicador Lamp	Indicador Temp	Estado y solución
Apagado	Parpadeo azul	Apagado	Naranja	El proyector se sobrecalentó y se apagó; déjelo apagado por unos cinco minutos para que se enfríe, luego haga lo siguiente: • Asegúrese de que el filtro de aire y las salidas de aire no estén tapados con polvo u obstruidos por objetos cercanos. • Limpie o reemplace el filtro de aire. • Si está utilizando el proyector a una altitud elevada, active el ajuste **Modo alta altitud**. • Si el problema continúa, desconecte el proyector y comuníquese con Epson para obtener ayuda.

Indicador de encendido	Indicador Status	Indicador Lamp	Indicador Temp	Estado y solución
Apagado	Parpadeo azul	Naranja	Apagado	La lámpara o la tapa de la lámpara tiene un problema. • Revise si la lámpara está quemada, rota o ha sido instalada incorrectamente; vuelva a colocar la lámpara o reemplácela, según sea necesario. • Limpie o reemplace el filtro de aire. • Si está utilizando el proyector a una altitud elevada, active el ajuste **Modo alta altitud**. • Si el problema continúa, desconecte el proyector y comuníquese con Epson para obtener ayuda. • Compruebe que la tapa de la lámpara esté instalada correctamente.
Parpadeo azul	El estado del indicador varía	Parpadeo naranja	El estado del indicador varía	Reemplace la lámpara pronto para evitar daños; no siga utilizando el proyector.
Apagado	Parpadeo azul	Apagado	Parpadeo naranja	Hay un problema con un ventilador o sensor; apague el proyector, desconéctelo y comuníquese con Epson para obtener ayuda.
Apagado	Parpadeo azul	Parpadeo naranja	Apagado	Error interno del proyector; apague el proyector, desconéctelo y comuníquese con Epson para obtener ayuda.

Indicador de encendido	Indicador Status	Indicador Lamp	Indicador Temp	Estado y solución
Apagado	Parpadeo azul	Parpadeo naranja	Parpadeo naranja	Error de iris automático; apague el proyector, desconéctelo y comuníquese con Epson para obtener ayuda.
Apagado	Parpadeo azul	Naranja	Naranja	Error de alimentación; apague el proyector, desconéctelo y comuníquese con Epson para obtener ayuda.

Estado del indicador de red inalámbrica (PowerLite X49/W49/118/119W/982W/992F/1288)

Indicador de red inalámbrica	Estado y solución
Azul	La red inalámbrica está disponible.
Parpadeando en azul rápidamente	Se está conectando a un dispositivo.
Parpadeando en azul lentamente	Se ha producido un error; apague el proyector, luego vuelva a encenderlo.
Apagado	La red inalámbrica no está disponible; asegure que los ajustes de LAN inalámbrica estén configurados correctamente.

Nota: Si los indicadores luminosos muestran un patrón que no aparece en esta tabla, apague el proyector, desconéctelo y comuníquese con Epson para obtener ayuda.

Tema principal: Solución de problemas

Conceptos relacionados

Mantenimiento de la lámpara del proyector

Mantenimiento del filtro y de las salidas de aire

Referencias relacionadas

Ajustes de configuración del proyector: menú Extendida

Dónde obtener ayuda (América Latina)

Tareas relacionadas

Apagado del proyector

Uso del sistema de ayuda del proyector

Puede mostrar información para ayudarle a resolver problemas comunes utilizando el sistema de ayuda del proyector.

1. Encienda el proyector.
2. Pulse el botón **Home** del proyector o del control remoto.
3. Pulse los botones de flecha para seleccionar **Ayuda**.
4. Pulse el botón ↵ **Enter**.

   Verá el menú Ayuda.
5. Pulse los botones de flecha hacia arriba y hacia abajo para resaltar el problema que desea resolver.
6. Pulse el botón ↵ **Enter** para ver las soluciones.
7. Cuando termine, realice una de las siguientes acciones:
   - Para seleccionar otro problema que desea resolver, pulse el botón **Esc**.
   - Para salir del sistema de ayuda, pulse el botón **Home**.

Tema principal: Solución de problemas

Solución de problemas de imagen o sonido

Revise las soluciones de las siguientes secciones si tiene problemas con las imágenes o el sonido proyectados.

Soluciones para cuando no aparecen imágenes
Soluciones para cuando la imagen es incorrecta con la función USB Display
Soluciones para cuando aparece el mensaje "Sin Señal"
Soluciones para cuando aparece el mensaje "No Soportado"
Soluciones para cuando solo aparece parte de la imagen
Soluciones para cuando la imagen no es rectangular
Soluciones para cuando la imagen contiene ruido o estática
Soluciones para cuando la imagen está borrosa
Soluciones para cuando el brillo o los colores de la imagen son incorrectos
Soluciones a problemas de sonido

Tema principal: Solución de problemas

Soluciones para cuando no aparecen imágenes

Si no aparecen imágenes, pruebe las siguientes soluciones:

- Asegúrese de que la tapa de la lente esté completamente abierta.
- Pulse el botón **A/V Mute** del control remoto para ver si la imagen se apagó temporalmente.
- Asegúrese de que todos los cables necesarios estén bien conectados y que el proyector y las fuentes de video conectadas a él estén encendidos.
- Pulse el botón de encendido del proyector para activarlo y sacarlo del modo de espera o de reposo. También revise si la computadora conectada está en modo de reposo o muestra un protector de pantalla en blanco.
- Pulse el botón **Menu**. Si aparece el menú del proyector, es posible que haya un problema con la fuente de video conectada, la conexión del cable o el puerto.
- Revise los ajustes del menú Señal para confirmar que son correctos para la fuente de video actual.
- Configure el ajuste **Brillo** o seleccione el ajuste de Consumo eléctrico **Alta**.
- Revise el ajuste **Pantalla** para verificar que el ajuste **Mensajes** esté configurado en **On**.
- Si el proyector no responde cuando pulsa los botones del panel de control, es posible que los botones estén bloqueados. Si es el caso, desbloquéelos. Pulse y mantenga presionado el botón **Enter** del control remoto por 7 segundos.
- Si el proyector no responde cuando pulsa los botones del control remoto, asegúrese de que los receptores del control remoto estén activados.
- Para imágenes proyectadas con Windows Media Center, reduzca el tamaño de la pantalla si está utilizando el modo de pantalla completa.
- Para las imágenes proyectadas de las aplicaciones que utilizan DirectX de Windows, desactive las funciones de DirectX.
- Es posible que el proyector no pueda proyectar videos con derechos de autor que reproduce en una computadora. Para más detalles, consulte el manual proporcionado con su computadora.
- Si las otras soluciones no resuelven el problema, restaure todos los ajustes del proyector utilizando las opciones del menú **Restablecer**.

Tema principal: Solución de problemas de imagen o sonido

Referencias relacionadas

Ajustes de calidad de la imagen: menú Imagen
Ajustes de la señal de entrada: menú Señal
Ajustes de configuración del proyector: menú Extendida

Opciones de restablecimiento del proyector: menú Restablecer

Tareas relacionadas

Desbloqueo de los botones del proyector

Soluciones para cuando la imagen es incorrecta con la función USB Display

Si no aparece una imagen o si la imagen aparece incorrectamente con la función USB Display, pruebe las siguientes soluciones:

- Pulse el botón **USB** del control remoto.
- Asegure que el software USB Display esté instalado correctamente. Si es necesario, instálelo manualmente.
- En un Mac, seleccione el icono **USB Display** en el Dock o en la carpeta **Aplicaciones**.
- Para imágenes proyectadas con Windows Media Center, reduzca el tamaño de la pantalla si está utilizando el modo de pantalla completa.
- Para las imágenes proyectadas de las aplicaciones que utilizan DirectX de Windows, desactive las funciones de DirectX.
- Si el cursor del mouse parpadea, seleccione **Mueva el puntero del ratón de forma suave** en el programa Ajustes de Epson USB Display en su computadora.
- Desactive el ajuste **Transferir ventana por capas** en el programa Ajustes de Epson USB Display en su computadora.
- Asegure que esté utilizando la versión más reciente del software USB Display. Puede descargar la última versión de la página web de Epson. Visite la página latin.epson.com/soporte y seleccione su proyector.

Tema principal: Solución de problemas de imagen o sonido

Tareas relacionadas

Conexión de una computadora para video y audio a través de USB

Soluciones para cuando aparece el mensaje "Sin Señal"

Si aparece el mensaje "Sin Señal", pruebe las siguientes soluciones:

- Pulse el botón **Source Search** y espere unos segundos hasta que aparezca una imagen.
- Pulse el botón **Home** del control remoto para seleccionar de una lista de fuentes disponibles.
- Active la computadora o fuente de video conectada y, si es necesario, pulse el botón de reproducción para comenzar la presentación.

- Revise la conexión del proyector a las fuentes de video.
- Si está proyectando desde una computadora portátil, asegúrese de que esté configurada para funcionar con un monitor externo.
- Si es necesario, apague el proyector y la computadora o la fuente de video conectada y vuelva a encenderlos de nuevo.
- Si está proyectando desde una fuente HDMI, sustituya el cable HDMI por uno más corto.
- Utilice un cable de video diferente.
- Si las otras soluciones no resuelven el problema, restaure todos los ajustes del proyector utilizando las opciones del menú **Restablecer**.

Visualización desde una computadora portátil con Windows

Visualización desde una computadora portátil Mac

Tema principal: Solución de problemas de imagen o sonido

Referencias relacionadas

Opciones de restablecimiento del proyector: menú Restablecer

Tareas relacionadas

Selección de una fuente de imagen

Visualización desde una computadora portátil con Windows

Si ve el mensaje “Sin Señal” cuando proyecta desde una computadora portátil con Windows, necesita configurar la computadora para usar un monitor externo.

1. Mantenga presionada la tecla **Fn** de la computadora portátil y pulse la tecla con un icono de monitor o identificado como **CRT/LCD**. (Consulte el manual de su computadora portátil para obtener detalles). Espere unos segundos hasta que aparezca una imagen. Para mostrar imágenes en el monitor de la computadora portátil y en el proyector al mismo tiempo, pulse las mismas teclas nuevamente.

   Nota: En Windows 7 o posterior, mantenga presionada la tecla Windows y pulse la tecla **P** al mismo tiempo, luego haga clic en **Duplicar**.

2. Si la computadora y el proyector no muestran la misma imagen, revise la utilidad **Pantalla** de Windows para asegurarse de que el puerto de monitor externo esté habilitado y que el modo de escritorio extendido esté deshabilitado. (Consulte el manual de su computadora o de Windows para obtener instrucciones).
3. Si es necesario, revise los ajustes de su tarjeta de video y configure la opción de pantallas múltiples en **Clonar**, **Espejo** o **Duplicar**.

Tema principal: Soluciones para cuando aparece el mensaje "Sin Señal"

Visualización desde una computadora portátil Mac

Si ve el mensaje “Sin Señal” cuando proyecta desde una computadora portátil Mac, necesita configurar la computadora portátil para pantallas duplicadas. (Consulte el manual de su computadora portátil para obtener más información).

1. Abra la utilidad **Preferencias del Sistema** y seleccione **Pantallas**, **Pantalla** o **Color LCD**.
2. Haga clic en la pestaña **Organizar** o **Alineación**.
3. Seleccione la casilla de verificación **Pantallas duplicadas**.

Tema principal: Soluciones para cuando aparece el mensaje "Sin Señal"

Soluciones para cuando aparece el mensaje "No Soportado"

Si aparece el mensaje “No Soportado”, pruebe las siguientes soluciones:

- Asegúrese de que haya seleccionado la entrada de señal correcta en el menú Señal.
- Asegúrese de que la resolución de pantalla de la computadora no supere el límite de resolución y frecuencia del proyector. Si es necesario, seleccione una resolución de pantalla diferente para la computadora. (Consulte el manual de su computadora para obtener detalles).
- Como una prueba, configure la resolución de la pantalla de la computadora al ajuste más bajo posible y luego auméntelo gradualmente, según sea necesario.

Tema principal: Solución de problemas de imagen o sonido

Referencias relacionadas

Ajustes de la señal de entrada: menú Señal

Formatos de pantalla de video compatibles

Soluciones para cuando solo aparece parte de la imagen

Si solo aparece una parte de la imagen de computadora, pruebe las siguientes soluciones:

- Para conexiones VGA, pulse el botón **Auto** del control remoto para optimizar la señal de la imagen.
- Compruebe que el ajuste **Resolución** en el menú Señal esté configurado correctamente para la señal de entrada.
- Cambie la posición de la imagen con el ajuste del menú **Posición** en el menú Señal.
- Pulse el botón **Aspect** del control remoto para seleccionar una relación de aspecto diferente.
- Si amplió o redujo el tamaño de la imagen con los botones **E-Zoom**, pulse el botón **Default** hasta que el proyector vuelva a una pantalla completa.

- Revise los cables que conectan la computadora o la fuente de video al proyector. Intente conectar el producto con diferentes cables.
- Revise los ajustes de pantalla de la computadora para desactivar la opción de pantalla doble y seleccione una resolución que esté dentro de los límites del proyector. (Consulte el manual de su computadora para obtener detalles).
- Revise la resolución asignada a los archivos de presentación para ver si se han creado para una resolución distinta a la que está utilizando para proyectar. (Consulte la utilidad de ayuda del software para obtener detalles).
- Asegure que seleccionó el ajuste **Proyección** correcto en el menú Extendida.
- Si las otras soluciones no resuelven el problema, restaure todos los ajustes del proyector utilizando las opciones del menú **Restablecer**.

Tema principal: Solución de problemas de imagen o sonido

Referencias relacionadas

Ajustes de la señal de entrada: menú Señal

Formatos de pantalla de video compatibles

Soluciones para cuando la imagen no es rectangular

Si la imagen proyectada no es uniformemente rectangular, pruebe las siguientes soluciones:

- Active los ajustes de corrección trapezoidal automática en el menú Ajustes.
- Coloque el proyector directamente enfrente del centro de la pantalla, de modo que quede perpendicular a ella, si es posible.
- Si ajustó la altura del proyector utilizando las patas del equipo, pulse los botones de corrección trapezoidal del proyector para ajustar la forma de la imagen.
- Ajuste la posición del control deslizante de corrección trapezoidal horizontal del proyector.
- Configure el ajuste **Quick Corner** para corregir la forma de la imagen.

Tema principal: Solución de problemas de imagen o sonido

Conceptos relacionados

Forma de la imagen

Referencias relacionadas

Ajustes de las características del proyector: menú Ajustes

Soluciones para cuando la imagen contiene ruido o estática

Si la imagen proyectada parece contener interferencia electrónica (ruido) o estática, pruebe las siguientes soluciones:

- Revise los cables que conectan su computadora o fuente de video al proyector. Éstos deben:
  - estar separados del cable de alimentación para evitar interferencia.
  - estar conectados correctamente en ambos extremos.
  - no estar conectados a un cable de extensión.
- Si cambió el tamaño de la imagen, configure el ajuste **Nitidez** en el menú Imagen.
- Revise los ajustes del menú Señal del proyector para comprobar que coincidan con la fuente de video.
- Configure los ajustes **Reducción de ruidos**, **Reducción ruidos MPEG** y **Desentrelazado** en el menú Imagen del proyector.
- Si está disponible para su fuente de video, seleccione **Automático** como el ajuste Resolución en el menú Señal.
- Seleccione una resolución de video y frecuencia de velocidad para la computadora que sean compatibles con el proyector.
- Si proyecta desde una computadora usando un cable VGA, pulse el botón **Auto** del control remoto para ajustar automáticamente el tracking y la sincronización. Si el problema continúa, proyecte una imagen de patrones uniformes en la pantalla y configure manualmente los ajustes **Tracking** y **Sync** en el menú Señal.
- Si conectó un cable de extensión, intente proyectar sin él para ver si es la causa de la interferencia en la señal.
- Si está utilizando la función USB Display, desactive el ajuste **Transferir ventana por capas** en el programa Ajustes de Epson USB Display en su computadora.
- Utilice un cable diferente.

Tema principal: Solución de problemas de imagen o sonido

Referencias relacionadas

Ajustes de calidad de la imagen: menú Imagen

Ajustes de la señal de entrada: menú Señal

Formatos de pantalla de video compatibles

Soluciones para cuando la imagen está borrosa

Si la imagen proyectada está borrosa, pruebe las siguientes soluciones:

- Ajuste el enfoque de la imagen.
- Limpie la lente del proyector.

  Nota: Para que no se acumule condensación en la lente después de traer el proyector de un entorno frío, deje que el proyector se caliente hasta alcanzar la temperatura ambiente antes de usarlo.

- Coloque el proyector cerca de la pantalla.
- Coloque el proyector de modo que el ángulo de ajuste de corrección trapezoidal no sea tan amplio que distorsione la imagen.
- Active la función de corrección trapezoidal automática en el menú Ajustes (si está disponible para su producto).
- Configure el ajuste **Nitidez** en el menú Imagen para mejorar la calidad de la imagen.
- Si proyecta desde una computadora, pulse el botón **Auto** del control remoto para ajustar automáticamente el tracking y la sincronización. Si permanecen bandas o se sigue viendo borrosa, proyecte una imagen de patrón uniforme en la pantalla y configure manualmente los ajustes **Tracking** y **Sync** en el menú Señal.
- Si está proyectando desde una computadora, utilice una resolución inferior o utilice una resolución que coincida con la resolución nativa del proyector.

Tema principal: Solución de problemas de imagen o sonido

Conceptos relacionados

Colocación del proyector

Referencias relacionadas

Ajustes de calidad de la imagen: menú Imagen

Especificaciones generales del proyector

Tareas relacionadas

Enfoque de la imagen con el anillo de enfoque

Limpieza de la lente

Soluciones para cuando el brillo o los colores de la imagen son incorrectos

Si la imagen proyectada es demasiado oscura o clara, o si los colores están incorrectos, pruebe las siguientes soluciones:

- Pulse el botón **Color Mode** del control remoto para probar distintos modos de color para la imagen y el entorno.
- Revise los ajustes de su fuente de video.
- Configure los ajustes disponibles en el menú Imagen, tales como **Brillo**, **Contraste**, **Tono** y/o **Saturación de color**.
- Asegúrese de seleccionar el ajuste **Rango vídeo** o **Señal de Vídeo** correcto en el menú Señal, si está disponible para su fuente de imagen.
- Compruebe que todos los cables estén conectados firmemente al proyector y a su dispositivo de video. Si ha conectado cables largos, pruebe a conectar cables más cortos.
- Si está utilizando el ajuste de Consumo eléctrico **ECO**, seleccione **Alta** en los menús del proyector.

  Nota: En altitudes superiores o en lugares sujetos a temperaturas altas, la imagen se puede oscurecer y es posible que no pueda modificar el ajuste Consumo eléctrico.

- Coloque el proyector cerca de la pantalla.
- Si la imagen se ha oscurecido progresivamente, es posible que necesite reemplazar la lámpara del proyector dentro de poco.
- Si estas soluciones no corrigen la imagen, restaure todos los ajustes del proyector utilizando el menú Restablecer.

Tema principal: Solución de problemas de imagen o sonido

Conceptos relacionados

Modo de color

Colocación del proyector

Referencias relacionadas

Ajustes de calidad de la imagen: menú Imagen

Ajustes de la señal de entrada: menú Señal

Ajustes de configuración del proyector: menú ECO

Soluciones a problemas de sonido

Si no hay sonido cuando lo espera o si el volumen es demasiado bajo o alto, pruebe las siguientes soluciones:

- Configure los ajustes de volumen del proyector.
- Pulse el botón **A/V Mute** del control remoto para reanudar el video y el audio si se han detenido temporalmente.
- Revise la fuente de computadora o video para confirmar que el volumen esté activado y que la salida de audio esté configurada para la fuente correcta.
- Desconecte y vuelva a conectar el cable de audio.
- Revise las conexiones de los cables de audio entre el proyector y la fuente de video.
- Si no escucha sonido de una fuente HDMI, configure el dispositivo conectado para reproducir señales PCM.
- Asegúrese de que todos los cables de audio conectados lleven la etiqueta “No Resistance” (Sin resistencia).
- Si está utilizando la función USB Display, active el ajuste **Salida de audio del proyector** en el programa Ajustes de Epson USB Display en su computadora.
- Si está utilizando un Mac y no escucha sonido de la fuente HDMI, compruebe que su Mac pueda reproducir audio a través del puerto HDMI. Si no, necesita conectar un cable de audio.
- Si desea utilizar una fuente de audio conectada cuando el proyector está apagado, configure la opción **Modo en espera** en **Comunic. activ.** en el menú Eco.
- Si el volumen de la computadora está configurado al mínimo mientras el volumen del proyector está configurado al máximo, el nivel de sonido puede salir mezclado. Suba el volumen de la computadora y baje el volumen del proyector.
- Compruebe que las opciones de **Ajustes de A/V** estén configuradas correctamente en el menú Extendida.
- Revise el ajuste **Volumen entrada micr** y redúzcalo, si es necesario.
- Si escucha un siseo de los altavoces del proyector al proyectar a través de una red desde una computadora con Windows 10, es posible que tenga que ajustar las propiedades de sonido de Windows 10:
  1. Haga clic con el botón derecho del mouse en el icono del altavoz en la barra de tareas de Windows y seleccione **Sonidos**.
  2. Haga clic en la ficha **Reproducción**, seleccione el dispositivo de reproducción y haga clic en **Propiedades**.

3. Haga clic en la ficha **Opciones avanzadas**, configure la velocidad de muestra y profundidad en bits como **16 bit, 44100 Hz (Calidad de CD)**, haga clic en **Aplicar** y haga clic en **Aceptar**.

   Nota: Estos pasos pueden variar según la versión de Windows 10 que esté utilizando.

- Si enciende el proyector inmediatamente después de apagarlo, los ventiladores de enfriamiento pueden operar a alta velocidad por un momento y causar un ruido inesperado. Esto es normal.

Tema principal: Solución de problemas de imagen o sonido

Referencias relacionadas

Ajustes de configuración del proyector: menú ECO

Ajustes de configuración del proyector: menú Extendida

Solución de problemas de funcionamiento del proyector o del control remoto

Revise las soluciones de las siguientes secciones si tiene problemas para hacer funcionar el proyector o el control remoto.

Soluciones a problemas de encendido o apagado del proyector

Soluciones a problemas con el control remoto

Soluciones a problemas de contraseñas

Tema principal: Solución de problemas

Soluciones a problemas de encendido o apagado del proyector

Si el proyector no se enciende cuando pulsa el botón de encendido o se apaga inesperadamente, pruebe las siguientes soluciones:

- Asegúrese de que el cable de alimentación esté bien conectado al proyector y a una toma de corriente que funciona.
- Los botones del proyector pueden estar bloqueados por motivos de seguridad. Desbloquee los botones o use el control remoto para encender el proyector.
- Si la lámpara del proyector se apaga inesperadamente, es posible que haya entrado en modo de espera después de un periodo de inactividad. Pulse el botón de encendido para activar el proyector y configure el ajuste **Tiempo Modo reposo** en el menú ECO para cambiar el intervalo de reposo.
- Compruebe que los ajustes **Temp. silencio A/V** y **Tempor tapa objetivo** estén desactivados en el menú ECO.

- Si el botón de encendido del control remoto no enciende el proyector, revise las pilas y asegúrese de que el ajuste **Receptor Remoto** esté activado en el menú del proyector, si está disponible.
- El cable de alimentación puede estar defectuoso. Utilice otro cable de alimentación. Si esto no funciona, desconecte el cable y comuníquese con Epson.
- Compruebe que la lámpara y la tapa estén instaladas correctamente.

Tema principal: Solución de problemas de funcionamiento del proyector o del control remoto

Referencias relacionadas

Estado de los indicadores del proyector

Ajustes de las características del proyector: menú Ajustes

Ajustes de configuración del proyector: menú ECO

Tareas relacionadas

Desbloqueo de los botones del proyector

Soluciones a problemas con el control remoto

Si el proyector no responde a los comandos del control remoto, pruebe las siguientes soluciones:

- Compruebe que las pilas del control remoto estén instaladas correctamente y que tengan carga. Si es necesario, reemplácelas.
- Asegúrese de operar el control remoto dentro del ángulo y alcance de recepción del proyector.
- Asegure que el proyector no se esté calentando o apagando.
- Verifique si uno de los botones del control remoto está trabado, lo que podría causar que el proyector entre en modo de reposo. Suelte el botón para activar el control remoto.
- Las luces fluorescentes fuertes, la luz solar directa y las señales de dispositivos infrarrojos pueden interferir con los receptores del control remoto del proyector. Atenúe las luces o aleje el proyector del sol o de equipos que causen interferencia.
- Si es posible, encienda uno de los receptores del control remoto en el sistema de menús del proyector o revise si todos los receptores han sido apagados en el menú Ajustes.
- Si asignó un número de ID al control remoto para operar varios proyectores, es posible que tenga que revisar o modificar el ajuste de ID (esta función no está disponible con todos los proyectores).
- Si pierde el control remoto, puede adquirir uno de un distribuidor de productos Epson autorizado.

Tema principal: Solución de problemas de funcionamiento del proyector o del control remoto

Referencias relacionadas

Operación del control remoto

Ajustes de las características del proyector: menú Ajustes

Tareas relacionadas

Reemplazo de las pilas del control remoto

Soluciones a problemas de contraseñas

Si no puede ingresar una contraseña o no la recuerda, pruebe las siguientes soluciones:

- Es posible que haya activado la protección de contraseña sin antes configurar una contraseña. Ingrese **0000** con el control remoto. Si pierde el control remoto, no podrá ingresar una contraseña. Compre uno nuevo de un distribuidor de productos Epson autorizado.
- Si ha ingresado una contraseña incorrecta demasiadas veces y ve un mensaje que muestra un Código solicitado, escriba el código y comuníquese con Epson. No intente ingresar la contraseña otra vez. Proporcione el Código solicitado mostrado en la pantalla y una prueba de propiedad para obtener ayuda para desbloquear el proyector.
- Si estableció una contraseña de Epson Web Control y se le olvidó su nombre de usuario o contraseña, intente ingresar lo siguiente:
  - Nombre de usuario: **EPSONWEB**
  - Contraseña predeterminada: **admin**
- Si estableció una contraseña para el control remoto (en Epson Web Control) y se le olvidó su nombre de usuario o contraseña, intente ingresar lo siguiente:
  - Nombre de usuario: **EPSONREMOTE**
  - Contraseña predeterminada: **guest**

Tema principal: Solución de problemas de funcionamiento del proyector o del control remoto

Conceptos relacionados

Tipos de seguridad por contraseña

Soluciones para cuando aparece un mensaje de la batería

Si ve un mensaje indicando que la batería del reloj se está agotando, póngase en contacto con Epson para obtener ayuda.

Tema principal: Solución de problemas

Solución de problemas de red

Revise las soluciones de las siguientes secciones si tiene problemas con el proyector en una red (PowerLite X49/W49/118/119W/982W/992F/1288).

Soluciones para cuando falla la autenticación inalámbrica
Soluciones para cuando no puede acceder al proyector por medio de un navegador web
Soluciones para cuando no recibe avisos por correo electrónico de la red
Soluciones para cuando no puede conectarse utilizando la función Screen Mirroring
Soluciones para cuando la imagen contiene estática durante la proyección a través de una red
Soluciones para cuando la imagen o el sonido contiene estática durante la conexión de Screen Mirroring

Tema principal: Solución de problemas

Soluciones para cuando falla la autenticación inalámbrica

Si no puede autenticar una conexión inalámbrica, pruebe las siguientes soluciones (PowerLite X49/W49/118/119W/982W/992F/1288):

- Si los ajustes inalámbricos son correctos, pero falla la autenticación, es posible que tenga que actualizar los ajustes de **Fecha y Hora** en el menú Extendida, si están disponibles.
- Asegure que el ajuste **Alim LAN inalámbrica** esté configurado en **On**.
- Verifique los ajustes de Seguridad y la contraseña en el menú Configuración de la red.
- Revise el número de Event ID que aparece en el menú Información y consulte el enlace al final de esta sección para identificar el problema.
- Compruebe que el dispositivo conectado esté encendido y funcionando correctamente.
- Asegure que esté utilizando el módulo LAN inalámbrico Epson correcto.
- Si la seguridad del punto de acceso es WPA3-EAP, cambie el ajuste del punto de acceso a **WPA2/WPA3-EAP**.

Tema principal: Solución de problemas de red

Referencias relacionadas

Ajustes de red del proyector: menú Red
Lista de los códigos de Event ID

Tareas relacionadas

Selección manual de los ajustes de la red inalámbrica

Soluciones para cuando no puede acceder al proyector por medio de un navegador web

Si no puede acceder al proyector por medio de un navegador web, compruebe que esté utilizando el nombre de usuario y la contraseña correctos, ya que se distinguen mayúsculas de minúsculas.

Nota: No puede cambiar el nombre de usuario.

- Es posible que tenga que iniciar sesión para acceder a algunas de las opciones en la pantalla Epson Web Control. Si ve una ventana de iniciar sesión, introduzca **EPSONWEB** como el nombre de usuario e introduzca la contraseña configurada en el menú Red del proyector como la contraseña. La contraseña predeterminada es **admin**.
- Para mostrar la pantalla Web Remote, introduzca **EPSONREMOTE** como el nombre de usuario e introduzca la contraseña configurada en el menú Red del proyector como la contraseña. La contraseña predeterminada es **guest**.
- No conecte el proyector a través de un servidor proxy.
- Compruebe que tiene acceso a la red en la que está el proyector.
- Si el ajuste **Modo en espera** está configurado en **Comunic. activ.** en el menú ECO del proyector, asegure que el dispositivo de red esté encendido. Después de encender el dispositivo de red, encienda el proyector.

Nota: Si el nombre de usuario y la contraseña contienen letras mayúsculas o minúsculas, es importante que las ingrese correctamente.

Tema principal: Solución de problemas de red

Soluciones para cuando no recibe avisos por correo electrónico de la red

Si no recibe un correo electrónico avisándole de los problemas con el proyector a través de la red, pruebe las siguientes soluciones:

- Asegúrese de que el proyector esté encendido y conectado a la red correctamente. (Si un error apaga el proyector, éste no podrá enviar un correo electrónico).
- Configure los ajustes de aviso por correo electrónico del proyector correctamente en el menú del menú Red o en el software de red.
- Configure el ajuste **Modo en espera** en **Comunic. activ.** para que el software de red pueda controlar el proyector en modo de espera. Cambie el ajuste **Puerto** de acuerdo a su entorno de red.

Tema principal: Solución de problemas de red

Referencias relacionadas

Ajustes de configuración del proyector: menú ECO

Tareas relacionadas

Configuración de avisos por correo electrónico del proyector a través de la red

Soluciones para cuando no puede conectarse utilizando la función Screen Mirroring

Si no puede conectarse al proyector utilizando la función Screen Mirroring (PowerLite 992F/1288), pruebe las siguientes soluciones:

- Compruebe que la opción **On** esté seleccionada como el ajuste **Screen Mirroring** en el menú Red del proyector. Desactive el ajuste y vuelva a activarlo, si es necesario.
- Asegure que el ajuste **Nombre pantalla** en los ajustes de Screen Mirroring no contenga un guión ("-") o es posible que el nombre no se muestre correctamente en el dispositivo móvil.
- Asegure que los ajustes **Modo de funcionam.** y **Canal** del menú Red estén configurados correctamente para su entorno móvil e intente conectarse de nuevo.
- Confirme que ningún otro dispositivo móvil esté conectado al proyector utilizando los ajustes **Ininterrumpible** en los ajustes **Modo Reunión** del menú **Extendida**.
- Asegure que los ajustes del dispositivo móvil estén configurados correctamente.
- Es posible que no pueda conectarse inmediatamente después de desconectarse del proyector. Espere un momento y luego vuelva a intentar a conectarse.
- Reinicie el dispositivo móvil.
- Si se había conectado al proyector anteriormente utilizando la función Screen Mirroring, es posible que el dispositivo haya guardado la información de la conexión previa. Borre la información guardada y conecte el dispositivo al proyector seleccionándolo de la lista de dispositivos disponibles.

Tema principal: Solución de problemas de red

Soluciones para cuando la imagen contiene estática durante la proyección a través de una red

Si la imagen proyectada contiene estática durante la proyección a través de una red, pruebe las siguientes soluciones.

- Revise si existe algún obstáculo entre el punto de acceso, la computadora, el dispositivo móvil y el proyector. Si es necesario, cambie sus posiciones para mejorar la comunicación. También confirme que no estén muy separados; acérquelos e intente realizar la conexión de nuevo.
- Si la conexión inalámbrica es lenta o la imagen proyectada contiene ruido, revise si hay interferencia proveniente de otro equipo, tal como un dispositivo Bluetooth o un microondas. Aleje el dispositivo que está causando la interferencia o aumente el ancho de banda inalámbrica.
- Si la velocidad de la conexión disminuye, reduzca el número de dispositivos conectados.

Tema principal: Solución de problemas de red

Soluciones para cuando la imagen o el sonido contiene estática durante la conexión de Screen Mirroring

Si la imagen o el sonido proyectado contiene estática durante la conexión de Screen Mirroring (PowerLite 992F/1288), pruebe las siguientes soluciones:

- No cubra la antena Wi-Fi del dispositivo móvil.
- Si utiliza una conexión de Screen Mirroring y una conexión de Internet al mismo tiempo, la imagen se puede detener o contener ruido. Desactive la conexión a Internet para ampliar el ancho de banda de la conexión inalámbrica y mejorar la velocidad de la conexión del dispositivo móvil.
- Compruebe que el contenido de proyección cumpla con los requisitos de la función Screen Mirroring.
- Dependiendo de los ajustes del dispositivo móvil, se puede perder la conexión cuando el dispositivo entra en modo de ahorro de energía. Revise los ajustes de ahorro de energía del dispositivo móvil.
- Actualice a la versión más reciente del driver o firmware inalámbrico en el dispositivo móvil.

Tema principal: Solución de problemas de red

Dónde obtener ayuda (América Latina)

Si necesita comunicarse con Epson para obtener servicios de soporte técnico, utilice las siguientes opciones de soporte.

Soporte por Internet

Visite la página de soporte de Epson en latin.epson.com/soporte y seleccione su producto para obtener soluciones a los problemas más comunes. Puede descargar utilidades y los manuales, obtener respuestas a preguntas frecuentes y soluciones de problemas o enviar un correo electrónico a Epson con sus preguntas.

Hable con un representante de soporte técnico

Antes de llamar para obtener asistencia, tenga a la mano la siguiente información:

- Nombre del producto
- Número de serie del producto (ubicado en la parte inferior o posterior del proyector o en el sistema de menús)
- Prueba de compra (como el recibo de la tienda) y fecha de adquisición
- Configuración de la computadora o del video
- Descripción del problema

Luego, marque uno de los siguientes números de teléfono:

País	Teléfono
Argentina	(54 11) 5167-0300 0800-288-37766
Bolivia*	800-100-116
Brasil	Capitales de estados y áreas metropolitanas: 3004-6627 Otras áreas: 0800-377-6627 / 0800-EPSONBR
Chile	(56 2) 2484-3400
Colombia	Bogotá: (57 1) 592-2200 Resto del país: 018000-915235
Costa Rica	800-377-6627
Ecuador*	1-800-000-044
El Salvador*	800-6570
Guatemala*	1-800-835-0358
México	Ciudad de México: (52 55) 1323-2052 Resto del país: 01-800-087-1080
Nicaragua*	00-1-800-226-0368
Panamá*	00-800-052-1376
Paraguay	009-800-521-0019
Perú	Lima: (51 1) 418-0210 Resto del país: 0800-10-126
República Dominicana*	1-888-760-0068
Uruguay	00040-5210067
Venezuela	(58 212) 240-1111

* Para llamar desde teléfonos móviles a estos números gratuitos, póngase en contacto con su operador telefónico local.

Nota: Puede incurrir en costos de llamada interurbana o de larga distancia. Si su país no figura en la lista, comuníquese con la oficina de ventas de Epson del país más cercano.

Compra de suministros y accesorios

Puede comprar accesorios opcionales y piezas de repuesto de un distribuidor de productos Epson autorizado. Para encontrar el distribuidor más cercano, visite la página latin.epson.com. O bien, puede comunicarse con la oficina de ventas más cercana, tal como se describe en la sección "Dónde obtener ayuda".

Tema principal: Solución de problemas

Especificaciones técnicas

En las siguientes secciones se enumeran las especificaciones técnicas del proyector.

Especificaciones generales del proyector
Especificaciones de la lámpara del proyector
Especificaciones del control remoto
Especificaciones de las dimensiones del proyector
Especificaciones eléctricas del proyector
Especificaciones ambientales del proyector
Especificaciones de seguridad y homologaciones del proyector
Especificaciones de seguridad y homologaciones para América Latina
Formatos de pantalla de video compatibles
Requisitos de sistema de USB Display

Especificaciones generales del proyector

Tipo de pantalla	Matriz activa TFT de polisilicio
Resolución	**PowerLite E20/X49/118:** 1024 × 768 píxeles (XGA) **PowerLite W49/119W/982W:** 1280 × 800 píxeles (WXGA) **PowerLite 992F/1288:** 1920 × 1080 píxeles (Full HD)

Lente	**PowerLite E20:** F=1,44 Distancia focal: 16,7 mm **PowerLite X49/W49/118/119W:** F=1,49 a 1,72 Distancia focal: 16,9 mm a 20,28 mm **PowerLite 982W/992F/1288:** F=1,51 a 1,99 Distancia focal: 18,2 mm a 29,2 mm
Reproducción de color	Color completo, hasta mil millones de colores

Luminosidad

PowerLite E20:

Modo Consumo eléctrico Alta:

Emisión de luz blanca de 3400 lúmenes (estándar ISO 21118)

Emisión de luz de color de 3400 lúmenes

Modo Consumo eléctrico ECO:

Emisión de luz blanca de 2200 lúmenes (estándar ISO 21118)

Nota: La luminosidad de color (emisión de luz de color) y la luminosidad blanca (emisión de luz blanca) varían según las condiciones de uso. La emisión de luz de color se calcula de acuerdo con el estándar IDMS 15.4; la emisión de luz blanca se calcula de acuerdo con el estándar ISO 21118.

PowerLite X49:

Modo Consumo eléctrico Alta:

Emisión de luz blanca de 3600 lúmenes (estándar ISO 21118)

Emisión de luz de color de 3600 lúmenes

Modo Consumo eléctrico ECO:

Emisión de luz blanca de 2400 lúmenes (estándar ISO 21118)

Nota: La luminosidad de color (emisión de luz de color) y la luminosidad blanca (emisión de luz blanca) varían según las condiciones de uso. La emisión de luz de color se calcula de acuerdo con el estándar IDMS 15.4; la emisión de luz blanca se calcula de acuerdo con el estándar ISO 21118.

PowerLite W49:

Modo Consumo eléctrico Alta:

Emisión de luz blanca de 3800 lúmenes (estándar ISO 21118)

Emisión de luz de color de 3800 lúmenes

Modo Consumo eléctrico Mediana:

Emisión de luz blanca de 3700 lúmenes (estándar ISO 21118)

Emisión de luz de color de 3700 lúmenes

Modo Consumo eléctrico ECO:

Emisión de luz blanca de 2600 lúmenes (estándar ISO 21118)

Nota: La luminosidad de color (emisión de luz de color) y la luminosidad blanca (emisión de luz blanca) varían según las condiciones de uso. La emisión de luz de color se calcula de acuerdo con el estándar IDMS 15.4; la emisión de luz blanca se calcula de acuerdo con el estándar ISO 21118.

PowerLite 118:

Modo Consumo eléctrico Alta:

Emisión de luz blanca de 3800 lúmenes (estándar ISO 21118)

Emisión de luz de color de 3800 lúmenes

Modo Consumo eléctrico Mediana:

Emisión de luz blanca de 3600 lúmenes (estándar ISO 21118)

Emisión de luz de color de 3600 lúmenes

Modo Consumo eléctrico ECO:

Emisión de luz blanca de 2500 lúmenes (estándar ISO 21118)

Nota: La luminosidad de color (emisión de luz de color) y la luminosidad blanca (emisión de luz blanca) varían según las condiciones de uso. La emisión de luz de color se calcula de acuerdo con el estándar IDMS 15.4; la emisión de luz blanca se calcula de acuerdo con el estándar ISO 21118.

PowerLite 119W:

Modo Consumo eléctrico Alta:

Emisión de luz blanca de 4000 lúmenes (estándar ISO 21118)

Emisión de luz de color de 4000 lúmenes

Modo Consumo eléctrico Mediana:

Emisión de luz blanca de 3700 lúmenes (estándar ISO 21118)

Emisión de luz de color de 3700 lúmenes

Modo Consumo eléctrico ECO:

Emisión de luz blanca de 2600 lúmenes (estándar ISO 21118)

Nota: La luminosidad de color (emisión de luz de color) y la luminosidad blanca (emisión de luz blanca) varían según las condiciones de uso. La emisión de luz de color se calcula de acuerdo con el estándar IDMS 15.4; la emisión de luz blanca se calcula de acuerdo con el estándar ISO 21118.

PowerLite 982W:

Modo Consumo eléctrico Alta:

Emisión de luz blanca de 4200 lúmenes (estándar ISO 21118)

Emisión de luz de color de 4200 lúmenes

Modo Consumo eléctrico Mediana:

Emisión de luz blanca de 3600 lúmenes (estándar ISO 21118)

Emisión de luz de color de 3600 lúmenes

Modo Consumo eléctrico ECO:

Emisión de luz blanca de 2600 lúmenes (estándar ISO 21118)

Nota: La luminosidad de color (emisión de luz de color) y la luminosidad blanca (emisión de luz blanca) varían según las condiciones de uso. La emisión de luz de color se calcula de acuerdo con el estándar IDMS 15.4; la emisión de luz blanca se calcula de acuerdo con el estándar ISO 21118.

PowerLite 992F:

Modo Consumo eléctrico Alta:

Emisión de luz blanca de 4000 lúmenes (estándar ISO 21118)

Emisión de luz de color de 4000 lúmenes

Modo Consumo eléctrico Mediana:

Emisión de luz blanca de 3400 lúmenes (estándar ISO 21118)

Emisión de luz de color de 3400 lúmenes

Modo Consumo eléctrico ECO:

Emisión de luz blanca de 2400 lúmenes (estándar ISO 21118)

Nota: La luminosidad de color (emisión de luz de color) y la luminosidad blanca (emisión de luz blanca) varían según las condiciones de uso. La emisión de luz de color se calcula de acuerdo con el estándar IDMS 15.4; la emisión de luz blanca se calcula de acuerdo con el estándar ISO 21118.

PowerLite 1288:

Modo Consumo eléctrico Alta:

Emisión de luz blanca de 4000 lúmenes (estándar ISO 21118)

Emisión de luz de color de 4000 lúmenes

Modo Consumo eléctrico ECO:

Emisión de luz blanca de 2400 lúmenes (estándar ISO 21118)

Nota: La luminosidad de color (emisión de luz de color) y la luminosidad blanca (emisión de luz blanca) varían según las condiciones de uso. La emisión de luz de color se calcula de acuerdo con el estándar IDMS 15.4; la emisión de luz blanca se calcula de acuerdo con el estándar ISO 21118.

Relación de contraste

PowerLite E20:

15000:1 con Modo de color Dinámico, Zoom Ancho y modo Consumo eléctrico Alta

PowerLite X49/W49/118/119W/982W/992F/1288:

16000:1 con Modo de color Dinámico, Zoom Ancho y modo Consumo eléctrico Alta

Tamaño de imagen	**PowerLite E20:**
(en relación de aspecto nativa)	30 pulg. (0,76 m) a 350 pulg. (8,89 m)
	PowerLite X49/118/992F/1288:
	30 pulg. (0,76 m) a 300 pulg. (7,62 m)
	PowerLite W49/119W:
	33 pulg. (0,84 m) a 320 pulg. (8,13 m)
	PowerLite 982W:
	29 pulg. (0,74 m) a 280 pulg. (7,11 m)
Distancia de proyección	**PowerLite E20:**
(en relación de aspecto nativa)	34 pulg. (0,87 m) a 314 pulg. (7,98 m)
	PowerLite X49/118:
	35 pulg. (0,89 m) a 431 pulg. (10,95 m)
	PowerLite W49/119W:
	36 pulg. (0,91 m) a 429 pulg. (10,89 m)
	PowerLite 982W:
	33 pulg. (0,85 m) a 540 pulg. (13,71 m)
	PowerLite 992F/1288:
	34 pulg. (0,87 m) a 567 pulg. (14,41 m)
Métodos de proyección	Frontal, posterior, montaje en el techo
Relación de aspecto óptico	**PowerLite E20/X49/118:**
(ancho a altura)	4:3
	PowerLite W49/119W/982W:
	16:10
	PowerLite 992F/1288:
	16:9
Ajuste de enfoque	Manual
Ajuste de zoom	Manual (no está disponible en el proyector PowerLite E20)

Relación de zoom	**PowerLite E20:**
(Tele a Ancho)	1 a 1,35 (zoom digital)
	PowerLite X49/W49/118/119W:
	1 a 1,2
	PowerLite 982W/992F/1288:
	1 a 1,6
Sistema de sonido interno	**PowerLite E20/X49/W49:**
	5 W monaural
	PowerLite 118/119W/982W/992F/1288:
	16 W monaural
Nivel de ruido	37 dB (modo Consumo eléctrico Alta o Mediana)
	28 dB (modo Consumo eléctrico ECO)
Ángulo de corrección trapezoidal	± 30º vertical (manual o Keystone auto.; Keystone auto. no está disponible en el proyector PowerLite E20)
	± 30° horizontal (manual)
Compatibilidad del puerto USB tipo A	Puerto compatible con USB 2.0 para el módulo LAN inalámbrico opcional, actualizaciones de firmware y para copiar los ajustes del proyector
Compatibilidad del puerto USB tipo B	Puerto compatible con USB 2.0 para la visualización de computadora mediante USB

Tema principal: Especificaciones técnicas

Especificaciones de la lámpara del proyector

Tipo	UHE (Eficiencia ultra alta)
Consumo de energía	**PowerLite E20/X49/W49/118/119W:**
	210 W
	PowerLite 982W/992F/1288:
	230 W

Vida útil de la lámpara	**PowerLite E20/X49:** Modo Consumo eléctrico Alta: Hasta aproximadamente 6000 horas Modo Consumo eléctrico ECO: Hasta aproximadamente 12.000 horas **PowerLite W49/118/119W:** Modo Consumo eléctrico Alta: Hasta aproximadamente 8000 horas Modo Consumo eléctrico Mediana: Hasta aproximadamente 10.000 horas Modo Consumo eléctrico ECO: Hasta aproximadamente 17.000 horas **PowerLite 982W/992F:** Modo Consumo eléctrico Alta: Hasta aproximadamente 6500 horas Modo Consumo eléctrico Mediana: Hasta aproximadamente 10.000 horas Modo Consumo eléctrico ECO: Hasta aproximadamente 17.000 horas **PowerLite 1288:** Modo Consumo eléctrico Alta: Hasta aproximadamente 5500 horas Modo Consumo eléctrico ECO: Hasta aproximadamente 12.000 horas

Nota: Para prolongar la vida útil del proyector, apáguelo cuando no lo esté usando. La vida útil de la lámpara puede variar dependiendo del modo seleccionado, las condiciones ambientales y el uso que se le dé al producto. La luminosidad disminuye con el tiempo.

Tema principal: Especificaciones técnicas

Especificaciones del control remoto

Alcance de recepción	19,7 pies (6 m)
Pilas	Dos pilas AA alcalinas o de manganeso

Tema principal: Especificaciones técnicas

Especificaciones de las dimensiones del proyector

PowerLite E20/X49/W49:

Anchura	11,9 pulg. (302 mm)
Altura	3,6 pulg. (92 mm)
Profundidad	9,8 pulg. (249 mm)
Peso	5,9 lb (2,7 kg)

PowerLite 118/119W:

Anchura	11,9 pulg. (302 mm)
Altura	3,6 pulg. (92 mm)
Profundidad	10,2 pulg. (260 mm)
Peso	6,2 lb (2,8 kg)

PowerLite 982W/992F/1288:

Anchura	11,9 pulg. (302 mm)
Altura	4,1 pulg. (105 mm)
Profundidad	11,5 pulg. (293 mm)
Peso	6,8 lb (3,1 kg)

Nota: Los valores de altura no incluyen las patas del proyector. Los valores de peso son aproximados.

Tema principal: Especificaciones técnicas

Especificaciones eléctricas del proyector

Frecuencia nominal	50/60 Hz
Fuente de alimentación	100 a 240 V CA ±10%
	3,5 a 1,6 A
Consumo de energía	En funcionamiento:
(100 a 120 V)	Modo Consumo eléctrico Alta: 345 W
	Modo Consumo eléctrico Mediana: 303 W (PowerLite W49/118/119W/982W/992F)
	Modo Consumo eléctrico ECO: 235 W
	En espera:
	0,3 W (Comunic. desact.), 2,0 W (Comunic. activ.)
Consumo de energía	En funcionamiento:
(220 a 240 V)	Modo Consumo eléctrico Alta: 327 W
	Modo Consumo eléctrico Mediana: 290 W (PowerLite W49/118/119W/982W/992F)
	Modo Consumo eléctrico ECO: 225 W
	En espera:
	0,3 W (Comunic. desact.), 2,0 W (Comunic. activ.)

Tema principal: Especificaciones técnicas

Especificaciones ambientales del proyector

Temperatura	En funcionamiento:
	Hasta 7500 pies (2286 m): 41 a 104 °F (5 a 40 °C)
	7500 pies (2286 m) a 10000 pies (3048 m): 41 a 95 °F (5 a 35 °C)
	Almacenado: 14 a 140 °F (–10 a 60 °C)

Humedad (relativa, sin condensación)	En funcionamiento: 20 % a 80 % Almacenado: 10 % a 90 %
Altitud de funcionamiento	Hasta 4921 pies (1500 m) Hasta 10.000 pies (3048 m) con el Modo alta altitud activado

Tema principal: Especificaciones técnicas

Especificaciones de seguridad y homologaciones del proyector

Estados Unidos	FCC Parte 15B Clase B (DoC) UL60950-1 Segunda edición / UL62368-2 Segunda edición (Marca cTUVus)
Canadá	ICES-003 Clase B CSA C22.2 No. 60950-1-07 / CSA C22.2 No. 62368-1-14 (Marca cTUVus)

Tema principal: Especificaciones técnicas

Especificaciones de seguridad y homologaciones para América Latina

Aviso para Argentina

Modelo del producto: PowerLite 992F/1288

Modelo del módulo WLAN: WLU5630B-D101(RoHS)

Marca: EPSON

CNC ID: C-23113

Modelo del módulo WLAN: WLU5000-D101 (RoHS)

Marca: EPSON

CNC ID: C-16265

Aviso para México

La operación de este equipo está sujeta a las siguientes dos condiciones: (1) es posible que este equipo o dispositivo no cause interferencia perjudicial y (2) este equipo o dispositivo debe aceptar cualquier interferencia, incluyendo la que pueda causar su operación no deseada.

Modelo del producto: PowerLite 992F/1288

Modelo del módulo WLAN: WLU5630B-D101(RoHS)

Marca: EPSON

Nº de homologación IFT: RCPEPWL19-0590

Modelo del módulo WLAN: WLU5000-D101 (RoHS)

Marca: EPSON

Nº de homologación IFT: RCPEPWL16-0829

Aviso para Paraguay

Importado por:

Fastrax, S.A.

Av. Perú esq. Río de Janeiro, Barrios Las Mercedes, Asunción, Paraguay

Importado por:

Sol Control S.R.L.

Av. Gral. Bernardino Caballero 810 esq. Celsa Speratti, Asunción, Paraguay

Aviso para Perú

Modelo del producto: PowerLite 992F/1288

Marca: EPSON

Este producto utiliza los siguientes módulos inalámbricos:

Modelo del módulo WLAN: WLU5630B-D101(RoHS)

ID de FCC: BKMAE-WLU5630

Modelo del módulo WLAN: WLU5000-D101 (RoHS)

ID de FCC: BKMAE-WLU5000

Fabricante del producto: Seiko Epson Corporation

Domicilio: 3-3-5 Owa Suwa-shi, Nagano-Ken 392-8502, Japón

Tema principal: Especificaciones técnicas

Formatos de pantalla de video compatibles

Para obtener los mejores resultados, la resolución del puerto de monitor o de la tarjeta de video de su computadora debe estar configurada para mostrar imágenes en la resolución nativa del proyector. Sin embargo, el proyector incluye un chip con tecnología SizeWise de Epson compatible con otras resoluciones de pantalla de computadora, de modo que la imagen cambia de tamaño para ajustarse automáticamente.

La frecuencia de actualización (frecuencia vertical) del puerto de monitor o de la tarjeta de video de su computadora debe ser compatible con el proyector. (Consulte el manual de su computadora o tarjeta de video para obtener detalles).

La siguiente tabla muestra la frecuencia de actualización y la resolución que son compatibles para cada formato de pantalla de video compatible.

Formato de pantalla	Frecuencia de actualización (en Hz)	Resolución (en píxeles)
Señales de computadora (RGB analógica)		
VGA	60/72/75/85	640 × 480
SVGA	60/72/75/85	800 × 600
XGA	60/70/75/85	1024 × 768
WXGA	60	1280 × 768
	60	1366 × 768
	60/75/85	1280 × 800
WXGA+	60/75/85	1440 × 900
WXGA++	60	1400 × 1050
SXGA	70/75/85	1152 × 864
	60/75/85	1280 × 960
	60/75/85	1280 × 1024
SXGA+	60/75	1400 × 1050
WSXGA+[1]	60	1680 × 1050
UXGA	60	1600 × 1200

Formato de pantalla	Frecuencia de actualización (en Hz)	Resolución (en píxeles)
1920 × 1080[2]	50/60	1920 × 1080
Video compuesto		
TV (NTSC)	60	720 × 480
TV (SECAM)	50	720 × 576
TV (PAL)	50/60	720 × 576
Señales de entrada HDMI		
VGA	60	640 × 480
SVGA	60	800 × 600
XGA	60	1024 × 768
WXGA	60	1280 × 800
	60	1366 × 768
WXGA+	60	1440 × 900
WXGA++	60	1600 × 900
SXGA	60	1280 × 960
	60	1280 × 1024
SXGA+	60	1400 × 1050
WSXGA+[3]	60	1680 × 1050
UXGA	60	1600 × 1200
1920 × 1080	50/60	1920 × 1080
WUXGA (Blanqueo reducido)[4]	60	1920 × 1200
SDTV (480i/480p)	60	720 × 480
SDTV (576i/576p)	50	720 × 576
HDTV (720p)	50/60	1280 × 720
HDTV (1080i)	50/60	1920 × 1080
HDTV (1080p)	24/30/50/60	1920 × 1080

[1]Ajuste de resolución **Ancho** para los proyectores PowerLite W49/119W/982W/992F/1288 solamente

[2] PowerLite 992F/1288 solamente

[3] PowerLite W49/119W/982W/992F/1288 solamente

[4] PowerLite 992F/1288 solamente

Tema principal: Especificaciones técnicas

Requisitos de sistema de USB Display

Su sistema informático debe cumplir con los requisitos de sistema indicados aquí para utilizar el software USB Display del proyector.

Requisito	Windows	Mac
Sistema operativo	Windows 7 Ultimate, Enterprise, Professional y Home Premium (de 32 y 64 bits); Home Basic y Starter (de 32 bits)	OS X 10.8.x (de 64 bits), 10.9.x (de 64 bits), 10.10.x (de 64 bits), 10.11.x (de 64 bits)
	Windows 8.x, Pro y Enterprise (de 32 y 64 bits)	macOS 10.12.x (de 64 bits), macOS 10.13.x (de 64 bits), 10.14.x (de 64 bits) y 10.15.x (de 64 bits)
	Windows 10 Home, Pro y Enterprise (de 32 y 64 bits)	
Procesador	Intel Core2 Duo o superior (se recomienda Intel Core i3 o superior)	Intel Core2 Duo o superior (se recomienda Intel Core i5 o superior)
Memoria	2 GB o más (se recomienda 4 GB o más)	
Espacio en el disco duro	20 MB o más	
Pantalla	Resolución entre 640 × 480 y 1920 × 1200, color de 16 bits o superior	

Nota: No se garantiza el funcionamiento de USB Display en Windows Vista sin paquetes de servicio o con Service Pack 1.

Tema principal: Especificaciones técnicas

Avisos

Consulte las siguientes secciones para conocer avisos importantes acerca de su proyector.

Residuos de Aparatos Eléctricos y Electrónicos (RAEE) para América Latina
Información de seguridad importante
Instrucciones importantes de seguridad
Lista de símbolos de seguridad e instrucciones
FCC Compliance Statement
Arbitraje vinculante y renuncia a acciones colectivas
Marcas comerciales
Aviso de derechos reservados

Residuos de Aparatos Eléctricos y Electrónicos (RAEE) para América Latina

La etiqueta de un contenedor tachado que hallará en su producto indica que este producto no se puede tirar con la basura doméstica normal. Para impedir posibles daños medioambientales o para la salud, separe este producto de otros canales de desecho para garantizar que se recicle de una forma segura para el medio ambiente. Para más información sobre las instalaciones de recolección disponibles, diríjase a las autoridades locales o al punto de venta donde adquirió este producto.

Nota: Esta información solo aplica a los usuarios de la provincia de Buenos Aires, Argentina, en concordancia con la Ley Nro. 14321 de la provincia de Buenos Aires sobre gestión de Residuos de Aparatos Eléctricos y Electrónicos (RAEE).

Esta información se aplica para la República del Perú, en cumplimiento con el reglamento RAEE DS-001-2012 MINAM sobre la gestión de Residuos de Aparatos Eléctricos y Electrónicos (RAEE). Para más información sobre los puntos de acopio, contacte con nuestra línea de atención al cliente 0800-10-126 ó 418-0210.

Para otros países y localidades, por favor contáctese con su gobierno local para investigar la posibilidad de reciclar su producto.

Tema principal: Avisos

Información de seguridad importante

Precaución: Nunca mire directamente a la lente del proyector mientras esté encendida la lámpara; la luz brillante le puede lastimar la vista. No permita que los niños miren a la lente cuando esté encendida. No abra ninguna tapa del proyector, excepto las de la lámpara y del filtro de aire. El voltaje eléctrico dentro del proyector es peligroso y puede causar lesiones graves. No intente reparar este producto usted mismo salvo cuando se indique específicamente en este *Manual del usuario*. Deje las reparaciones en manos de personal técnico.

Advertencia: El proyector y sus accesorios se suministran embalados en bolsas de plástico. Mantenga las bolsas de plástico fuera del alcance de niños pequeños para evitar riesgos de asfixia.

Precaución: Cuando cambie la lámpara, no toque la lámpara nueva con las manos desprotegidas; los residuos de grasa invisibles de las manos pueden acortar la vida útil de la lámpara. Utilice un paño o guantes para manipular la lámpara nueva.

Tema principal: Avisos

Instrucciones importantes de seguridad

Siga estas instrucciones de seguridad cuando configure y utilice el proyector:

- No mire directamente a la lente mientras esté encendido el proyector. La luz brillante le puede lastimar la vista. Evite pararse frente al proyector, ya que la luz brillante le puede encandilar los ojos.
- No coloque el proyector sobre una mesa, una base o un carrito inestable.
- No utilice el proyector si está ladeado o inclinado sobre un costado. No incline el proyector más de 30° hacia delante o hacia atrás.
- Si el proyector está montado en el techo o en una pared, debe ser instalado por técnicos cualificados utilizando el hardware de montaje diseñado para uso con este proyector.
- Cuando instale o ajuste un soporte para montaje en techo o en pared, no utilice adhesivos para evitar que los tornillos se aflojen y no utilice aceites o lubricantes. Dichos materiales pueden causar que el exterior del proyector se rompa y que el proyector se desprenda del soporte para montaje en techo.

Esto puede causar heridas graves a cualquier persona que esté debajo del soporte y podría dañar al proyector.

- No utilice el proyector cerca de agua, fuentes de calor, alambres eléctricos de alto voltaje o fuentes de campos magnéticos.
- Utilice el tipo de fuente de alimentación indicado en el proyector. El uso de una fuente de alimentación diferente puede provocar un incendio o descargas eléctricas. Si no está seguro de la electricidad disponible, consulte a su distribuidor o compañía eléctrica.
- Coloque el proyector cerca de una toma de corriente donde se pueda conectar fácilmente.
- Tome las siguientes precauciones con respecto al enchufe: No toque el enchufe con las manos mojadas. No introduzca el enchufe en una toma de corriente que tenga polvo. Introduzca el enchufe firmemente en la toma. No tire del cable de alimentación para desconectar el enchufe; siempre sujete el enchufe al desconectarlo. No sobrecargue las conexiones de pared, los cables de extensión o el interruptor de corriente. El incumplimiento de estas precauciones podría provocar un incendio o descargas eléctricas.
- No coloque el proyector en un lugar donde se pueda pisar el cable. Esto puede romper o dañar el enchufe.
- Desconecte el proyector de la toma de corriente y deje que se enfríe antes de limpiarlo. Utilice un paño seco (o, para suciedad o manchas difíciles, puede utilizar un paño húmedo que se haya escurrido) para limpiar el proyector. No utilice productos de limpieza líquidos o en aerosol que contengan gas inflamable y tampoco utilice solventes, tal como alcohol, diluyente de pintura o benceno.
- No obstruya las ranuras o las aperturas del exterior del proyector. Éstas proporcionan ventilación y evitan que el proyector se sobrecaliente. No opere el proyector sobre un sofá, una alfombra u otra superficie blanda, y no lo coloque sobre papeles sueltos. No cubra el proyector con una cobija, una cortina o un mantel. Si va a instalar el proyector cerca de una pared, deje una distancia mínima de 7,9 pulg. (20 cm) entre la pared y el proyector.
- No utilice el proyector en una cabina cerrada a menos que tenga buena ventilación.
- No introduzca objetos de ningún tipo en las aperturas del proyector. No deje objetos, especialmente objetos inflamables, cerca del proyector. No derrame líquidos de ningún tipo en el proyector.
- Si está utilizando dos o más proyectores que estén juntos, deje al menos 2 pies (60 cm) de espacio entre los proyectores para permitir una ventilación adecuada.
- Es posible que necesite limpiar el filtro de aire y la salida de aire. Un filtro de aire o salida de aire obstruido puede bloquear la ventilación necesaria para enfriar el proyector. No utilice aire comprimido en lata, ya que los gases pueden dejar residuos.
- No guarde el proyector al aire libre durante un periodo prolongado.

- No intente reparar este producto usted mismo salvo cuando se indique específicamente en este manual. Deje todas las reparaciones oportunas en manos de personal cualificado. Al abrir y quitar las tapas puede verse expuesto a voltajes perjudiciales y otros peligros.
- Nunca abra las tapas del proyector a menos que así se especifique en este manual. Nunca intente desmontar o modificar el proyector. Deje las reparaciones en manos de personal técnico.
- Desconecte el proyector de la toma de corriente y consulte personal de servicio especializado en cualquiera de estas circunstancias: si no funciona con normalidad después de seguir las instrucciones de funcionamiento o si muestra un rendimiento muy distinto; si el proyector expulsa humo, olores o ruidos extraños; si el cable de alimentación o el enchufe está dañado o roto; si se ha derramado líquido o se han introducido objetos extraños en el proyector o si ha estado expuesto a lluvia o agua; si se ha caído o se ha dañado el exterior del proyector.
- No toque el enchufe durante una tormenta eléctrica. De lo contrario, podría recibir una descarga eléctrica.
- Desconecte el proyector cuando no lo vaya a utilizar durante un periodo prolongado.
- No use el proyector donde pueda estar expuesto a lluvia, agua o excesiva humedad.
- No use o guarde el proyector donde pueda estar expuesto a humo, vapor, gases corrosivos, polvo excesivo, vibraciones o golpes.
- No utilice el proyector en lugares donde pueda estar expuesto a gases inflamables o explosivos.
- No use o almacene el proyector o el control remoto en un lugar caliente, como, por ejemplo, cerca de una unidad de calefacción, bajo la luz solar directa o en un vehículo cerrado.
- Si utiliza el proyector en un país distinto al país donde lo compró, utilice el cable de alimentación correcto para ese país.
- No pise el proyector o coloque objetos pesados encima de él.
- No use el proyector fuera del rango de temperatura requerida que se indica a continuación:

  41 a 95 °F (5 a 35 °C) a una altitud de 7500 pies (2286 m) o inferior, o 41 a 86 °F (5 a 30 °C) a una altitud superior

  La proyección puede ser inestable en temperaturas superiores o inferiores a las mencionadas y el proyector se puede averiar. No use o guarde el proyector en lugares donde pueda estar expuesto a cambios repentinos de temperatura.
- Guarde el proyector en un entorno donde la temperatura esté entre los 14 a 140 °F (-10 a 60 °C) y evite lugares donde esté expuesto a la luz solar directa durante periodos largos. De lo contrario, podría dañarse el exterior del proyector.

- No coloque ningún objeto que se pueda deformar o dañar cerca de las salidas de aire. No ponga las manos o la cara cerca de las salidas de aire mientras esté realizando una proyección. No ponga la cara cerca del proyector cuando esté en funcionamiento.
- Antes de mover el proyector, asegúrese de que el proyector esté apagado, que el enchufe esté desconectado de la toma de corriente y que todos los cables estén desconectados.
- Nunca intente retirar la lámpara inmediatamente después de usar el proyector, ya que estará muy caliente. Antes de retirar la lámpara, apague el proyector y espere por lo menos una hora para que la lámpara se pueda enfriar completamente.
- No desmonte la lámpara o la someta a impactos.
- No coloque la fuente de una llama, tal como una vela encendida, encima o cerca del proyector.
- No bloquee la lente durante la proyección con un libro o cualquier otro objeto que no sea la tapa de la lente. Esto podría dañar el proyector o provocar un incendio.
- No modifique el cable de alimentación. No coloque objetos pesados encima del cable de alimentación y no doble, tuerza o tire demasiado del cable. Mantenga el cable de alimentación alejado de aparatos electrónicos calientes.
- Si se rompe la lámpara, ventile la habitación para evitar inhalar los gases que ésta contiene o evitar que dichos gases le entren en los ojos o en la boca. Si inhala los gases o los gases le entran en los ojos o en la boca, acuda inmediatamente a consulta médica.
- Si el proyector está montado en el techo y se rompe la lámpara, tenga cuidado de que los trozos de vidrio no le entren en los ojos o en la boca cuando abra la tapa de la lámpara. Si algún trozo de vidrio le entra en los ojos o en la boca, acuda inmediatamente a consulta médica.
- Siempre baje el volumen antes de encender el proyector. Si el volumen está demasiado alto cuando enciende el proyector, puede dañar sus oídos.

Nota: Hg Este producto incluye una lámpara o lámparas que contiene(n) mercurio. Consulte la normativa nacional y local en materia de eliminación o reciclaje. No la tire a la basura.

Restricción de uso

Tema principal: Avisos

Restricción de uso

Cuando este producto se usa en aplicaciones que requieren un alto nivel de fiabilidad/seguridad, tales como dispositivos aéreos, ferroviarios, navales o automotrices, dispositivos de prevención de desastres, varios dispositivos de seguridad o dispositivos funcionales/de precisión, solamente utilice este producto

después de considerar la inclusión de mecanismos de seguridad y las redundancias en su diseño para mantener la seguridad y la fiabilidad total del sistema.

Debido a que este producto no fue diseñado para ser utilizado en aplicaciones que requieren un elevado nivel de fiabilidad/seguridad, tales como equipos aeroespaciales, equipos de comunicación principales, equipos de control de energía nuclear o equipo médico relacionado con la atención médica, considere la idoneidad de este producto después de una evaluación completa.

Tema principal: Instrucciones importantes de seguridad

Lista de símbolos de seguridad e instrucciones

La siguiente tabla enumera el significado de los símbolos de seguridad que aparecen en las etiquetas en el equipo.

Nº	Símbolo	Normas aprobadas	Descripción
1	I	IEC60417 Nº 5007	"Encendido" (alimentación) Para indicar que el producto está conectado a la corriente.
2	○	IEC60417 No. 5008	"Apagado" (alimentación) Para indicar que el producto está desconectado de la corriente.
3	⏻	IEC60417 No. 5009	En espera Para identificar el interruptor o la posición del interruptor por la cual parte del equipo está encendido para ponerlo en modo de espera.
4	⚠	ISO7000 No. 0434B IEC3864-B3.1	Precaución Para identificar que se deben tomar precauciones generales cuando utilice el producto.
5	♨	IEC60417 No. 5041	Precaución, superficie caliente Para indicar que el lugar marcado puede estar caliente y no se debería tocar sin tener cuidado para no quemarse.

Nº	Símbolo	Normas aprobadas	Descripción
6		IEC60417 No. 6042 ISO3864-B3.6	Precaución, riesgo de descarga eléctrica Para identificar un equipo que puede provocar un riesgo de descarga eléctrica.
7		IEC60417 No. 5957	Únicamente para uso en interiores Para identificar un equipo eléctrico diseñado principalmente para uso en interiores.
8		IEC60417 No. 5926	Polaridad del conector de alimentación de CC Para identificar las conexiones positiva y negativa (la polaridad) en una pieza del equipo a la que puede conectar una fuente de alimentación de CC.
9		—	Polaridad del conector de alimentación de CC Para identificar las conexiones positiva y negativa (la polaridad) en una pieza del equipo a la que puede conectar una fuente de alimentación de CC.
10		IEC60417 No. 5001B	Pilas, general En equipos alimentados por pilas. Para identificar un dispositivo, por ejemplo, la tapa del compartimiento de las pilas o los terminales del conector.
11		IEC60417 No. 5002	Colocación de las pilas Para identificar el soporte de pilas y para indicar la colocación de las pilas dentro del soporte.
12		—	Colocación de las pilas Para identificar el soporte de pilas y para indicar la colocación de las pilas dentro del soporte.

Nº	Símbolo	Normas aprobadas	Descripción
13		IEC60417 No. 5019	Toma de tierra protectora Para identificar cualquier terminal que esté diseñado para ser conectado a un conductor externo para la protección contra descargas eléctricas en caso de algún fallo o el terminal de un electrodo de toma de tierra protectora.
14		IEC60417 No. 5017	Toma de tierra Para identificar un terminal de toma de tierra en los casos donde el símbolo Nº 13 no se requiera explícitamente.
15		IEC60417 No. 5032	Corriente alterna Para indicar en la placa de especificaciones que el equipo es apto únicamente para corriente alterna y para identificar terminales relevantes.
16		IEC60417 No. 5031	Corriente continua Para indicar en la placa de especificaciones que el equipo es apto únicamente para corriente continua y para identificar terminales relevantes.
17		IEC60417 No. 5172	Equipo de clase II Para identificar un equipo que cumple los requisitos de seguridad especificados para ser un equipo de clase II conforme a IEC 61140.
18		ISO 3864	Prohibición general Para identificar acciones u operaciones que están prohibidas.

Nº	Símbolo	Normas aprobadas	Descripción
19		ISO 3864	Prohibición de contacto Para indicar que se podrían producir lesiones si toca una parte específica del equipo.
20		—	No mire directamente a la lente cuando el proyector esté encendido.
21		—	Para indicar que no se debe colocar ningún objeto encima del proyector.
22		ISO3864 IEC60825-1	Precaución, radiación láser Para indicar que el equipo tiene una pieza que emite radiación láser.
23		ISO 3864	Prohibición de desmontaje Para indicar que existe un riesgo de sufrir lesiones, tales como descargas eléctricas, si se desmonta el equipo.
24		IEC60417 Nº 5266	En espera, en espera parcial Para indicar que parte del equipo está en estado preparado.
25		ISO3864 IEC60417 Nº 5057	Precaución, piezas móviles Para indicar que debe mantenerse alejado de las piezas móviles conforme a las normas de protección.
26		IEC60417-6056	Precaución, aspas del ventilador en movimiento Para indicar que debe mantenerse alejado de las aspas del ventilador en movimiento.

Nº	Símbolo	Normas aprobadas	Descripción
27		IEC60417-6043	Precaución, esquinas afiladas Para indicar que no debe tocar las esquinas afiliadas.
28		—	Para indicar que está prohibido mirar a la lente durante la proyección.
29		ISO7010 Nº W027 ISO3864	Advertencia, emisión de luz (ultravioleta, luz visible, infrarrojo, etc.) Para indicar que debe tener cuidado de no lastimarse la vista o la piel cuando esté cerca de secciones de emisión de luz.
30		IEC60417 Nº 5109	No se debe utilizar en áreas residenciales. Para indicar que el dispositivo/equipo eléctrico no es adecuado para uso en un área residencial.

Tema principal: Avisos

FCC Compliance Statement

For United States Users

This equipment has been tested and found to comply with the limits for a Class B digital device, pursuant to Part 15 of the FCC Rules. These limits are designed to provide reasonable protection against harmful interference in a residential installation. This equipment generates, uses, and can radiate radio frequency energy and, if not installed and used in accordance with the instructions, may cause harmful interference to radio communications. However, there is no guarantee that interference will not occur in a particular installation. If this equipment does cause interference to radio and television reception, which can be determined by turning the equipment off and on, the user is encouraged to try to correct the interference by one or more of the following measures:

- Reorient or relocate the receiving antenna.
- Increase the separation between the equipment and receiver.
- Connect the equipment into an outlet on a circuit different from that to which the receiver is connected.

- Consult the dealer or an experienced radio/TV technician for help.

This device complies with part 15 of the FCC Rules. Operation is subject to the following two conditions: (1) This device may not cause harmful interference, and (2) this device must accept any interference received, including interference that may cause undesired operation.

WARNING

The connection of a non-shielded equipment interface cable to this equipment will invalidate the FCC Certification or Declaration of this device and may cause interference levels which exceed the limits established by the FCC for this equipment. It is the responsibility of the user to obtain and use a shielded equipment interface cable with this device. If this equipment has more than one interface connector, do not leave cables connected to unused interfaces. Changes or modifications not expressly approved by the manufacturer could void the user's authority to operate the equipment.

Tema principal: Avisos

Arbitraje vinculante y renuncia a acciones colectivas

1. CONFLICTOS, ARBITRAJE VINCULANTE INDIVIDUAL Y RENUNCIA A ACCIONES COLECTIVAS Y ARBITRAJES COLECTIVOS

1.1 **Conflictos**. Los términos de la Sección 1 se aplicarán a todos los Conflictos entre usted y Epson. El término "Conflicto " tiene la aceptación más amplia permisible por ley e incluye todo conflicto, reclamación, controversia o acción entre usted y Epson que surja o se relacione con el presente Contrato, los productos de la marca Epson (hardware e incluido todo software relacionado), u otra transacción que los involucre a usted y a Epson, sea por contrato, garantía, declaración dolosa, fraude, responsabilidad extracontractual, ilícito intencional, estatutos, reglamentos, ordenanzas o cualquier otro fundamento jurídico o de equidad. "CONFLICTO" NO INCLUYE LAS RECLAMACIONES DE PI, o más específicamente, una reclamación o causa de acción por (a) una violación o dilución de la marca comercial, (b) violación de patente, (c) violación o uso indebido de derechos de autor, o (d) apropiación indebida de secretos comerciales (una "Reclamación de PI"). Usted y Epson también acuerdan, independientemente de la Sección 1.6, que un tribunal, no un árbitro podrá decidir si una reclamación o causa de acción corresponde a una Reclamación de PI.

1.2 **Arbitraje vinculante**. Usted y Epson aceptan que todos los Conflictos se resolverán mediante arbitraje vinculante de acuerdo con este Contrato. **EL ARBITRAJE SIGNIFICA QUE USTED RENUNCIA A SU DERECHO A UN JUEZ O JURADO EN UN PROCESO JUDICIAL Y SUS BASES PARA UNA APELACIÓN SON LIMITADAS**. Conforme a este Contrato, el arbitraje vinculante será administrado por JAMS, una autoridad de arbitraje reconocida a nivel nacional, conforme a su código de procedimientos vigente en ese momento para los conflictos que involucren a consumidores, pero con la exclusión de cualquier norma que permita la acumulación de procesos o acciones colectivas en el arbitraje (para conocer más detalles del procedimiento, consulte la Sección 1.6 más abajo). Usted y

Epson entienden y aceptan que (a) la Ley Federal de Arbitraje (9 U.S.C. §1, et seq.) rige la interpretación y la aplicación de la presente Sección 1, (b) este Contrato reconoce una transacción de comercio interestatal y (c) la presente Sección 1 seguirá vigente después de la rescisión de este Contrato.

1.3 **Pasos previos al arbitraje y aviso**. Antes de someter un reclamo a arbitraje, usted y Epson aceptan intentar resolver, de manera informal, todo Conflicto durante sesenta (60) días. Si Epson y usted no llegan a un acuerdo para resolver el Conflicto en un plazo de sesenta (60) días, usted o Epson podrán iniciar un arbitraje. El aviso a Epson se debe enviar a: Epson America, Inc., ATTN: Legal Department, 3131 Katella Ave., Los Alamitos, CA 90720 (la "Dirección de Epson"). El Aviso de conflicto dirigido a usted se enviará a la dirección más reciente que Epson tenga registrada. Por este motivo, es importante que nos informe si cambia de dirección por correo electrónico a EAILegal@ea.epson.com o puede enviar una carta a la Dirección de Epson antes mencionada. El Aviso de conflicto deberá incluir el nombre, la dirección y la información de contacto, los hechos que provocaron el Conflicto y la compensación solicitada (el "Aviso de conflicto"). Con posterioridad al recibo del Aviso de conflicto, Epson y usted aceptan actuar de buena fe para resolver el Conflicto antes de iniciar el arbitraje.

1.4 **Tribunal con jurisdicción sobre controversias de menor cuantía**. No obstante lo anterior, usted puede presentar una acción individual en el tribunal con jurisdicción sobre controversias de menor cuantía de su estado o municipio si la acción compete a la jurisdicción de dicho tribunal y está en proceso únicamente en dicho tribunal.

1.5 **RENUNCIA A ACCIONES COLECTIVAS Y ARBITRAJES COLECTIVOS. USTED Y EPSON ACEPTAN QUE CADA UNA DE LAS PARTES PUEDE PRESENTAR CONFLICTOS CONTRA LA OTRA PARTE SOLAMENTE A TÍTULO PERSONAL, NO COMO DEMANDANTE O MIEMBRO DE UN PROCESO COLECTIVO O DE REPRESENTACIÓN, LO QUE INCLUYE, DE FORMA TAXATIVA, LAS ACCIONES COLECTIVAS FEDERALES O ESTATALES O LOS ARBITRAJES COLECTIVOS. NO SE PERMITEN LAS DEMANDAS COLECTIVAS, LOS ARBITRAJES DE TIPO COLECTIVO, LAS ACCIONES DE INTERÉS PÚBLICO POR PARTE DE ABOGADOS PRIVADOS NI OTROS PROCESOS EN LOS QUE ALGUIEN ACTÚA EN CALIDAD DE REPRESENTANTE. POR CONSIGUIENTE, CONFORME A LOS TRÁMITES DE ARBITRAJE DESCRITOS EN ESTA SECCIÓN, UN ÁRBITRO NO COMBINARÁ NI CONSOLIDARÁ EN UN PROCEDIMIENTO DE ARBITRAJE LAS RECLAMACIONES DE MÁS DE UNA PARTE SIN EL CONSENTIMIENTO POR ESCRITO DE TODAS LAS PARTES AFECTADAS.**

1.6 **Procedimiento de arbitraje**. Si usted o Epson inician un arbitraje, este se regirá por las normas de JAMS que estén vigentes cuando se solicite el arbitraje, excluidas las normas que permitan el arbitraje colectivo o representativo (las "Normas de JAMS"), disponibles en y conforme a las normas establecidas en este Contrato. Todos los Conflictos se resolverán con un único árbitro y ambas partes tendrán la oportunidad razonable de participar en la selección del árbitro. El árbitro está obligado por los términos de este Contrato. El árbitro, y no algún tribunal u organismo federal, estatal o local, tendrá la autoridad exclusiva de resolver todos los conflictos que surjan o se relacionen con la interpretación, aplicabilidad, exigibilidad o formación de este Contrato, lo que incluye cualquier afirmación de que la

totalidad o una parte de este Contrato es nula o no válida. No obstante, esta amplia delegación de autoridad al árbitro, un tribunal puede decidir la cuestión limitada de si una reclamación o causa de acción corresponde a una Reclamación de PI, que está excluida de la definición de "Conflictos" en la Sección 1.1 anterior. El árbitro estará facultado para otorgar cualquier compensación que esté disponible en un tribunal en virtud de la ley o en equidad. El árbitro puede otorgarle la misma indemnización por daños y perjuicios que un tribunal y puede dictar un laudo declarativo o cautelar únicamente a favor de la parte individual que busca compensación y solo en la medida necesaria para proporcionar la compensación justificada por la reclamación individual de esa parte. En algunos casos, los costos del arbitraje pueden superar los costos de un litigio y el derecho de exhibición de pruebas puede estar más limitado en un arbitraje que en tribunales. El laudo del árbitro es vinculante y puede presentarse como sentencia ante cualquier tribunal de jurisdicción competente.

Puede elegir participar por teléfono en las audiencias de arbitraje. Las audiencias de arbitraje que no se realizan por teléfono se llevarán a cabo en una ubicación razonablemente accesible desde su residencia principal o en el Condado de Orange, California, según prefiera.

a) Inicio del procedimiento de arbitraje. Si usted o Epson deciden someter un Conflicto a arbitraje, ambas partes aceptan el siguiente procedimiento:

(i) Escribir una solicitud de arbitraje. La solicitud debe incluir una descripción del Conflicto y el importe de la indemnización por daños y perjuicios que se quiere recuperar. Puede obtener una copia de una Solicitud de arbitraje en http://www.jamsadr.com ("Solicitud de arbitraje").

(ii) Enviar tres copias de la Solicitud de arbitraje, además de la tarifa de tramitación correspondiente, a: JAMS, 500 North State College Blvd., Suite 600 Orange, CA 92868, U.S.A.

(iii) Enviar una copia de la Solicitud de arbitraje a la otra parte (a la misma dirección del Aviso de conflicto), o según lo que acuerden las partes.

b) Formato de las audiencias. Durante el arbitraje, el importe de cualquier oferta de acuerdo conciliatorio no se revelará al árbitro hasta después de que el árbitro determine el importe, si lo hubiera, al que usted o Epson tienen derecho. Puede permitirse la exhibición o el intercambio de información no privilegiada pertinente al Conflicto durante el arbitraje.

c) Honorarios de arbitraje. Epson pagará o (si corresponde) reembolsará todos los costos de procesamiento y honorarios del árbitro de JAMS de todo arbitraje iniciado (por usted o Epson) conforme a las disposiciones del presente Contrato.

d) Laudo a su favor. En el caso de los Conflictos en que usted o Epson soliciten $75.000 o menos de indemnización por daños y perjuicios excluidos los honorarios y costos de abogados, si la decisión del árbitro implica un laudo a su favor por un importe mayor que la última oferta por escrito de Epson, si la hubiere, para resolver el Conflicto, Epson: (i) le pagará $1.000 o el importe del laudo, lo que sea mayor; (ii) le pagará el doble del importe de los honorarios razonables de sus abogados, si los hubiere; y (iii) le reembolsará cualquier gasto (incluidos los honorarios y costos de peritos) que su abogado acumule por la investigación, la preparación y procesamiento del Conflicto sometido a arbitraje. Salvo según lo

acordado por usted y Epson por escrito, el árbitro determinará el importe de los honorarios, costos y gastos que deberá pagar Epson conforme a la presente Sección 1.6d).

e) Honorarios de abogados. Epson no solicitará los honorarios y gastos de sus abogados por cualquier arbitraje iniciado que involucre un Conflicto conforme a este Contrato. Su derecho a honorarios y gastos de abogados conforme a la sección 1.6d) anterior no limita sus derechos a honorarios y gastos de abogados conforme a la legislación aplicable; sin perjuicio de lo anterior, el árbitro no podrá otorgar laudos duplicados de honorarios y gastos de abogados.

1.7 **Exclusión. Puede elegir excluirse del procedimiento de arbitraje individual vinculante y definitivo y de la renuncia a procedimientos colectivos y de representación especificados en este Contrato mediante el envío de una carta por escrito a la Dirección de Epson en un plazo de treinta (30) días de su consentimiento de este Contrato (lo que incluye sin limitación la compra, descarga e instalación del Software u otro uso aplicable de Hardware, productos y servicios de Epson) que especifique (i) su nombre, (ii) su dirección postal y (iii) su solicitud de ser excluido del procedimiento de arbitraje individual vinculante y definitivo y de la renuncia a procedimientos colectivos y de representación especificados en la presente Sección 1. En el caso de que se excluya conforme al procedimiento establecido arriba, seguirán aplicándose todos los demás términos, lo que incluye el requisito de dar aviso antes de un litigio.**

1.8 **Modificaciones a la Sección 1**. No obstante lo estipulado en sentido contrario en este Contrato, Epson acepta que si en el futuro Epson realiza modificaciones a las disposiciones relativas al procedimiento de resolución de conflictos y las cláusulas de renuncia a las acciones colectivas (que no sea el cambio de la dirección de Epson) de este Contrato, Epson obtendrá su consentimiento afirmativo a la modificación aplicable. Si usted no consiente afirmativamente a la modificación aplicable, usted acepta que someterá a arbitraje todo Conflicto entre las partes de acuerdo con el lenguaje de la presente Sección 1 (o resolverá los conflictos tal como se dispone en la Sección 1.7, si eligió excluirse oportunamente cuando dio su consentimiento inicial a este Contrato).

1.9 **Divisibilidad**. Si se determina que cualquier disposición en la presente Sección 1 es inexigible, se excluirá dicha disposición y el resto de este Contrato mantendrá su fuerza y vigencia. **Lo anterior no se aplicará a la prohibición contra acciones colectivas o de representación según se estipula en la Sección 1.5. Esto significa que si se determina que la Sección 1.5 es inexigible, toda la Sección 1 (pero solo la Sección 1) quedará nula y sin efecto.**

Tema principal: Avisos

Marcas comerciales

EPSON®, Instant Off®, PowerLite® y Quick Corner® son marcas registradas, EPSON Exceed Your Vision es un logotipo registrado y Epson iProjection™ es una marca comercial de Seiko Epson Corporation.

SizeWise™ es una marca comercial de Epson America, Inc.

Windows es una marca registrada de Microsoft Corporation en EE. UU. y/o en otros países.

Mac, macOS y OS X son marcas comerciales de Apple Inc., registradas en EE. UU. y en otros países.

Android™ y Chromebook™ son marcas comerciales de Google LLC.

HDMI y High-Definition Multimedia Interface son marcas comerciales o marcas registradas de HDMI Licensing LLC.

Aviso general: El resto de los productos que se mencionan en esta publicación aparecen únicamente con fines de identificación y pueden ser marcas comerciales de sus respectivos propietarios. Epson renuncia a todos los derechos sobre dichas marcas.

EPSON®
EXCEED YOUR VISION

Tema principal: Avisos

Aviso de derechos reservados

Quedan reservados todos los derechos. Ninguna parte de esta publicación podrá ser reproducida, almacenada en un sistema de recuperación, transmitida bajo ninguna forma por ningún medio, ya sea electrónico, mecánico, de fotocopiado, grabación o cualquier otro, sin el previo consentimiento por escrito de Seiko Epson Corporation. La información contenida en el presente aplica solamente a este producto Epson. Epson no se hace responsable si esta información es utilizada en otros productos.

Ni Seiko Epson Corporation ni sus filiales asumirán responsabilidad ante el comprador de este producto o ante terceros por daños, pérdidas, costos o gastos en que incurrieren los usuarios como consecuencia de: accidente, uso inadecuado o abuso de este producto o modificaciones, reparaciones o alteraciones no autorizadas al mismo, o (excluidos los EE. UU.) por no seguir rigurosamente las instrucciones de operación y mantenimiento de Seiko Epson Corporation.

Seiko Epson Corporation no se hace responsable por ningún daño o problemas causados por el uso de diferentes accesorios o productos consumibles que no sean Productos originales Epson o Productos aprobados Epson ratificados por Seiko Epson Corporation.

La información que se incluye en el presente está sujeta a cambios sin previo aviso.

Una nota sobre el uso responsable de los materiales con derechos de autor

Atribución de derechos reservados

Tema principal: Avisos

Una nota sobre el uso responsable de los materiales con derechos de autor

Epson pide a todos los usuarios a ser responsables y respetuosos de las leyes de derechos de autor cuando utilicen cualquier producto Epson. Aunque las leyes de algunos países permiten la copia limitada o la reutilización de material con derechos de autor en ciertas circunstancias, estas circunstancias pueden no ser tan amplias como algunos suponen. Póngase en contacto con su asesor legal si tiene alguna pregunta acerca de la ley de derechos de autor.

Tema principal: Aviso de derechos reservados

Atribución de derechos reservados

© 2021 Epson America, Inc.

1/21

CPD-59681R1

Tema principal: Aviso de derechos reservados